CAGIVA

AGGIORNATO ALL'
APRILE '84.

Aletta rossa

CATALOGO PEZZI DI RICAMBIO
PARTS CATALOG
CATALOGUE PIECES DE RECHANGE
ERSATZTEILKATALOG

INDICE - INDEX - INDEX - INHALTSVERZEICHNIS

Tavola - Drawing
Table - Bild

1	Attrezzi di assistenza - Service Tools - Outils d'assistance - Hilfsausrüstung.
2	Testa-cilindro-pistone-manovellismo- Cylinder head, cylinder, piston, crankshaft - Culasse, cylindre, piston vile-brequin - Zylinderkopf, zilinder, Kolben, Kurberwelle.
3	Raffreddamento - Cooling - Refroidissement - WasserrKühlung
4	Basamento - Crankcase - Carter - Gehäuse
5	Coperchi basamento - Crankcase covers - Couvercles carter - Gehäusedeckel
6	Avviamento - Starter - Démarrage - Anlasser
7	Trasmissione primaria-Frizione - Primary drive, Clutch - Trasmission primarie, Embrayage - Erster antrieb - Kupplung.
8	Cambio velocità - Transmission - Boîte de vitesse - Wechselgetriebe
9	Comando cambio - Shifter - Commande de vitesse - Gangschaltung
10	Lubrificazione - Oil pump and drive - Pompe huile - Motorschmierung
11	Parte elettrica - Ignition system - Parties électriques - Elektrische teile
12	Carburatore - Carburetor - Carburator - Vergaser
13	Aspirazione e filtro aria - Air box and cleaner - Aspiration et filtre - Ansaugen und filter
14	Telaio - Frame assembly - Châssis - Rahmen
15	Sospensione anteriore - Front fork assembly - Suspension AV - Teleskopgabel
16	Forcellone e sospensione posteriore - Swing arm and rear suspension - Fourche, suspension AR - Gabel, Hint. Aufhängung
17	Manubrio e comandi - Handlebar and controls - Guidon et commandes - Lenker und SteUerorgane
18	Comando freno posteriore - Rear brake control - Commande frein AR - Hint Bremse
19	Carenature, parafanghi, sella - Fenders, chain guard, and seat - Carenature, garde-boues et siege -Verkleidung, Koftlügel und sattel
20	Serbatoio carburante - Gas tank - Reservoir carburant - Kroftstoffbehälter
21	Scarico - Exhaust system - Tuyau d'échappement - Auspuffrohr
22	Ruota anteriore con disco in acciaio - Front wheel with steel disc - Roue AV avec disc en acier - Vorterrad mit Scheibestahl
22A	Ruota anteriore con disco in ghisa - Front wheel with cart iron disc - Roue avant avec disc en fonte - Vorterrad mit Scheibegusseisen.
23	Ruota posteriore - Rear wheel - Roue AR - Hinterrad
24	Strumenti - Instruments - Instruments - Instrumenten
25	Gruppo cavi, spie parti impianto elettrico - Cables group, warning lights, electrical components - Groupe de cables, Feu d'allerete, Installation electriques - Kabel gruppe, Rückblickspiegel, Elektrischen anlage
26	Proiettore, fanale posteriore, indicatori di direzione - Head lamp assy, rear light assy, blinking lights - Projecteur, Feu arriere, Feux de directions - Scheinwerfer, Richtung sweiserlampen, Minter licht.
27	Attrezzi, Accessori - Tools, Accessoires, - Outilis, Accessoires - Ausrüstung, Zubehör

INFORMAZIONI GENERALI

Questo catalogo è stato preparato per richiedere con esattezza le parti di RICAMBIO del motociclo **Aletta rossa.**
Nelle ôrdinazioni indicare sempre e solamente:
1) il numero dei particolari seguito dalla descrizione;
2) il colore per i pezzi verniciati o comunque colorati;
3) il numero d'identificazione (matricola) del motociclo.
Le indicazioni di destra e sinistra si riferiscono ai due lati della macchina rispetto al guidatore seduto in sella.

GENERAL INFORMATION

This catalog has been prepared for your convenience when ordering parts for **Aletta rossa** motorcycle.
The following instructions should be followed very carefully when ordering parts:
1) indicate part number and description;
2) indicate colour for painted or couloured parts;
3) indicate V.I.N. number.
Right side and left side indicated in this catalog are referred to rider seating on motorcycle.

INFORMATIONS GENERALES

Ce catalogue a été préparé pour faciliter le client dans sa commande de pièces de RECHANGE pour la motocyclette **Aletta rossa.**
Pour toute commande, indiquer toujours et soulements:
1) le numéro de la piece suivi de sa description;
2) la couleur des pièces peintes ou coulorés;
3) le numéro d'identification (matricule) de la motocyclette.
Les indications del droite e gauche se rapportent aux deux côtes de la motocyclette par rapport au conducteur assis sur la selle.

ALLGEMEINE INFORMATIONEN

Dieser Katalog wurde vorbereitet um die Möglichkeit zu geben, dass die ERSATZTEILE mit höchster Genauigkeit angefordet werdwn Können und zwar für das Motorrad **Aletta rossa.**
1) den Auftägen ist immer und nur folgendes anzugeben;
2) die Farbe für die lakierten oder farbigen Teile;
3) die Herstellungsnummer des Motorrades.
Die Angaben für rechts und links beziehen sich auf die beiden Seiten des Motorrades und zwar so gesehen, wie es der Fahrer sieht, wenn er im Sattel sitzt.

NOTE - LIST - NOTES - NOTE:
F.m.: Fino alla matricola - Until V.I.N. - Jusqu'au matricule - Bis zu Matrikel
D.m.: Dalla matricola - From V.I.N. - Du matricule - Vom Matrikel

D : Germania, Germany, Allemagne, Deutschland
CH : Svizzera, Switzerland, Suisse, Schweizer
F : Francia, France, France, Frankreich
I : Italia, Italy, Italie, Italien
USA : Stati Uniti d'America, United States of America, Etats Units d'Amerique, Verenigte Staaten von Amerika.

Il n° di matricola iniziale del motociclo Aletta Rossa è 6L 000001
Initial part number for the motorcycle Aletta Rossa is 6L 000001
Le primière numero de matricule de la motocyclette Aletta Rossa est 6L 000001
Die nummer der anfangsmatrikel vom motorrad Aletta Rossa ist 6L 000001

Dati indicativi soggetti a modifiche senza impegno di preavviso
All data are subject to modification without prior notice
Données indicatif sujet au modifications sans obligation de préavis.
Änderungen Vorbehalten.

Emesso: LUGLIO 1983
Iussed: JULY 1983
Imprimé: JUILLET 1983
Herausgegeben: JULI 1983

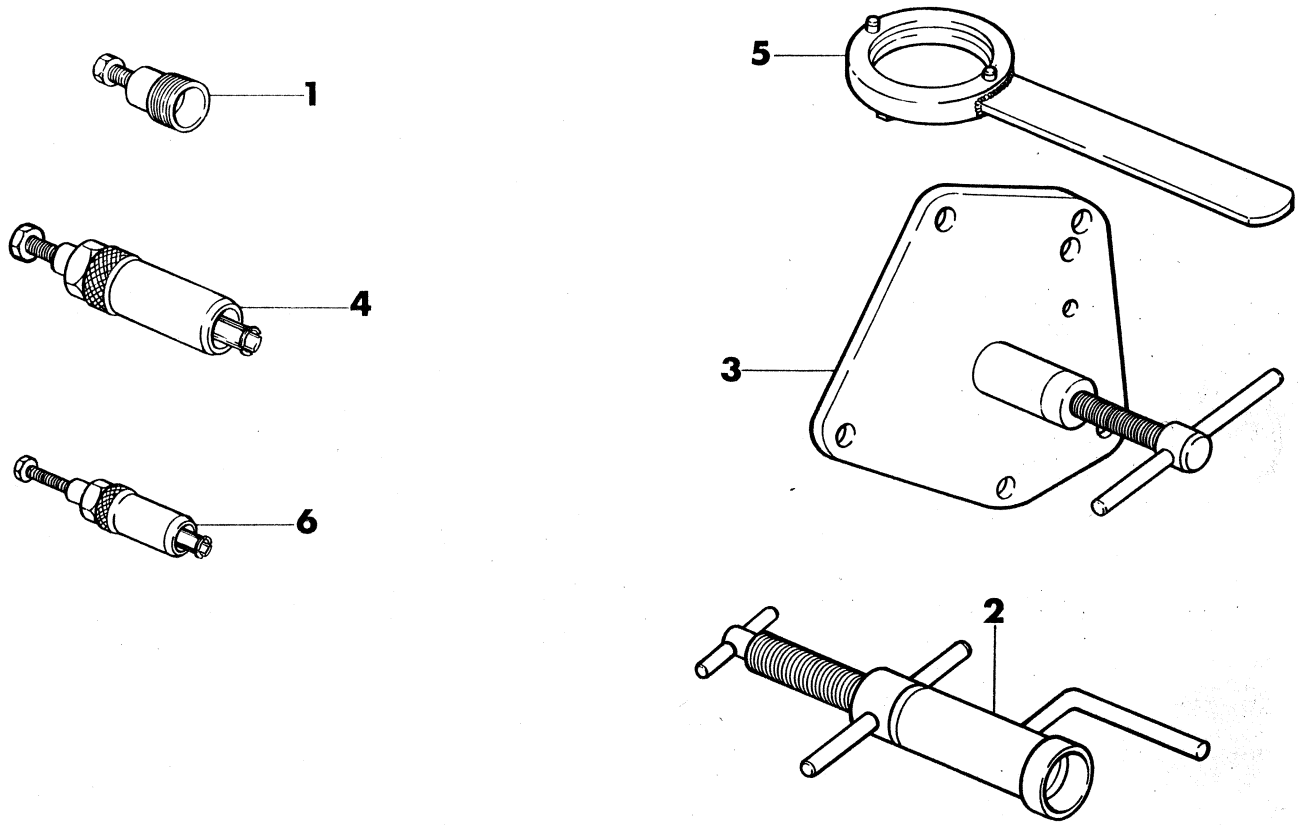

Index No. Pos. N.	Code N. Nr. Code N. Cod. Code Nr.	DENOMINAZIONE	NAME	DESIGNATION	BESHREIBUNG	Q.ty Q.tà Q.te M.ge	Validity Validità Validité Gultig
1	YA 2286	Estrattore volano	Rotor puller	Extracteur pour volant	Auszieher für Schw.	1	
2	33047	Attrezzo mont. alb. motore nel carter destro	Installing tool, crankshaft right	Outil pour montage vilebrequin dans le demicarter D.	Kurberwelle auszubaben R.	1	
3	33048	Attrezzo separaz. semicarter e smont. alb. motore	Crankcase splitting tool	Outil pour demontage demicarter vilebrequin	Wer-Kzeug um Halbgeh Kurbelwelle auszub.	1	
4	33055	Estrattore boccola a rullini alb. primario	Needle bearing puller main shaft	Extracteur pour roulement à aguilles, arbre prim.	Auszieher für Nadelkafig Abtribswelle	1	
5	35593	Chiave smont. per volano	Rotor Holding tool	Clé de blocage volant	Halteschlüssel für sch.	1	
6	33054	Estrattore boccola a rullini alb. pompa olio	Needle bearing puller, oil pump	Extracteur pour roulement à aguilles, pompe à huile	Auszieher für Nadelkafig, Oelpumpe	1	

N° CATALOGO - CATALOG No. - Nr. CATALOGUE - KATALOG Nr.: 37143 PAGINA EMESSA Luglio '83 - PAGE IUSSED July '83 - PAGE IMPRIME Juillet '83 - SEITE HERAUSGEGEBEN Juli '83

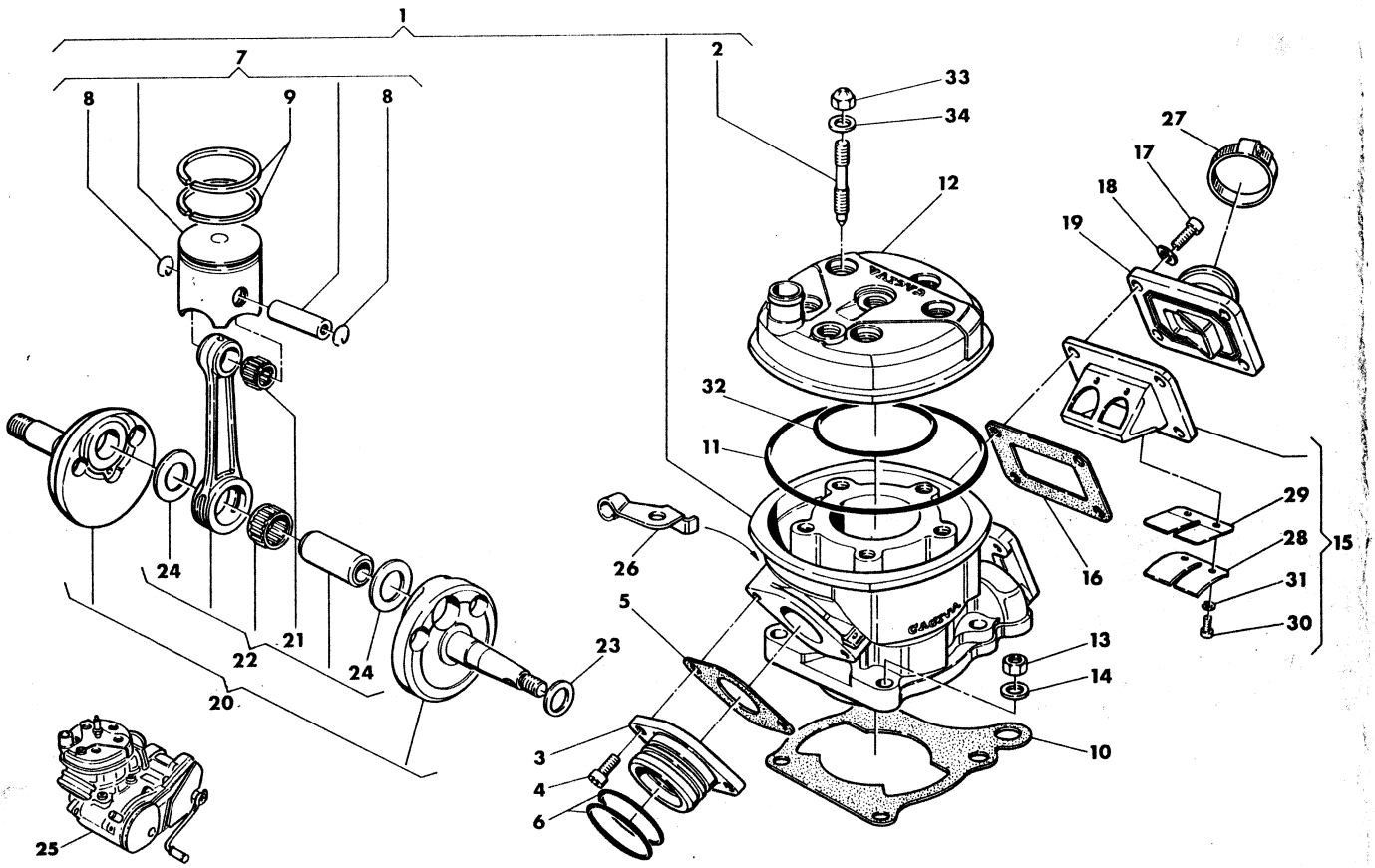

Index No. Pos. N.	Code N. Nr. Code N. Cod. Code Nr.	DENOMINAZIONE	NAME	DESIGNATION	BESHREIBUNG	Q.ty Q.tà Q.te M.ge	Validity Validità Validité Gultig
1	38198	Assieme cilindro	Cylinder assy	Cylindre compl.	Zylinder Kpl.	1	
2	38601	Prigioniero fiss. testa	Stud bolt	Goujon prisonnier	Stiftschraube	5	
3	34205	Raccordo tubo di scarico	Union	Raccord	Anschluss	1	
4	N2509-G22	Vite	Screw	Vis	Schraube	2	
5	38228	Guarnizione	Gasket	Joint	Dichtung	1	
6	31970	Anello di tenuta	Seal ring	Bague d'étanchéité	Dichtungsring	2	
7		Assieme pistone	Piston assy	Piston compl.	Kolben Kpl.	1	
	37747/1	B ∅ 55,97	B ∅ 55,97	B ∅ 55,97	B ∅ 55,97		
	37747/2	C ∅ 55,98	C ∅ 55,98	C ∅ 55,98	C ∅ 55,98		
	37747/3	D ∅ 55,99	D ∅ 55,99	D ∅ 55,99	D ∅ 55,99		
	37747/4	E ∅ 56,00	E ∅ 56,00	E ∅ 56,00	E ∅ 56,00		
8	34358	Anellino ritegno spinotto pist.	Circlip	Bague d'arret	Federring	2	
9	35376	Coppia segmenti pist.	Piston rings	Segments	Segment	1	
10	38204/6	Guarniz. base cilindro sp. 0,6 mm.	Gasket 0,6 mm.	Joint 0,6 mm.	Dichtung 0,6 mm.	1	
	38204/8	Guarnizione base cilindro sp. 0,8 mm.	Gasket 0,8 mm.	Joint 0,8 mm.	Dichtung 0,8 mm.	1	
11	35173	Guarnizione esterna testa	Gasket	Joint	Dichtung	1	
12	38201	Testa motore	Cylinder head	Culasse	Zylinder Kopf	1	
13	N15008-G22	Dado	Nut	Ecrou	Mutter	4	
14	11276	Rosetta	Washer	Rondelle	Scheibe	4	
15	34173	Valvola aspirazione compl.	Inlet valve assy	Soupape d'aspiration compl.	Einlaßrentil Kpl.	1	
16	38205	Guarnizione	Gasket	Joint	Dichtung	1	
17	N2510-G22	Vite	Screw	Vis	Schraube	4	
18	N15504-G22	Rosetta	Washer	Rondelle	Scheibe	4	
19	38125	Raccordo	Union	Raccord	Anschluss	1	
20	33250	Assieme alb. motore	Crankshaft assy	Vilebrequin compl.	Kurbelwelle Kpl.	1	
21	21929	Gabbia piede di biella	Needle bearing	Roulement a aiguilles	Nadelkafig	1	
22	33254	Biella motore completa	Connecting rod assy	Bielle compl.	Pleuelstange Kpl.	1	
23		Rondella rasamento	Washer crankshaft thrust	Rondelle d'épaulement	Anlautscheibe St.	1	
	11794/3	Sp. 0,3 mm	0,3 mm	0,3 mm	0,3 mm		
	11794/4	Sp. 0,4 mm	0,4 mm	0,4 mm	0,4 mm		
	11794/5	Sp. 0,5 mm	0,5 mm	0,5 mm	0,5 mm		
	11794/6	Sp. 0,6 mm	0,6 mm	0,6 mm	0,6 mm		
24	32231	Rondella di rasamento	Washer crankshaft	Rondelle d'epaulement	Anlautscheibe	2	

N° CATALOGO - CATALOG No. - Nr. CATALOGUE - KATALOG Nr.: 37143 PAGINA EMESSA Luglio '83 - PAGE IUSSED July '83 - PAGE IMPRIME Juillet '83 - SEITE HERAUSGEGEBE 1 '83

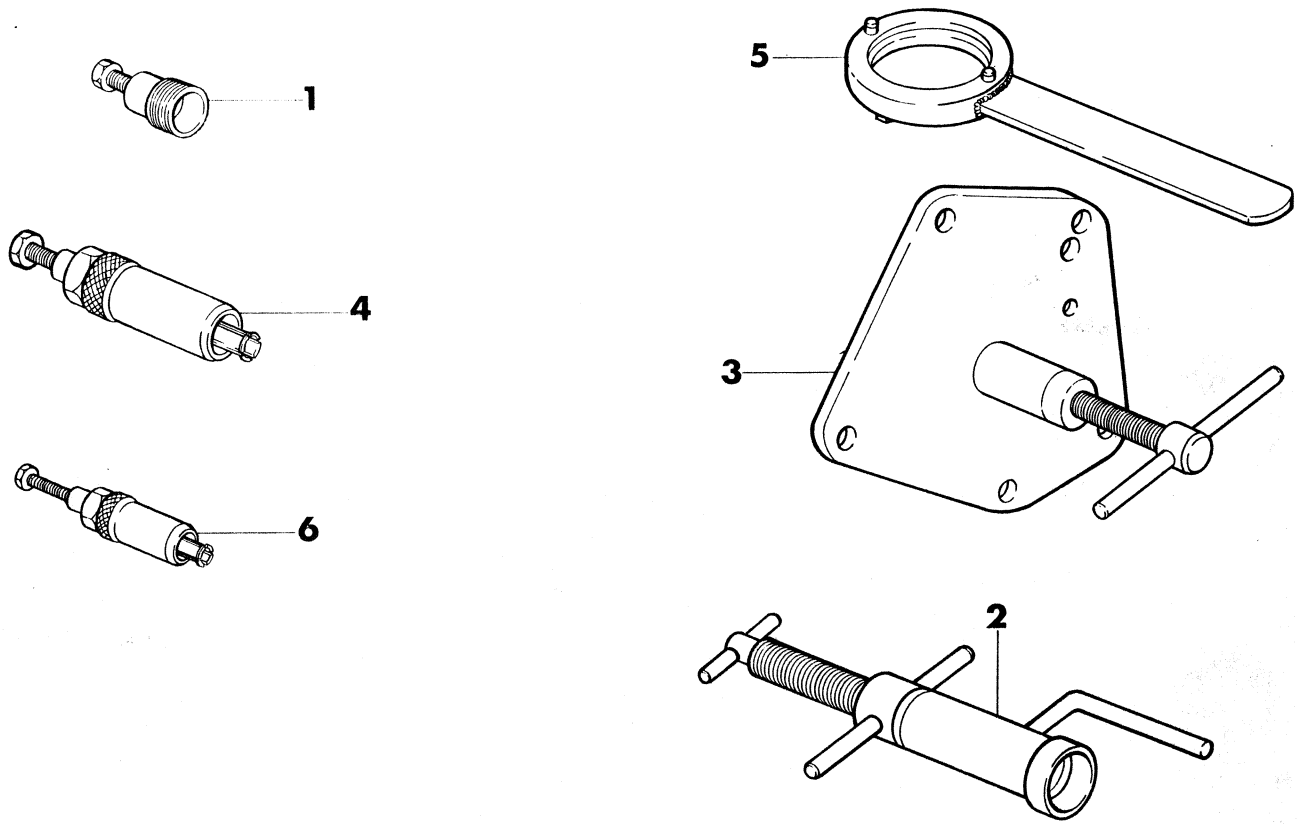

Index No. Pos. N.	Code N. Nr. Code N. Cod. Code Nr.	DENOMINAZIONE	NAME	DESIGNATION	BESHREIBUNG	Q.ty Q.tà Q.te M.ge	Validity Validità Validité Gültig
1	YA 2286	Estrattore volano	Rotor puller	Extracteur pour volant	Auszieher für Schw.	1	
2	33047	Attrezzo mont. alb. motore nel carter destro	Installing tool, crankshaft right	Outil pour montage vilebrequin dans le demicarter D.	Kurberwelle auszubaben R.	1	
3	33048	Attrezzo separaz. semicarter e smont. alb. motore	Crankcase splitting tool	Outil pour demontage demicarter vilebrequin	Wer-Kzeug um Halbgeh Kurbelwelle auszub.	1	
4	33055	Estrattore boccola a rullini alb. primario	Needle bearing puller main shaft	Extracteur pour roulement à aguilles, arbre prim.	Auszieher für Nadelkafig Abtribswelle	1	
5	35593	Chiave smont. per volano	Rotor Holding tool	Clé de blocage volant	Halteschlüssel für sch.	1	
6	33054	Estrattore boccola a rullini alb. pompa olio	Needle bearing puller, oil pump	Extracteur pour roulement à aguilles, pompe à huile	Auszieher für Nadelkafig, Oelpumpe	1	

N° CATALOGO - CATALOG No. - Nr. CATALOGUE - KATALOG Nr.: 37143 PAGINA EMESSA Luglio '83 - PAGE IUSSED July '83 - PAGE IMPRIME Juillet '83 - SEITE HERAUSGEGEBEN Juli '83

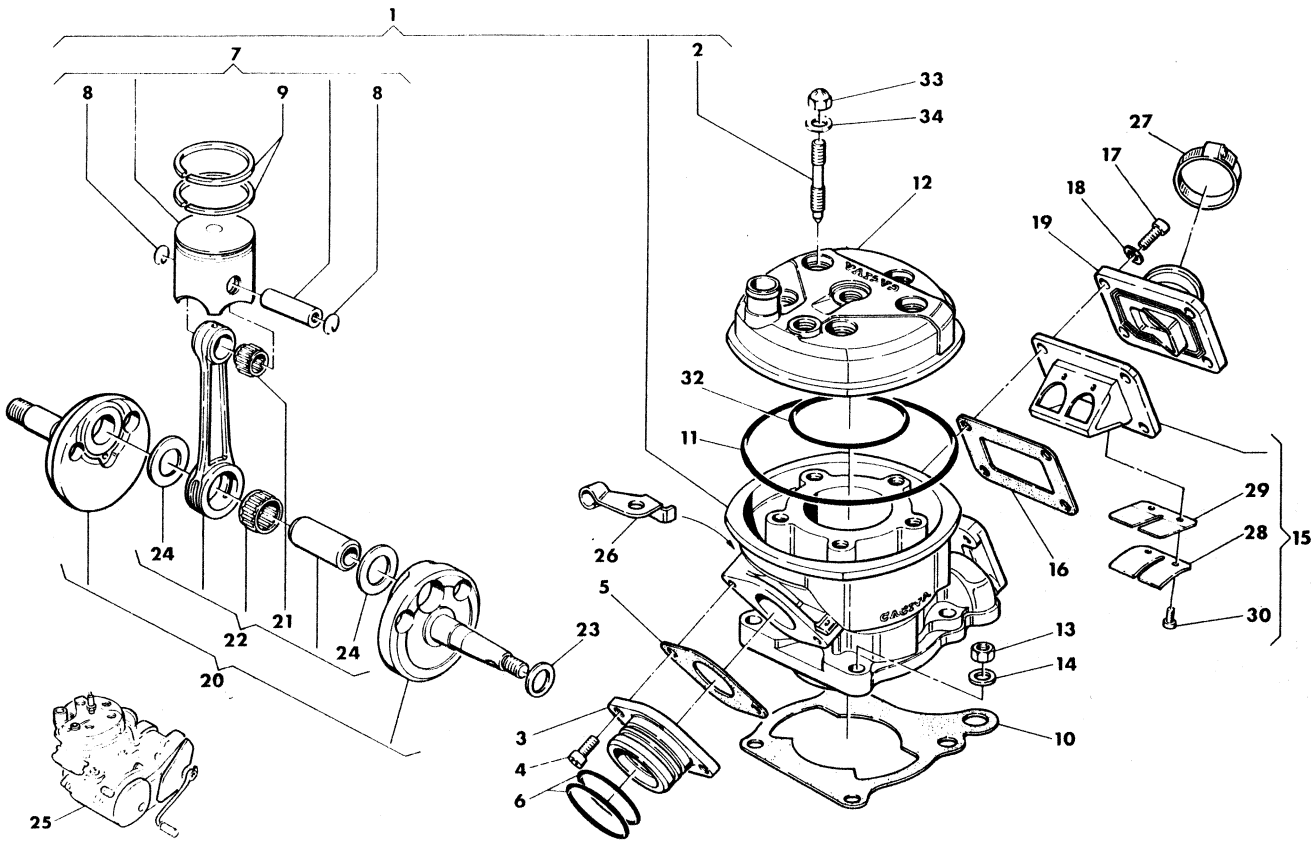

Index No. Pos. N.	Code N. Nr. Code N. Cod. Code Nr.	DENOMINAZIONE	NAME	DESIGNATION	BESHREIBUNG	Q.ty Q.tà Q.te M.ge	Validity Validità Validité Gultig
1	38198	Assieme cilindro	Cylinder assy	Cylindre compl.	Zylinder Kpl.	1	F.m. 6L012129
	41647	Assieme cilindro	Cylinder assy	Cylindre compl.	Zylinder Kpl.	1	D.m. 6L012130
2	38601	Prigioniero fiss. testa	Stud bolt	Goujon prisonnier	Stiftschraube	5	
3	34205	Raccordo tubo di scarico	Union	Raccord	Anschluss	1	
4	N2509-G22	Vite	Screw	Vis	Schraube	2	
5	38228	Guarnizione	Gasket	Joint	Dichtung	1	
6	31970	Anello di tenuta	Seal ring	Bague d'étanchéité	Dichtungsring	2	
7		Assieme pistone	Piston assy	Piston compl.	Kolben Kpl.	1	F.m. 6L012129
*	37747/1	B ∅ 55,99	B ∅ 55,99	B ∅ 55,99	B ∅ 55,99		
*	37747/2	C ∅ 56,00	C ∅ 56,00	C ∅ 56,00	C ∅ 56,00		
*	37747/3	D ∅ 56,01	D ∅ 56,01	D ∅ 56,01	D ∅ 56,01		
*	37747/4	E ∅ 56,02	E ∅ 56,02	E ∅ 56,02	E ∅ 56,02		
		Assieme pistone	Piston assy	Piston compl.	Kolben Kpl.	1	D.m. 6L012130
*	41648/1	B ∅ 55,98	B ∅ 55,98	B ∅ 55,98	B ∅ 55,98		
*	41648/2	C ∅ 55,99	C ∅ 55,99	C ∅ 55,99	C ∅ 55,99		
*	41648/3	D ∅ 56,00	D ∅ 56,00	D ∅ 56,00	D ∅ 56,00		
*	41648/4	E ∅ 56,01	E ∅ 56,01	E ∅ 56,01	E ∅ 56,01		
8	34358	Anellino ritegno spinotto pist.	Circlip	Bague d'arret	Federring	2	
9	35376	Coppia segmenti pist.	Piston rings	Segments	Segment	1	
10	38204/6	Guarniz. base cilindro sp. 0,6 mm.	Gasket 0,6 mm.	Joint 0,6 mm.	Dichtung 0,6 mm.	1	
	38204/7	Guarniz. base cilindro sp. 0,7 mm.	Gasket 0,7 mm.	Joint 0,7 mm.	Dichtung 0,7 mm.	1	
	38204/8	Guarnizione base cilindro sp. 0,8 mm.	Gasket 0,8 mm.	Joint 0,8 mm.	Dichtung 0,8 mm.	1	
11	35173	Guarnizione esterna testa	Gasket	Joint	Dichtung	1	
12	38201	Testa motore	Cylinder head	Culasse	Zylinder Kopf	1	
13	N15008-G22	Dado	Nut	Ecrou	Mutter	4	
14	11276	Rosetta	Washer	Rondelle	Scheibe	4	
15	34173	Valvola aspirazione compl.	Inlet valve assy	Soupape d'aspiration compl.	Einlaßrentil Kpl.	1	
16	38205	Guarnizione	Gasket	Joint	Dichtung	1	
17	N2510-G22	Vite	Screw	Vis	Schraube	4	
18	N15504-G22	Rosetta	Washer	Rondelle	Scheibe	4	
19	38125	Raccordo	Union	Raccord	Anschluss	1	
20	33250	Assieme alb. motore	Crankshaft assy	Vilebrequin compl.	Kurbelwelle Kpl.	1	
21	21929	Gabbia piede di biella	Needle bearing	Roulement a aiguilles	Nadelkafig	1	
22	33254	Biella motore completa	Connecting rod assy	Bielle compl.	Pleuelstange Kpl.	1	
23		Rondella rasamento	Washer crankshaft thrust	Rondelle d'épaulement	Anlautscheibe St.	1	
	11794/3	Sp. 0,3 mm	0,3 mm	0,3 mm	0,3 mm		
	11794/4	Sp. 0,4 mm	0,4 mm	0,4 mm	0,4 mm		
	11794/5	Sp. 0,5 mm	0,5 mm	0,5 mm	0,5 mm		
	11794/6	Sp. 0,6 mm	0,6 mm	0,6 mm	0,6 mm		
24	32231	Rondella di rasamento	Washer crankshaft	Rondelle d'epaulement	Anlautscheibe	2	

N° CATALOGO - CATALOG No. - Nr. CATALOGUE - KATALOG Nr.: 37143 PAGINA EMESSA Aprile '84 - PAGE IUSSED April '84 - PAGE IMPRIME Avril '84 - SEITE HERAUSGEGEBEN April '84

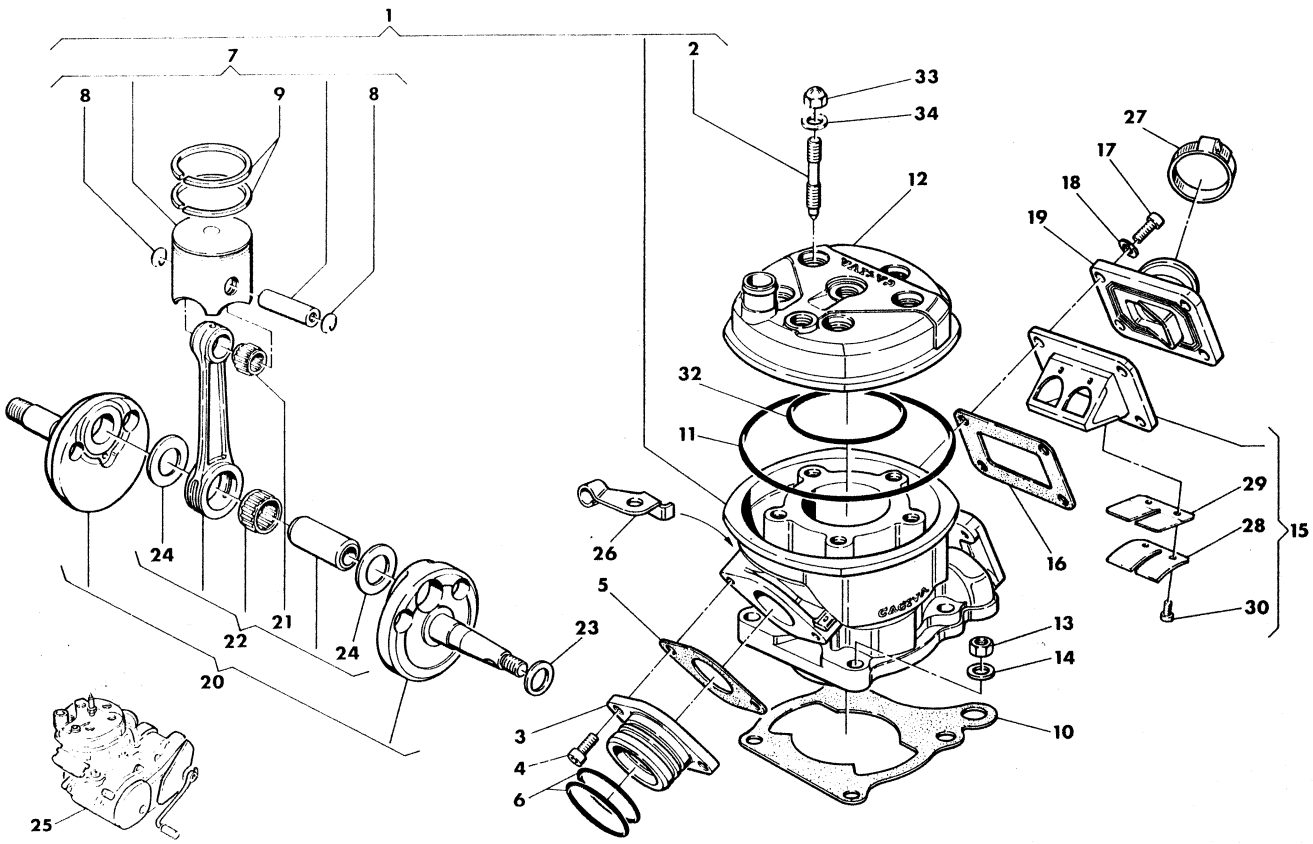

Index No. Pos. N.	Code N. Nr. Code N. Cod. Code Nr.	DENOMINAZIONE	NAME	DESIGNATION	BESHREIBUNG	Q.ty Q.tà Q.te M.ge	Validity Validità Validité Gultig
25	37938	Motore completo di carburatore, leva avviamento, comando cambio e frizione	Engine assy with carburetor, starting lever, gearbox and clutch control lever	Moteur complet de carburateur, levier demarrage, commande changement de vitesse et friction	Motor mit vergaser, anlasser, gang-hebel und kupplung Kpl.	1	
26	38229	Piastrina sost. reg. frizione	Plate	Plaquette	Platte	1	
27	31542	Fascetta	Clamp	Collier	Schelle	1	
28	35411	Piastrina fermo lamella	Plate	Plaquette	Platte	2	
29	35412	Lamella	Plate	Lame	Plätchen	2	
30	35408	Vite	Screw	Vis	Schraube	4	
32	38203	Guarnizione interna testa	Gasket	Joint	Dichtung	1	
33	N15095-G22	Dado	Nut	Ecrou	Mutter	5	
34	39335	Rosetta	Washer	Rondelle	Scheibe	5	
—	40516	Gruppo guarn. ed anelli di tenuta motore	Engine seal set	Serie joint moteur	Dichtungsgruppe	1	

*: Diametro esterno comprensivo del rivestimento di grafite.
*: Outside diameter included graphite coating.
*: Diamèter exterieur compri revêlement de graphite.
*: Öbermass mit Graphitbekleidung

AGG.

N° CATALOGO - CATALOG No. - Nr. CATALOGUE - KATALOG Nr.: 37143 PAGINA EMESSA Aprile '84 - PAGE IUSSED April '84 - PAGE IMPRIME Avril '84 - SEITE HERAUSGEGEBEN April '84

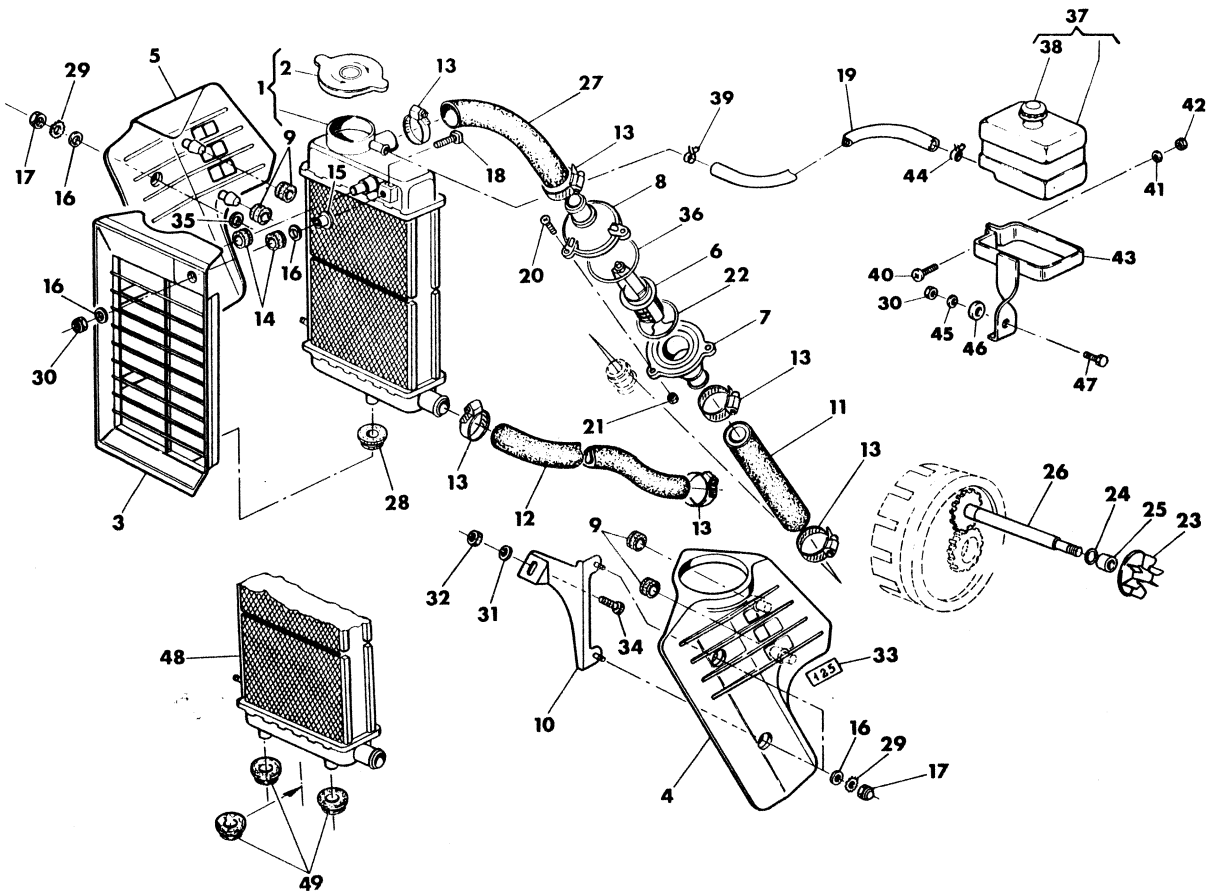

Index No. Pos. N.	Code N. Nr. Code N. Cod. Code Nr.	DENOMINAZIONE	NAME	DESIGNATION	BESHREIBUNG	Q.ty Q.tà Q.te M.ge	Validity Validità Validité Gultig
1	37888	Radiatore completo	Radiator assy	Radiator compl.	Kühler Kpl.	1	F.m. 6L 006405
2	38373	Tappo	Plug	Bouchon	Verchlus	1	
3	39353	Griglia ant. di protezione	Front guard	Protection A.V.	Vorder schulz	1	
4	38653	Protezione later. sinistra	Left guard	Protection G.	L. Sculz	1	
5	38654	Protezione later. destra	Right guard	Protection D.	R. Schutz	1	
6	38370	Termostato	Thermo-switch	Termostate	Tkermostate	1	
7	38376	Supporto termostato	Support thermo-switch	Support termostate	Tkermostate halter	1	
8	38377	Coperchio	Cover	Couvercle	Deckel	1	
9	38729	Antivibrante	Damper bushing	Element antivibrant	Vibrierschtzelement	4	
10	38730	Staffa sinistra	Left stirrup	Etrier G.	Strippe L.	1	
11	38379	Condotto dalla testa al termostato	Line	Conduite	Rohr	1	
12	38378	Condotto dal radiatore alla pompa	Line	Conduite	Rohr	1	
13	22613	Fascetta	Clamp	Collier	Rohrring	6	
14	18048	Antivibrante	Damper bushing	Element antivibrant	Vibrierschtzelement	2	
15	38375	Distanziale con colletto	Spacer	Entretoise	Distanzstück	1	
16	1732	Rosetta	Washer	Rondelle	Scheibe	6	
17	N15094-G5a	Dado cieco	Nut	Ecrou	Mutter	4	
18	38374	Vite	Screw	Vis	Schraube	1	
19	40429	Condotto	Line	Conduite	Rohr	1	
20	37391	Vite	Screw	Vis	Schraube	3	
21	N15033-G22	Dado	Nut	Ecrou	Mutter	3	
22	40007	Anello OR	«O» Ring	Joint «O»	«O» Ring	1	
23	33743	Girante	Rotor	Couronne	Windrad	1	
24	34083	Anello OR	«O» ring	Joint «O»	«O» Ring	1	
25	38216	Distanziale	Spacer	Entretoise	Distanzstück	1	
26	33716	Albero di rinvio com. pompa Z = 16	Shaft Z = 16	Arbre Z = 16	Wlle Z = 16	1	
27	38380	Condotto dal termostato al radiatore	Line	Conduite	Rohr	1	
28	33964	Antivibrante	Damper bushing	Element antivivrant	Vibrierschtzelement	1	F.m. 6L 006405
29	N15636-G22	Rosetta dentellata	Washer	Rondelle	Scheibe	4	
30	14868	Dado frenato	Nut	Ecrou	Mutter	2	

N° CATALOGO - CATALOG No. - Nr. CATALOGUE - KATALOG Nr.: 37143 PAGINA EMESSA Febbraio '84 - PAGE IUSSED February '84 - PAGE IMPRIME Février '84 - SEITE HERAUSGEGEBEN Februar '84

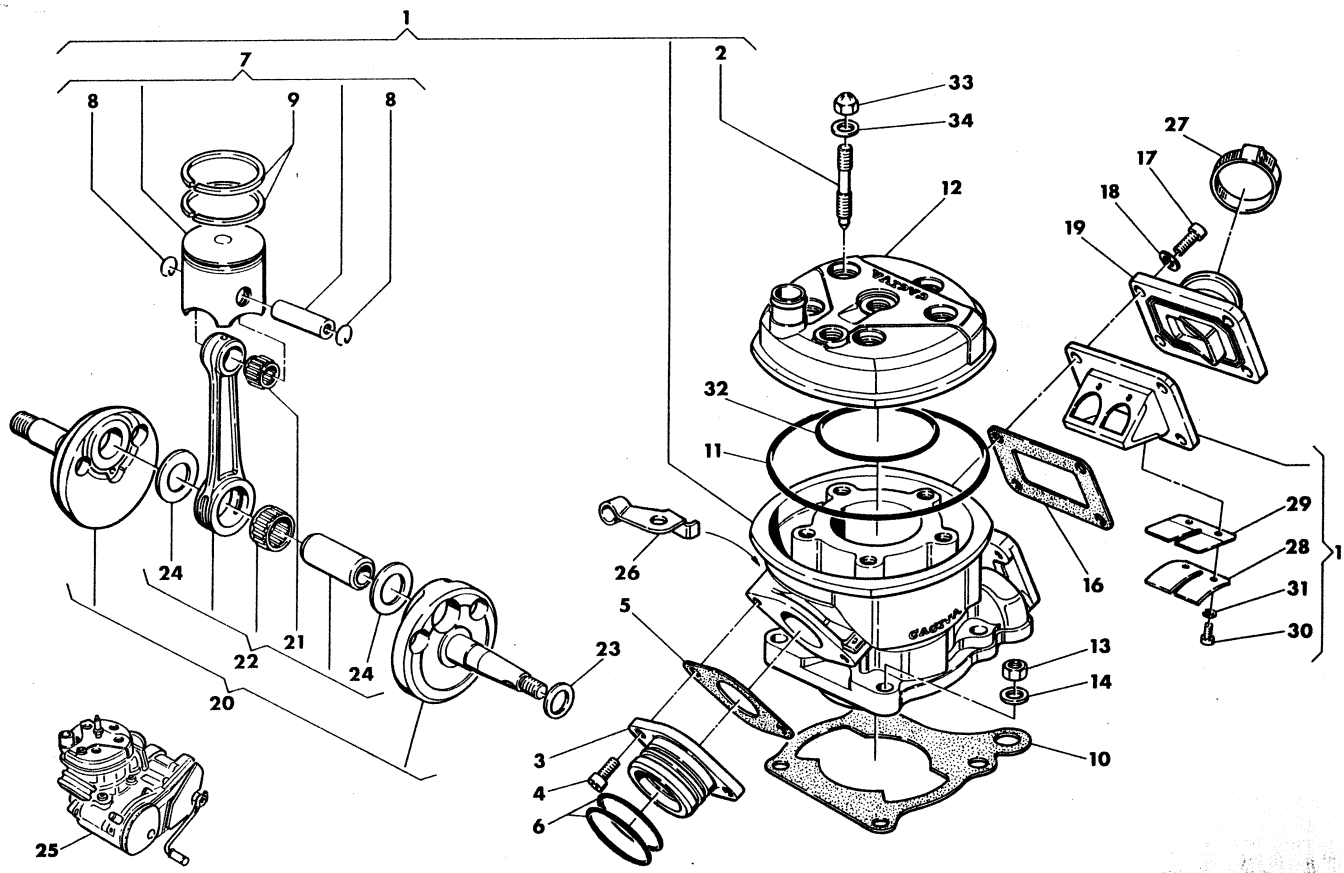

Index No. Pos. N.	Code N. Nr. Code N. Cod. Code Nr.	DENOMINAZIONE	NAME	DESIGNATION	BESHREIBUNG	Q.ty Q.tà Q.te M.ge	Validity Validità Validité Gultig
25	37938	Motore completo di carburatore, leva avviamento, comando cambio e frizione	Engine assy with carburetor, starting lever, gearbox and clutch control lever	Moteur complet de carburateur, levier demarrage, commande changement de vitesse et friction	Motor mit vergaser, anlasser, gang-hebel und kupplung Kpl.	1	
26	38229	Piastrina sost. reg. frizione	Plate	Plaquette	Platte	1	
27	31542	Fascetta	Clamp	Collier	Schelle	1	
28	35411	Piastrina fermo lamella	Plate	Plaquette	Platte	2	
29	35412	Lamella	Plate	Lame	Plätchen	2	
30	35408	Vite	Screw	Vis	Schraube	4	
31	N15533-G22	Rosetta elastica	Lock washer	Rondelle élastique	Federscheibe	4	
32	38203	Guarnizione interna testa	Gasket	Joint	Dichtung	1	
33	N15095-G22	Dado	Nut	Ecrou	Mutter	5	
34	39335	Rosetta	Washer	Rondelle	Scheibe	5	
—	35481	Gruppo guarn. ed anelli di tenuta motore	Engine seal set	Serie joint moteur	Dichtungsgruppe	1	

N° CATALOGO - CATALOG No. - Nr. CATALOGUE - KATALOG Nr.: 37143 PAGINA EMESSA Luglio '83 - PAGE IUSSED July '83 - PAGE IMPRIME Juillet '83 - SEITE HERAUSGEGEBEN Juli '83

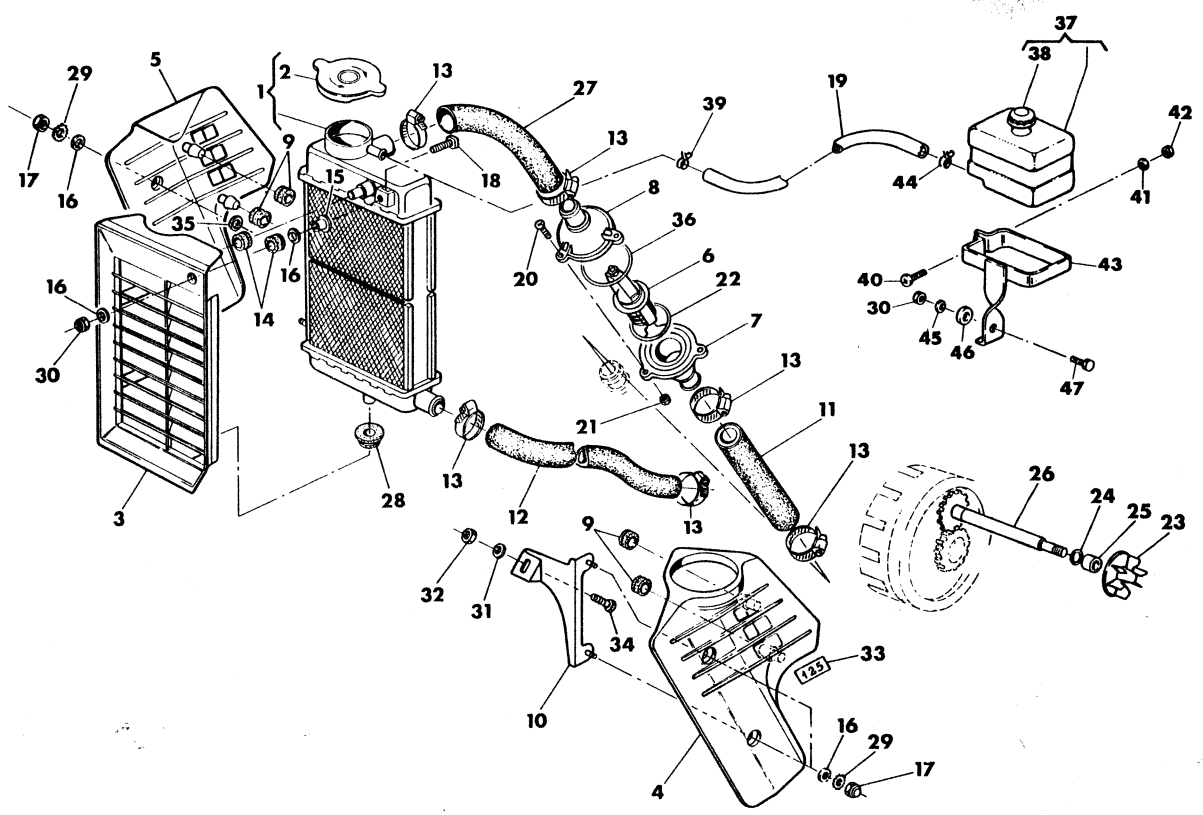

Index No. Pos. N.	Code N. Nr. Code N. Cod. Code Nr.	DENOMINAZIONE	NAME	DESIGNATION	BESHREIBUNG	Q.ty Q.tà Q.te M.ge	Validity Validità Validité Gültig
1	37888	Radiatore completo	Radiator assy	Radiator compl.	Kühler Kpl.	1	
2	38373	Tappo	Plug	Bouchon	Verchlus	1	
3	39353	Griglia ant. di protezione	Front guard	Protection A.V.	Vorder schulz	1	
4	38653	Protezione later. sinistra	Left guard	Protection G.	L. Sculz	1	
5	38654	Protezione later. destra	Right guard	Protection D.	R. Schutz	1	
6	38370	Termostato	Thermo-switch	Termostate	Tkermostate	1	
7	38376	Supporto termostato	Support thermo-switch	Support termostate	Tkermostate halter	1	
8	38377	Coperchio	Cover	Couvercle	Deckel	1	
9	38729	Antivibrante	Damper bushing	Element antivibrant	Vibrierschtzelement	4	
10	38730	Staffa sinistra	Left stirrup	Etrier G.	Strippe L.	1	
11	38379	Condotto dalla testa al termostato	Line	Conduite	Rohr	1	
12	38378	Condotto dal radiatore alla pompa	Line	Conduite	Rohr	1	
13	22613	Fascetta	Clamp	Collier	Rohrring	6	
14	18048	Antivibrante	Damper bushing	Element antivibrant	Vibrierschtzelement	2	
15	38375	Distanziale con colletto	Spacer	Entretoise	Distanzstück	1	
16	1732	Rosetta	Washer	Rondelle	Scheibe	6	
17	N15094-G5a	Dado cieco	Nut	Ecrou	Mutter	4	
18	38374	Vite	Screw	Vis	Schraube	1	
19	40429	Condotto	Line	Conduite	Rohr	1	
20	37391	Vite	Screw	Vis	Schraube	3	
21	N15033-G22	Dado	Nut	Ecrou	Mutter	3	
22	40007	Anello OR	«O» Ring	Joint «O»	«O» Ring	1	
23	33743	Girante	Rotor	Couronne	Windrad	1	
24	34083	Anello OR	«O» ring	Joint «O»	«O» Ring	1	
25	38216	Distanziale	Spacer	Entretoise	Distanzstück	1	
26	33716	Albero di rinvio com. pompa Z = 16	Shaft Z = 16	Arbre Z = 16	Wlle Z = 16	1	
27	38380	Condotto dal termostato al radiatore	Line	Conduite	Rohr	1	
28	33964	Antivibrante	Damper bushing	Element antivivrant	Vibrierschtzelement	1	
29	N15636-G22	Rosetta dentellata	Washer	Rondelle	Scheibe	4	
30	14868	Dado frenato	Nut	Ecrou	Mutter	2	
31	1911	Rosetta piana	Washer	Rondelle	Scheibe	1	
32	14668	Dado frenato	Nut	Ecrou	Mutter	1	
33	39802	Adesivo per protezione laterale	Trim	Decalcomanie	Abziehbild	2	
34	N1140-G22	Vite	Screw	Vis	Schraube	2	
35	N15549-G22	Rondella piana sup. ed inf. destra	Washer	Rondelle	Scheibe	2	
36	23123	Anello OR	«O» ring	Joint «O»	«O» Ring	1	
37	40426	Serbatoio espans. liquido	Tank	Reservoir	Tank	1	
38	40427	Tappo	Plug	Bouchon	Verse hluss	1	
39	40432	Fascetta	Clamp	Collier	Schelle	1	
40	24962	Vite	Screw	Vis	Schraube	1	
41	N15503-G22	Rosetta piana	Washer	Rondelle	Scheibe	1	
42	30568	Dado	Nut	Ecrou	Mutter	1	
43	40428	Supporto	Holder	Support	Halter	1	
44	40433	Fascetta	Clamp	Collier	Schelle	1	
45	N15504-G22	Rosetta piana	Washer	Rondelle	Scheibe	1	
46	12197	Distanziale	Spacer	Entretoise	Distanzstück	1	
47	N1081-G22	Vite	Screw	Vis	Schraube	1	

N° CATALOGO - CATALOG No. - Nr. CATALOGUE - KATALOG Nr.: 37143 PAGINA EMESSA Luglio '83 - PAGE IUSSED July '83 - PAGE IMPRIME Juillet '83 - SEITE HERAUSGEGEBEN '83

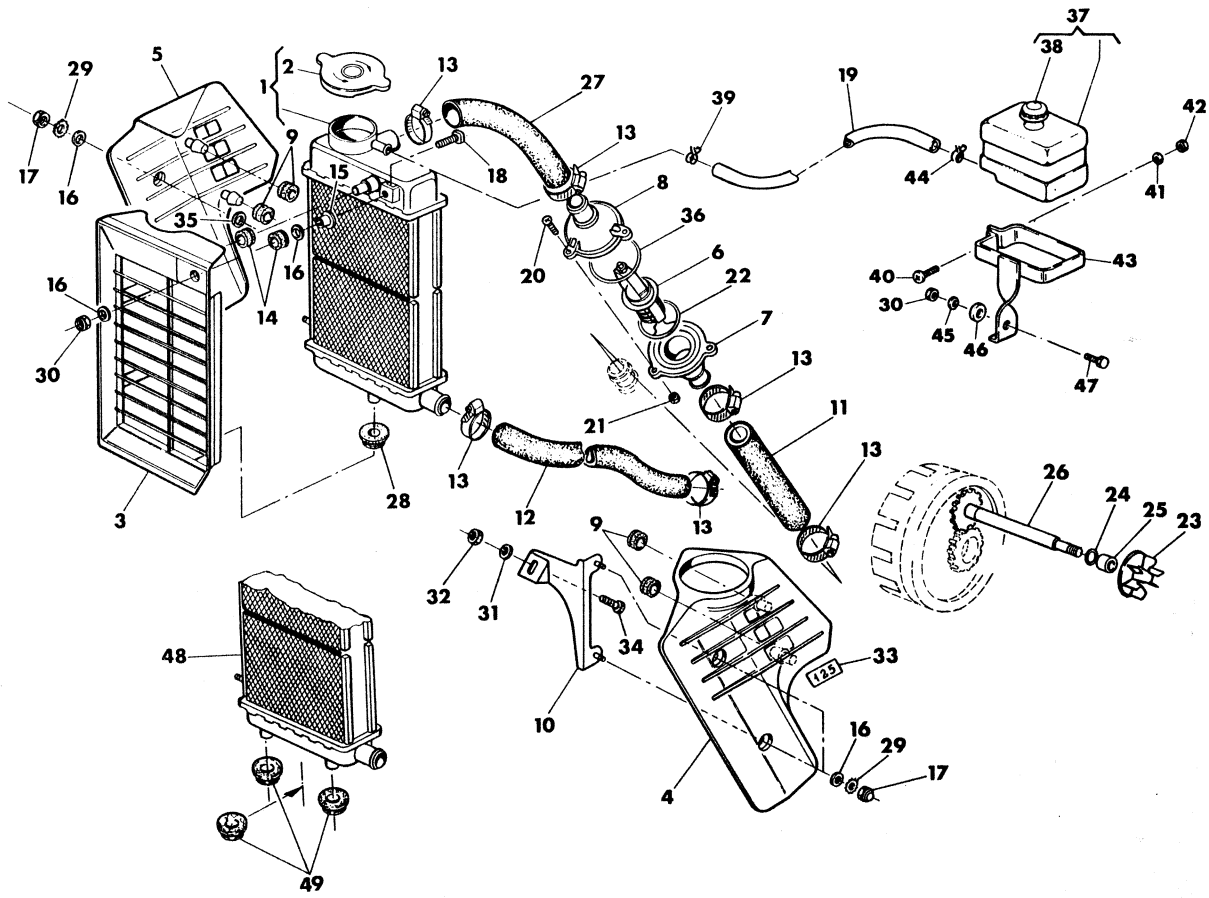

Index No. Pos. N.	Code N. Nr. Code N. Cod. Code Nr.	DENOMINAZIONE	NAME	DESIGNATION	BESHREIBUNG	Q.ty Q.tà Q.te M.ge	Validity Validità Validité Gultig
31	1911	Rosetta piana	Washer	Rondelle	Scheibe	1	
32	14668	Dado frenato	Nut	Ecrou	Mutter	1	
33	39802	Adesivo per protezione laterale	Trim	Decalcomanie	Abziehbild	2	
34	N1140-G22	Vite	Screw	Vis	Schraube	2	
35	N15549-G22	Rondella piana sup. ed inf. destra	Washer	Rondelle	Scheibe	2	
36	23123	Anello OR	«O» ring	Joint «O»	«O» Ring	1	
37	40426	Serbatoio espans. liquido	Tank	Reservoir	Tank	1	
38	40427	Tappo	Plug	Bouchon	Versechluss	1	
39	40432	Fascetta	Clamp	Collier	Schelle	1	
40	24962	Vite	Screw	Vis	Schraube	1	
41	N15503-G22	Rosetta piana	Washer	Rondelle	Scheibe	1	
42	30568	Dado	Nut	Ecrou	Mutter	1	
43	40428	Supporto	Holder	Support	Halter	1	
44	40433	Fascetta	Clamp	Collier	Schelle	1	
45	N15504-G22	Rosetta piana	Washer	Rondelle	Scheibe	1	
46	12197	Distanziale	Spacer	Entretoise	Distanzstück	1	
47	N1081-G22	Vite	Screw	Vis	Schraube	1	
48	40606	Radiatore completo	Radiator assy	Radiator Compl.	Kühler Kpl.	1	D.m. 6L00640 F.m. 6L00887 e D.m. 6L008 F.m. 6L00893
49	33964	Antivibrante	Damper bushing	Element antivibrant	Vibfischelement	3	D.m. 6L00640 F.m. 6L00887 e D.m. 6L008 F.m. 6L00893

* ▪

▪ F.m. 6L008879 e D.m. 6L008907 F.m. 6L008932

N° CATALOGO - CATALOG No. - Nr. CATALOGUE - KATALOG Nr.: 37143 PAGINA EMESSA Febbraio '84 - PAGE IUSSED February '84 - PAGE IMPRIME Février '84 - SEITE HERAUSGEGEBEN Februar '84

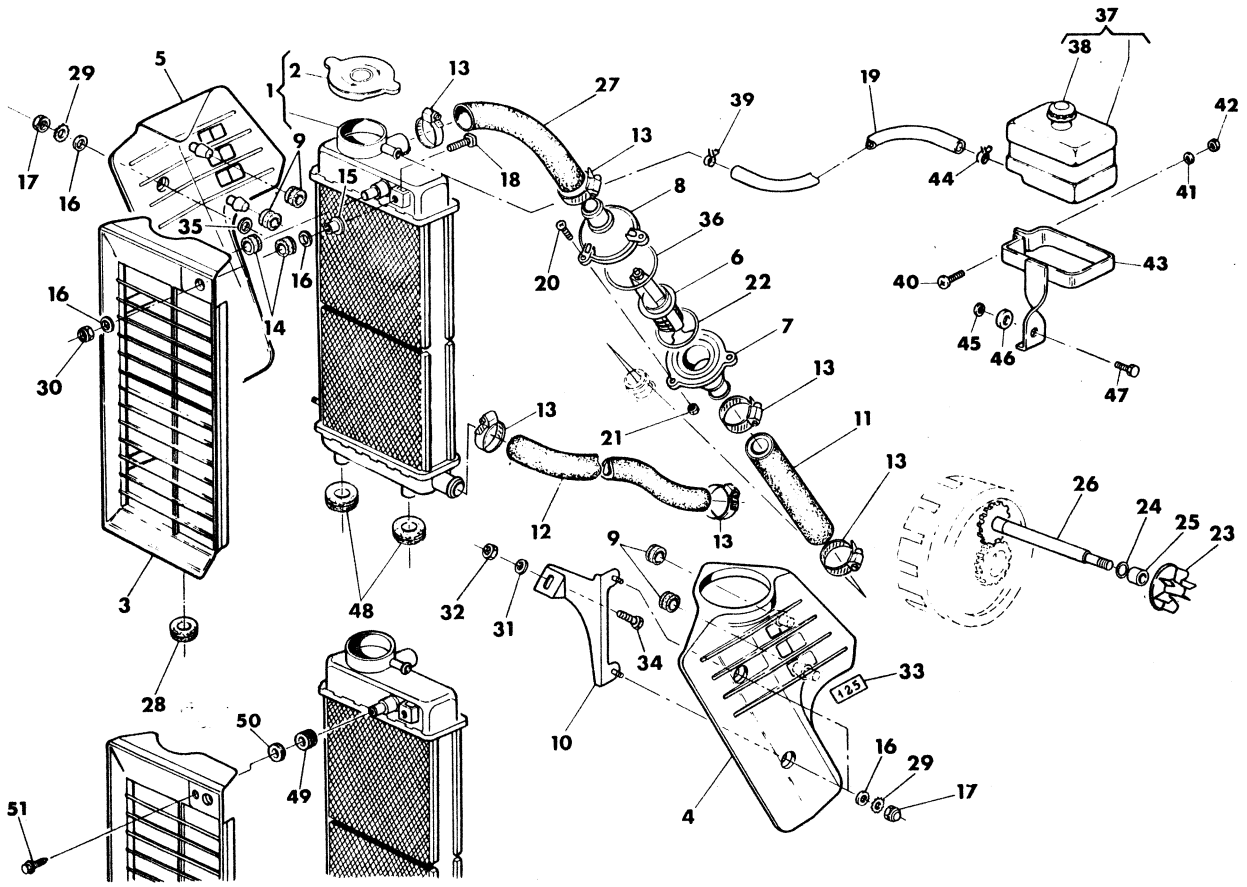

Index No. Pos. N.	Code N. Nr. Code N. Cod. Code Nr.	DENOMINAZIONE	NAME	DESIGNATION	BESHREIBUNG	Q.ty Q.tà Q.te M.ge	Validity Validità Validité Gultig
1	40470	Radiatore completo	Radiator assy	Radiator compl.	Kühler Kpl.	1	
2	38373	Tappo	Plug	Bouchon	Verchlus	1	
3	40474	Griglia ant. di protezione	Front guard	Protection A.V.	Vorder schulz	1	
4	38653	Protezione later. sinistra	Left guard	Protection G.	L. Sculz	1	
5	40475	Protezione later. destra	Right guard	Protection D.	R. Schutz	1	
6	40891	Termostato	Thermo-switch	Termostate	Tkermostate	1	
7	38376	Supporto termostato	Support thermo-switch	Support termostate	Tkermostate halter	1	
8	38377	Coperchio	Cover	Couvercle	Deckel	1	
9	38729	Antivibrante	Damper bushing	Element antivibrant	Vibrierschtzelement	4	
10	38730	Staffa sinistra	Left stirrup	Etrier G.	Strippe L.	1	
11	38379	Condotto dalla testa al termostato	Line	Conduite	Rohr	1	
12	40471	Condotto dal radiatore alla pompa	Line	Conduite	Rohr	1	
13	22613	Fascetta	Clamp	Collier	Rohrring	6	
14	18048	Antivibrante	Damper bushing	Element antivibrant	Vibrierschtzelement	2	F.m. 6L014004
15	38375	Distanziale con colletto	Spacer	Entretoise	Distanzstück	1	F.m. 6L014004
16	1732	Rosetta	Washer	Rondelle	Scheibe	6	F.m. 6L014004
	1732	Rosetta	Washer	Rondelle	Scheibe	4	D.m. 6L014005
17	N15094-G5a	Dado cieco	Nut	Ecrou	Mutter	4	
18	38374	Vite	Screw	Vis	Schraube	1	F.m. 6L014004
19	40429	Condotto	Line	Conduite	Rohr	1	
20	37391	Vite	Screw	Vis	Schraube	3	
21	N15033-G22	Dado	Nut	Ecrou	Mutter	3	
22	40007	Anello OR	«O» Ring	Joint «O»	«O» Ring	1	
23	33743	Girante	Rotor	Couronne	Windrad	1	
24	34083	Apello OR	«O» ring	Joint «O»	«O» Ring	1	
25	38216	Distanziale	Spacer	Entretoise	Distanzstück	1	
26	33716	Albero di rinvio com. pompa Z=16	Shaft Z=16	Arbre Z=16	Wlle Z=16	1	
27	38380	Condotto dal termostato al radiatore	Line	Conduite	Rohr	1	
28	18048	Antivibrante	Damper bushing	Element antivivrant	Vibrierschtzelement	1	
29	N15636-G22	Rosetta dentellata	Washer	Rondelle	Scheibe	4	
30	14868	Dado frenato	Nut	Ecrou	Mutter	1	F.m. 6L014004

GE IUSSED April '84 - PAGE IMPRIME Avril '84 - SEITE HERAUSGEGEBEN April '84
N° CATALOGO - CATALOG No. - Nr. CATALOGUE - KATALOG Nr.: 37143 PAGINA EMESSA Aprile '

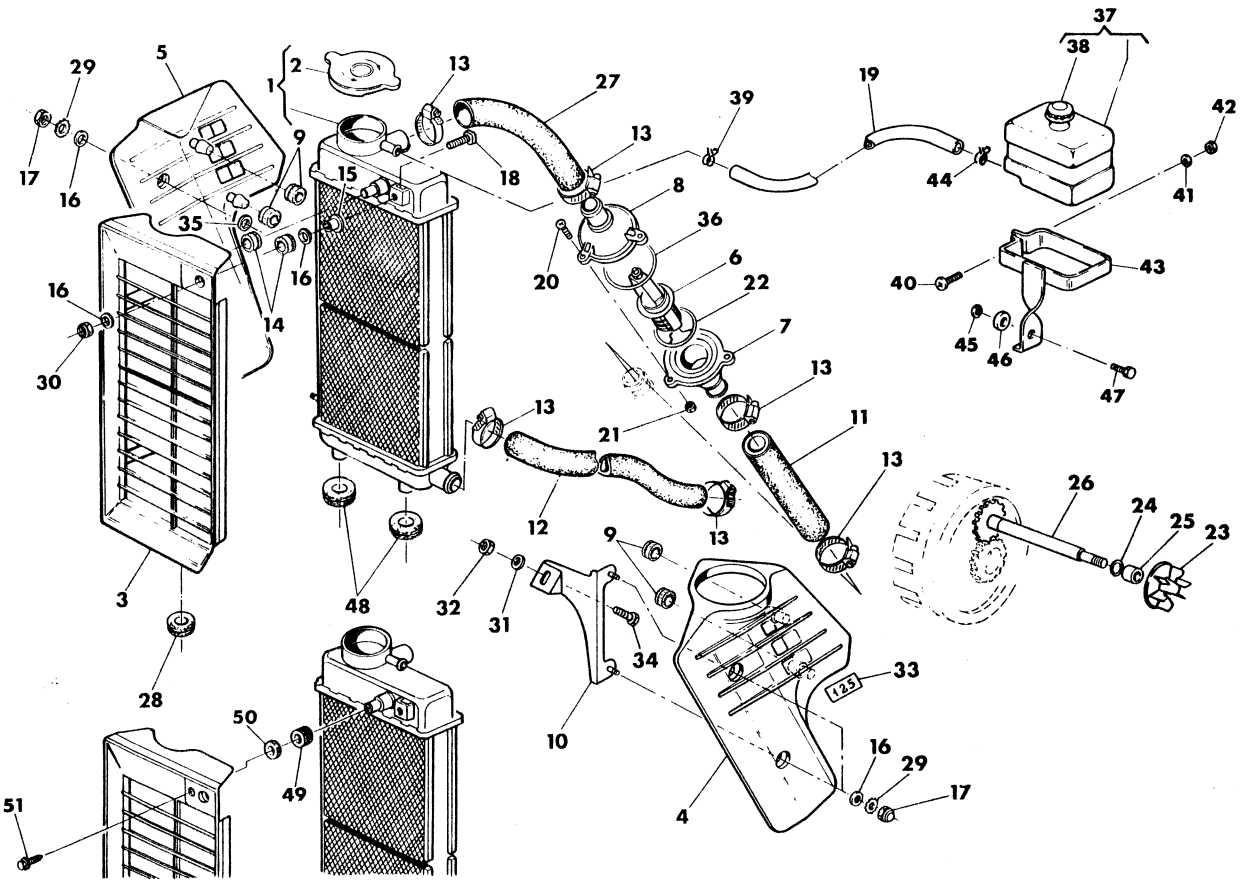

Index No. Pos. N.	Code N. Nr. Code N. Cod. Code Nr.	DENOMINAZIONE	NAME	DESIGNATION	BESHREIBUNG	Q.ty Q.tà Q.te M.ge	Validity Validità Validité Gultig
31	1911	Rosetta piana	Washer	Rondelle	Scheibe	1	
32	14668	Dado frenato	Nut	Ecrou	Mutter	1	
33	39802	Adesivo per protezione laterale	Trim	Decalcomanie	Abziehbild	2	
34	N1140-G22	Vite	Screw	Vis	Schraube	2	
35	N15549-G22	Rondella piana sup. ed inf. destra	Washer	Rondelle	Scheibe	2	
36	23123	Anello OR	«O» ring	Joint «O»	«O» Ring	1	
37	40426	Serbatoio espans. liquido	Tank	Reservoir	Tank	1	
38	40427	Tappo	Plug	Bouchon	Versechluss	1	
39	40432	Fascetta	Clamp	Collier	Schelle	1	
40	24962	Vite	Screw	Vis	Schraube	1	
41	N15503-G22	Rosetta piana	Washer	Rondelle	Scheibe	1	
42	30568	Dado	Nut	Ecrou	Mutter	1	
43	40428	Supporto	Holder	Support	Halter	1	
44	40433	Fascetta	Clamp	Collier	Schelle	1	
45	N15536-G22	Rosetta elastica	Spring washer	Rondelle elastique	Federscheibe	1	
46	12197	Distanziale	Spacer	Entretoise	Distanzstück	1	
47	N1081-G22	Vite	Screw	Vis	Schraube	1	
48	18417	Antivibrante	Damper bushing	Element antivibrant	Vibrischtzelement	2	
49	18048	Antivibrante	Damper bushing	Element antivibrant	Vibrischtzelement	1	D.m. 6L 01400
50	28613	Guarnizione	Gasket	Joint	Dichtung	1	D.m. 6L 01400
51	20536	Vite	Screw	Vis	Schraube	1	D.m. 6L 01400

* : D.m. 6L008880 F.m. 6L008906 e D.m. 6L008933

N° CATALOGO - CATALOG No. - Nr. CATALOGUE - KATALOG Nr.: 37143 PAGINA EMESSA Aprile '84 - PAGE IUSSED April '84 - PAGE IMPRIME Avril '84 - SEITE HERAUSGEGEBEN April '84

AGG

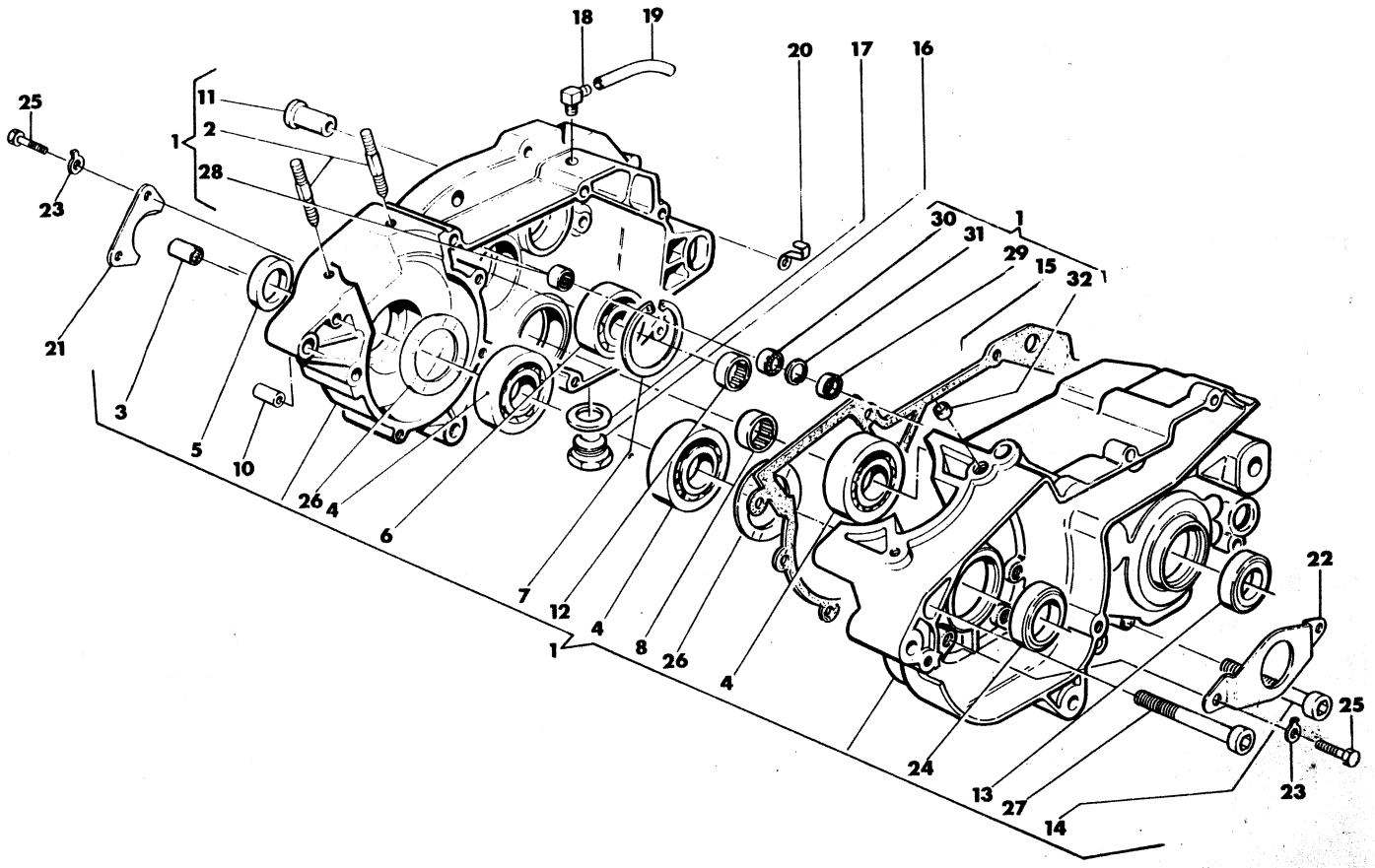

Index No. Pos. N.	Code N. Nr. Code N. Cod. Code Nr.	DENOMINAZIONE	NAME	DESIGNATION	BESHREIBUNG	Q.ty Q.tà Q.te M.ge	Validity Validità Validité Gultig
1	33735	Carter accoppiati completi	Crankcase assy	Carters assemblès compl.	Kurbelgehause kpl.	1	
2	30860	Prigioniero	Stud bolt	Goujon prisonnier	Stiftshraube	4	
3	31748	Boccola a rullini alb. pompa olio	Bearign puller, oil pump	Roulement à aguilles, pompe à huile	Nadelkafig Oelpumpe	1	
4	24947	Cuscinetto alb. motore e alb. second.	Bearing	Roulement	Lager	3	
5	30728	Anello di tenuta	Seal ring	Bague d'étanchéité	Dichtungsring	1	
6	4617	Cuscinetto alb. primario	Bearing	Roulement	Lager	1	
7	N21272-G0	Anello elastico	Circlip	Bague d'arrét	Federring	1	
8	36440	Cuscinetto a rullini per alb. secondario	Bearing	Roulement	Lager	1	
10	7719	Bussola rif. carter e cop. destro	Bushing	Douille	Buchse	4	
11	33642	Bussola	Bushing	Douille	Buchse	2	
12	24951	Boccola a rullini alb. primario	Needle bearing	Roulement a aiguilles	Nadel Käfig	1	
13	36357	Anello di tenuta	Seal ring	Bague d'étanchéité	Dichtungsring	1	
14	N2515-G22	Vite	Screw	Vis	Schraube	9	
15	33165	Guarnizione	Gasket	Joint	Dichtung	1	
16	11524	Tappo scarico olio	Plug	Bouchon	Verschluss	1	
17	6725/3	Rosetta di tenuta	Washer	Rondelle	Dichtring	1	
18	19620	Raccordo sfiato	Union	Raccord	Anschluss	1	
19	32485	Tubetto	Tube	Tuyau	Rohr	1	
20	24319	Piastrina rit. cavi volano e tubetto raccordo sfiato	Plate	Plaque	Platte	2	
21	33312	Piastrina per paraolio lato destro	Plate	Plaque	Platte	1	
22	33313	Piastrina per paraolio lato sinistro	Plate	Plaque	Platte	1	
23	8146	Rosetta di sicurezza	Washer	Rondelle	Dichtring	4	
24	32389	Anello di tenuta	Seal ring	Bague detaeheite	Dichfungsring	1	
25	N1077-G22	Vite	Screw	Vis	Schraube	4	
26	33311	Rosetta	Washer	Rondelle	Dichtring	2	
27	N2519-G22	Vite	Screw	Vis	SChraube	1	
28	33718	Boccola a rullini per albero pompa acqua	Needle bearing	Roulement a aiguilles	Nadel Kafing	1	
29	38215	Anello di tenuta per pompa acqua	Seal ring	Bague d'étancheite	Dichtungsring	1	
30	6597	Cuscinetto alb. rinvio pompa acqua	Bearing	Roulement	Lager	1	
31	38214	Anello Seeger	Circlip	Bague d'arrêt	Federring	1	
32	34475	Bussola di rif. per cilindro	Bushing	Douille	Buchse	1	

N° CATALOGO - CATALOG No. - Nr. CATALOGUE - KATALOG Nr.: 37143 PAGINA EMESSA Luglio '83 - PAGE IUSSED July '83 - PAGE IMPRIME Juillet '83 - SEITE HERAUSGEGEBEN Juli '83

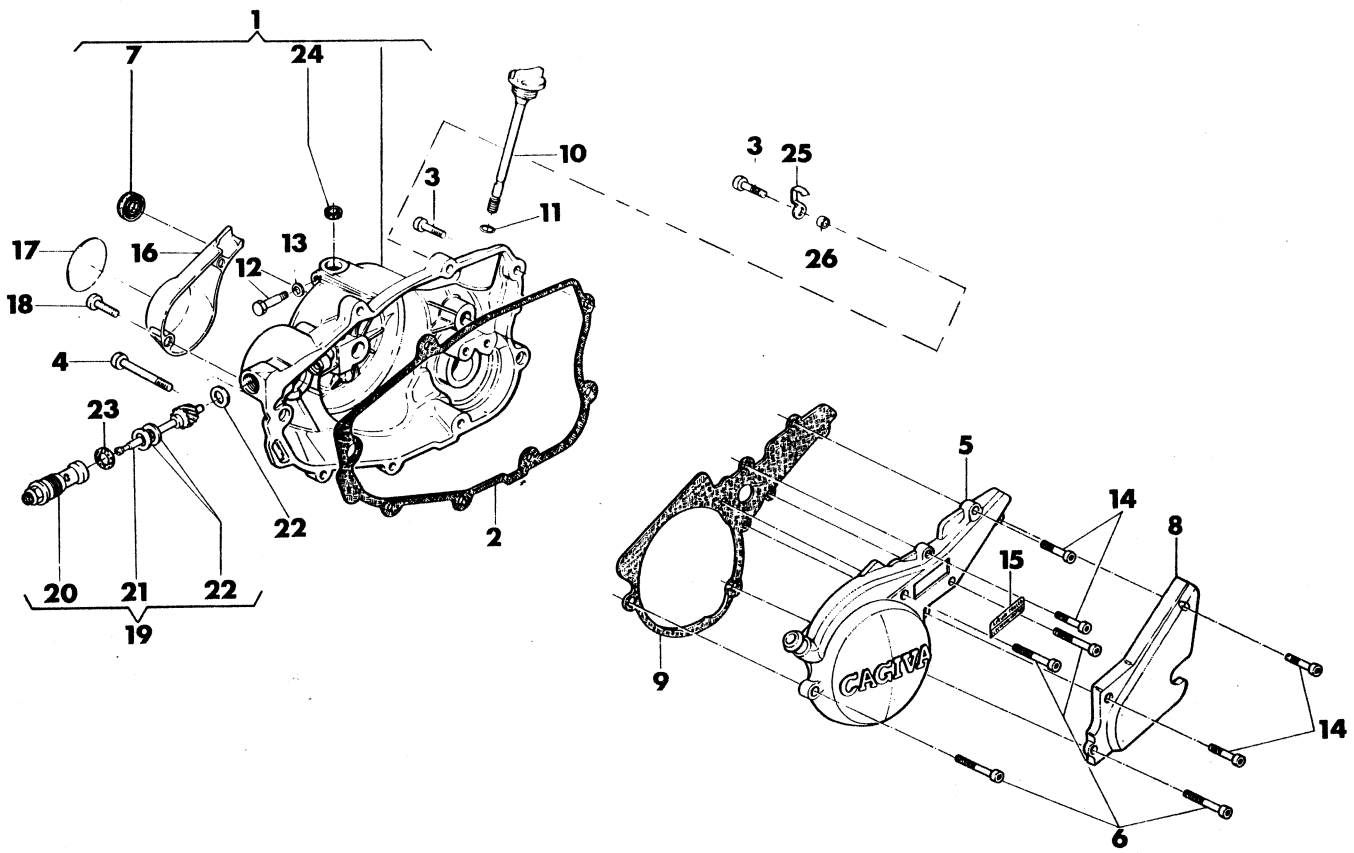

Index No. Pos. N.	Code N. Nr. Code N. Cod. Code Nr.	DENOMINAZIONE	NAME	DESIGNATION	BESHREIBUNG	Q.ty Q.tà Q.te M.ge	Validity Validità Validité Gultig
1	38981	Ass. coperchio destro	Right cover assy	Couvercle D. compl.	Deckel R. Kpl.	1	
2	31752	Guarnizione	Gasket	Joint	Dichtung	1	
3	N2510-G22	Vite	Screw	Vis	Schraube	6	
4	N2512-G22	Vite	Screw	Vis	Schraube	2	
5	33715	Coperchio sinistro	Left cover	Couvercle G.	Deckel L.	1	
6	N2511-G22	Vite	Screw	Vis	Schraube	4	
7	36653	Anello di tenuta alb. avviamento	Seal ring	Bague d'étancheité	Dichtungsring	1	
8	33714	Coperchio pignone catena	Cover	Couvercle	Deckel	1	
9	36421	Guarnizione	Gasket	Joint	Dichtung	1	
10	31819	Tappo carico olio	Plug	Bouchon	Verschluss	1	
11	27960	Rosetta di tenuta	Washer	Rondelle	Dichtring	1	
12	31388	Vite di fermo per alb. com. cremagliera	Screw	Vis	Schraube	1	
13	N15580	Rosetta di tenuta	Washer	Rondelle	Dichtring	1	
14	N2509-G22	Vite	Screw	Vis	Schraube	4	
15	38078	Autoadesivo sinistro	Left trim	Décalcomanie G.	Abziehbild L.	1	
16	31699	Coperchio pompa olio	Oil pumpe cover	Couvercle pumpe huile	Oelpumpe Deckel	1	
17	33262	Autoadesivo destro	Right trim	Décalcomanie D.	Abziehbild R.	1	
18	24962	Vite	Screw	Vis	Schraube	2	
19	33263	Rinvio contagiri compl.	Drive unit assy	Renvoi compl.	Vorgelege Kpl.	1	
20	33264	Bussola	Bushing	Douille	Buchse	1	
21	33265	Pignone	Pinion	Pignon	Ritzel	1	
22	33266	Rosetta di rasamento	Washer	Rondelle	Scheibe	3	
23	N15599	Guarnizione di tenuta	Gasket	Joint	Dichtung	1	
24	22946	Anello di tenuta	O-Ring	Bague d'étanchéité	Dichtring	1	
25	35370	Piastrina fiss. condotti olio	Plate	Plaque	Platte	1	
26	35369	Distanziale	Spacer	Entretoise	Distanzstück	1	

N° CATALOGO - CATALOG No. - Nr. CATALOGUE - KATALOG Nr.: 37143 PAGINA EMESSA Luglio '83 - PAGE IUSSED July '83 - PAGE IMPRIME Juillet '83 - SEITE HERAUSGEGEBEN Juli '83

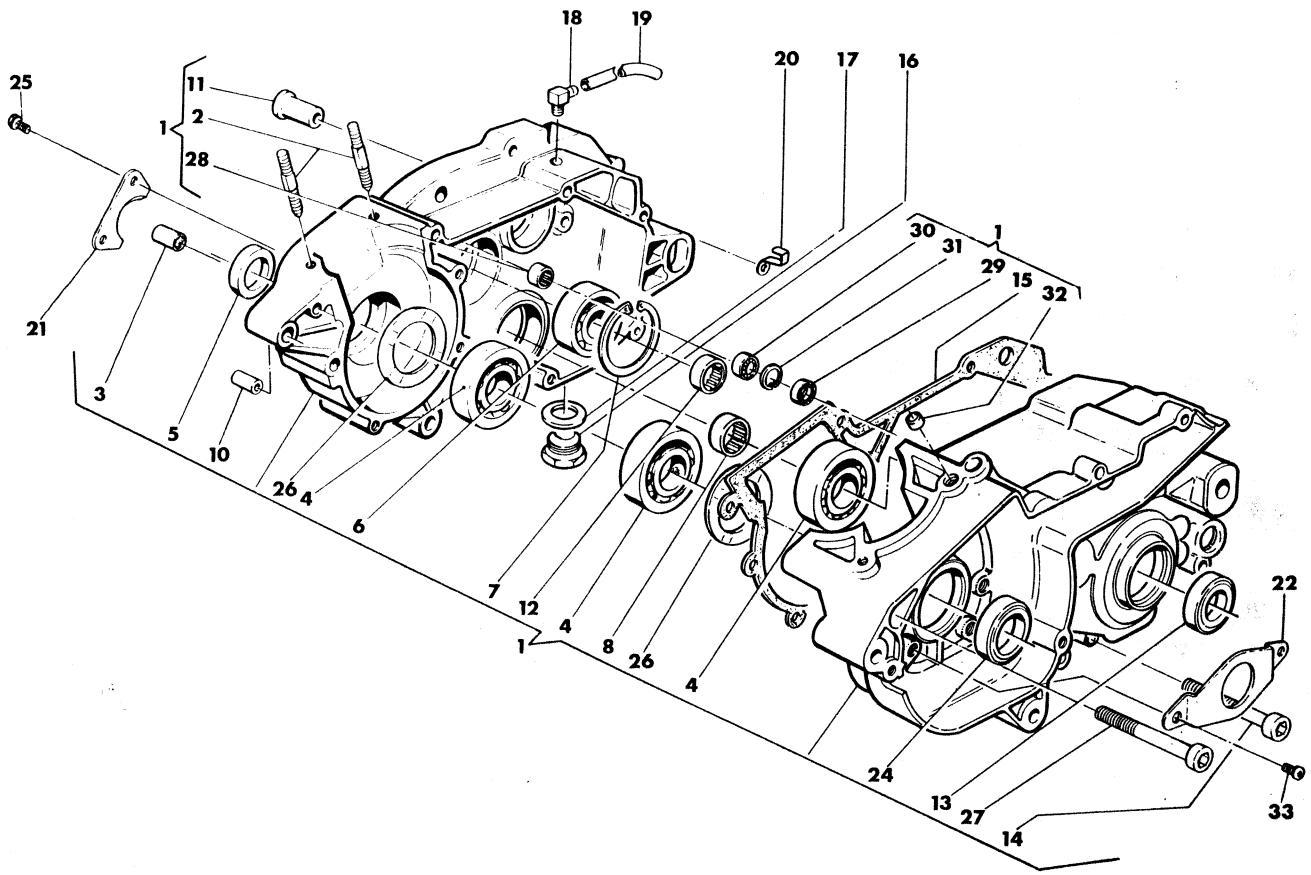

Index No. Pos. N.	Code N. Nr. Code N. Cod. Code Nr.	DENOMINAZIONE	NAME	DESIGNATION	BESHREIBUNG	Q.ty Q.tà Q.te M.ge	Validity Validità Validité Gultig
1	33735	Carter accoppiati completi	Crankcase assy	Carters assemblès compl.	Kurbelgehause kpl.	1	
2	30860	Prigioniero	Stud bolt	Goujon prisonnier	Stiftshraube	4	
3	31748	Boccola a rullini alb. pompa olio	Bearign puller, oil pump	Roulement à aguilles, pompe à huile	Nadelkafig Oelpumpe	1	
4	24947	Cuscinetto alb. motore e alb. second.	Bearing	Roulement	Lager	3	
5	30728	Anello di tenuta	Seal ring	Bague d'étanchéité	Dichtungsring	1	
6	4617	Cuscinetto alb. primario	Bearing	Roulement	Lager	1	
7	N21272-G0	Anello elastico	Circlip	Bague d'arrét	Federring	1	
8	36440	Cuscinetto a rullini per alb. secondario	Bearing	Roulement	Lager	1	
10	7719	Bussola rif. carter e cop. destro	Bushing	Douille	Buchse	4	
11	33642	Bussola	Bushing	Douille	Buchse	2	
12	24951	Boccola a rullini alb. primario	Needle bearing	Roulement a aiguilles	Nadel Kafig	1	
13	36357	Anello di tenuta	Seal ring	Bague d'étanchéité	Dichtungsring	1	
14	N2515-G22	Vite	Screw	Vis	Schraube	9	
15	33165	Guarnizione	Gasket	Joint	Dichtung	1	
16	11524	Tappo scarico olio	Plug	Bouchon	Verschluss	1	
17	6725/3	Rosetta di tenuta	Washer	Rondelle	Dichtring	1	
18	19620	Raccordo sfiato	Union	Raccord	Anschluss	1	
19	41750	Tubetto	Tube	Tuyau	Rohr	1	
20	24319	Piastrina rit. tubetto raccordo sfiato	Plate	Plaque	Platte	1	
21	33312	Piastrina per paraolio lato destro	Plate	Plaque	Platte	1	
22	33313	Piastrina per paraolio lato sinistro	Plate	Plaque	Platte	1	
24	32389	Anello di tenuta	Seal ring	Bague detaeheite	Dichfungsring	1	
25	N1077-G22	Vite	Screw	Vis	Schraube	2	
26	33311	Rosetta	Washer	Rondelle	Dichtring	2	
27	N2519-G22	Vite	Screw	Vis	SChraube	1	
28	33718	Boccola a rullini per albero pompa acqua	Needle bearing	Roulement a aiguilles	Nadel Kafing	1	
29	38215	Anello di tenuta per pompa acqua	Seal ring	Bague d'étancheite	Dichtungsring	1	
30	6597	Cuscinetto alb. rinvio pompa acqua	Bearing	Roulement	Lager	1	
31	38214	Anello Seeger	Circlip	Bague d'arrêt	Federring	1	
32	34475	Bussola di rif. per cilindro	Bushing	Douille	Buchse	1	
33	33564	Vite	Screw	Vis	Schraube	2	

N° CATALOGO - CATALOG No. - Nr. CATALOGUE - KATALOG Nr.: 37143 PAGINA EMESSA Aprile '84 - PAGE IUSSED April '84 - PAGE IMPRIME Avril '84 - SEITE HERAUSGEGEBEN April '84

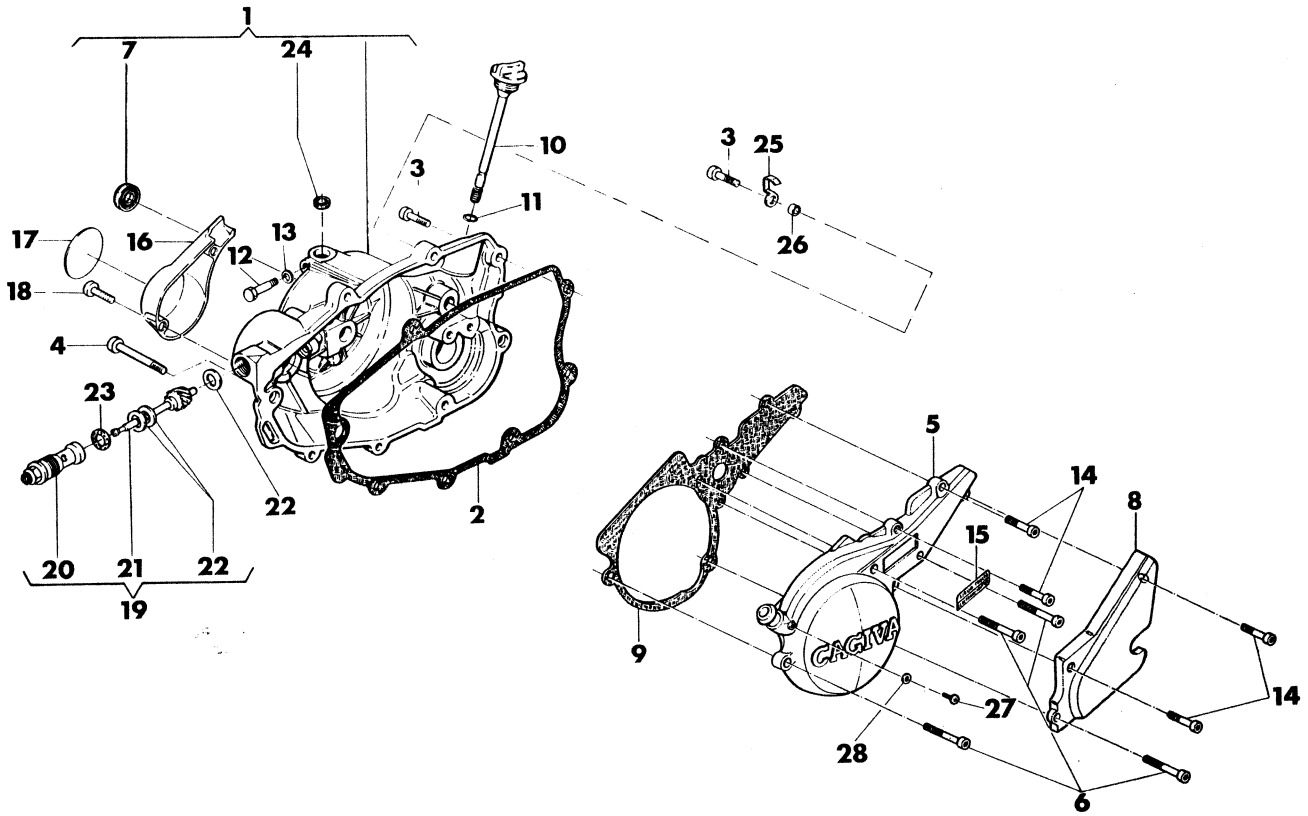

Index No. Pos. N.	Code N. Nr. Code N. Cod. Code Nr.	DENOMINAZIONE	NAME	DESIGNATION	BESHREIBUNG	Q.ty Q.tà Q.te M.ge	Validity Validità Validité Gultig
1	38981	Ass. coperchio destro	Right cover assy	Couvercle D. compl.	Deckel R. Kpl.	1	
2	31752	Guarnizione	Gasket	Joint	Dichtung	1	
3	N2510-G22	Vite	Screw	Vis	Schraube	6	
4	N2512-G22	Vite	Screw	Vis	Schraube	2	
5	39950	Coperchio sinistro	Left cover	Couvercle G.	Deckel L.	1	
6	N2511-G22	Vite	Screw	Vis	Schraube	4	
7	36653	Anello di tenuta alb. avviamento	Seal ring	Bague d'étancheité	Dichtungsring	1	
8	33714	Coperchio pignone catena	Cover	Couvercle	Deckel	1	
9	36421	Guarnizione	Gasket	Joint	Dichtung	1	
10	31819	Tappo carico olio	Plug	Bouchon	Verschluss	1	
11	27960	Rosetta di tenuta	Washer	Rondelle	Dichtring	1	
12	31388	Vite di fermo per alb. com. cremagliera	Screw	Vis	Schraube	1	
13	N15580	Rosetta di tenuta	Washer	Rondelle	Dichtring	1	
14	N2509-G22	Vite	Screw	Vis	Schraube	4	
15	38078	Autoadesivo sinistro	Left trim	Décalcomanie G.	Abziehbild L.	1	
16	31699	Coperchio pompa olio	Oil pumpe cover	Couvercle pumpe huile	Oelpumpe Deckel	1	
17	33262	Autoadesivo destro	Right trim	Décalcomanie D.	Abziehbild R.	1	
18	24962	Vite	Screw	Vis	Schraube	2	
19	33263	Rinvio contagiri compl.	Drive unit assy	Renvoi compl.	Vorgelege Kpl.	1	
20	33264	Bussola	Bushing	Douille	Buchse	1	
21	33265	Pignone	Pinion	Pignon	Ritzel	1	
22	33266	Rosetta di rasamento	Washer	Rondelle	Scheibe	3	
23	N15599	Guarnizione di tenuta	Gasket	Joint	Dichtung	1	
24	22946	Anello di tenuta	O-Ring	Bague d'étanchéité	Dichtring	1	
25	35370	Piastrina fiss. condotti olio	Plate	Plaque	Platte	1	
26	35369	Distanziale	Spacer	Entretoise	Distanzstück	1	
27	35099	Vite scarico acqua	Screw	Vis	Schraube	1	
28	N15673	Rosetta di tenuta	Washer	Rondelle	Scheibe	1	

N° CATALOGO - CATALOG No. - Nr. CATALOGUE - KATALOG Nr.: 37143 PAGINA EMESSA Febbraio '84 - [illegible] IUSSED February '84 - PAGE IMPRIME Février '84 - SEITE HERAUSGEGEBEN Februar '84

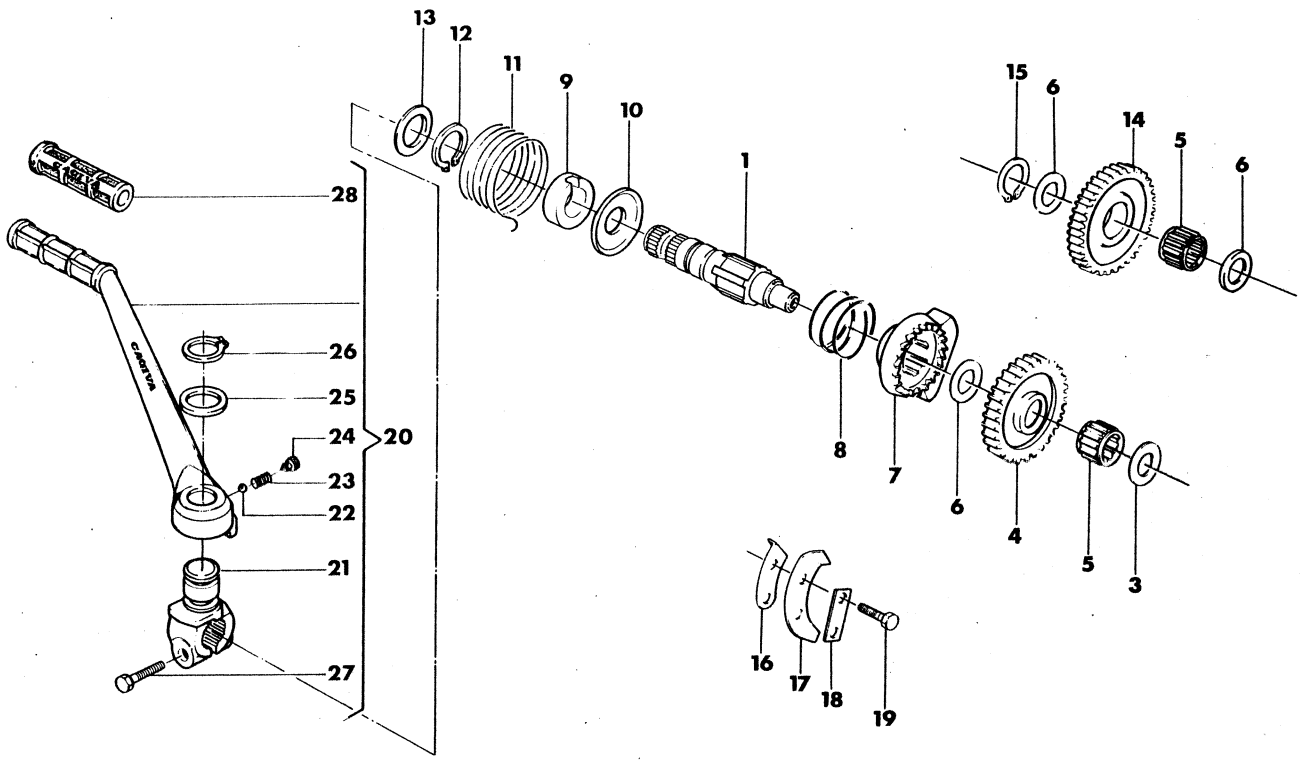

Index No. Pos. N.	Code N. Nr. Code N. Cod. Code Nr.	DENOMINAZIONE	NAME	DESIGNATION	BESHREIBUNG	Q.ty Q.tà Q.te M.ge	Validity Validità Validité Gultig
1	36379	Albero com. avviamento	Starter crank shaft	Arbre de démarrage	Kickstarterwelle	1	
3	4551/10	Rosetta di rasam.sp. 1,0 mm.	Washer thrust thick 1,0 mm.	Rondelle d'épaulement 1,0 mm.	Anlaufscheibe St. 1,0 mm.	1	
4	34624	Ingranaggio con cricchetto z=27	Gear z=27	Engrenage z=27	Zahnrad z=27	1	
5	22375	Gabbia a rullini	Needle bearing	Roulement a aiguilles	Nadelkafig	2	
6	4553/6	Rosetta di rasam. sp. 0,6 mm.	Washer thrust thick 0,6 mm.	Rondelle d'épaul. esp 0,6 mm.	Anlaufscheibe St. 0,6 mm.	3	
7	24905	Manicotto scorrevole	Ratcher starter	Manchon	Muffe	1	
8	31762	Molla	Spring	Ressort	Feder	1	
9	31763	Distanziale	Spacer	Entretoise	Abstandsstuck	1	
10	31795	Rosetta di spallamento	Washer	Rondelle	Dichtring	1	
11	31764	Molla ritorno leva	Spring	Ressort	Feder	1	
12	N21206-G0	Anello Seeger	Circlip	Bague d'arrét	Federring	1	
13	10904/10	Rosetta di spallamento sp. 1,0 mm.	Washer thrust thick 1,0 mm.	Rondelle d'epaulement 1,0 mm.	Anlaufscheibe St. 1,0 mm.	1	
14	34625	Ingranaggio di rinvio z=27	Gear z=27	Engrenage z=27	Zahnrad z=27	1	
15	N21204-G0	Anello Seeger	Circlip	Bague d'arrét	Federring	1	
16	31695	Piastrina fine corsa	Plate	Plaque	Platte	1	
17	31696	Piastrina disinnesto	Plate	Plaque	Platte	1	
18	20474	Piastrina di sicurezza	Safety washer	Plaque	Platte	1	
19	N1081-G22	Vite	Screw	Vis	Schraube	2	
20	39050	Leva avviamento completa	Starter crank assy	Levier compl.	Hebel Kpl.	1	
21	39049	Morsetto	Clamp	Eton	Klamme	1	
22	N21507	Sfera1/4''	Ball 1/4''	Bille 1/4''	Kugel 1/4''	1	
23	32203	Molla	Spring	Ressort	Feder	1	
24	33777	Tappo	Plug	Bouchon	Verchluss	1	
25	32205	Rondella	Washer	Rondelle	Scheibe	1	
26	N21206-G0	Anello elastico Seeger	Circlip	Bague d'arret	Federring	1	
27	N1142-G22	Vite fiss. leva	Screw	Vis	Schraube	1	
28	33742	Manicotto	Rubber	Manchon	Muffe	1	

N° CATALOGO - CATALOG No. - Nr. CATALOGUE - KATALOG Nr.: 37143 PAGINA EMESSA Luglio '83 - PAGE IUSSED July '83 - PAGE IMPRIME Juillet '83 - SEITE HERAUSGEGEBEN Juli '83

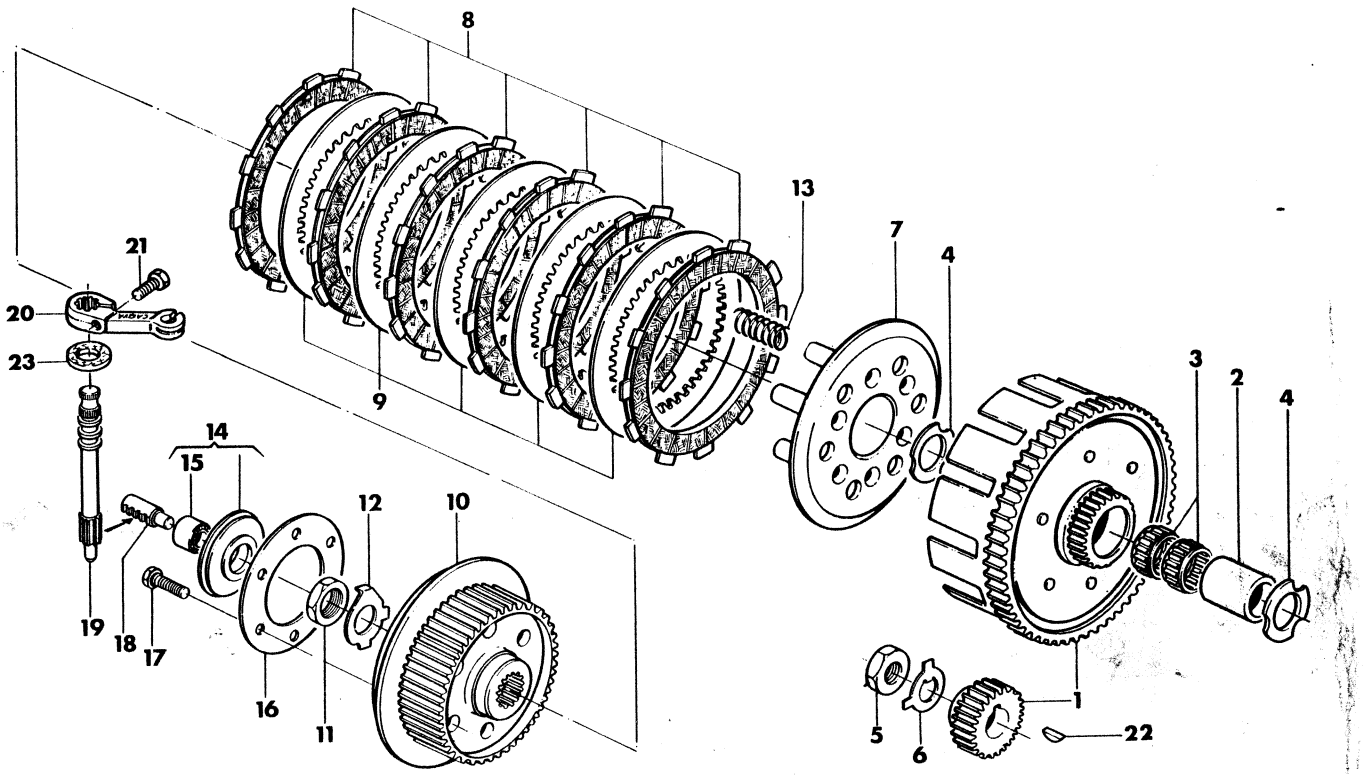

Index No. Pos. N.	Code N. Nr. Code N. Cod. Code Nr.	DENOMINAZIONE	NAME	DESIGNATION	BESHREIBUNG	Q.ty Q.tà Q.te M.ge	Validity Validità Validité Gultig
1	38217	Coppia trasm. primaria	Set of matched primary	Engrenages trans. pr.	Stirnraderpaar	1	
2	24983	Distanziale ingr. condotto	Spacer	Entretoise	Abstandsstuck	1	
3	25044	Gabbia a rullini	Needle bearing	Roulement a aiguilles	Nadelkafig	2	
4	24984	Rosetta di spallamento	Washer	Rondelle	Dichtring	2	
5	19627	Dado	Nut	Ecrou	Mutter	1	
6	31739	Rosetta di sicurezza	Washer	Rondelle	Dichtring	1	
7	33191	Disco premifrizione	Plate	Disque	Platte	1	
8	33727	Disco conduttore	Plate	Disque	Platte	6	
9	33192	Disco condotto	Plate	Disque	Platte	5	
10	33193	Mozzo portadischi	Clutch hub assy	Moyeu porte-disques	Scheibenhatternabe	1	
11	3170	Dado	Nut	Ecrou	Mutter	1	
12	29089	Rosetta di sicurezza	Washer	Rondelle	Dichtring	1	
13	31382	Molla frizione	Spring	Ressort	Feder	6	
14	35109	Assieme spingimolle	Pressure spring	Serre ressort	Druckfeder	1	
15	35106	Cuscinetto	Bearing	Roulement	Lager	1	
16	36577	Disco ritegno molle	Plate	Disque	Platte	1	
17	30820	Vite	Screw	Vis	Schraube	6	
18	31485	Cremagliera com. frizione	Rack	Cremaillere	Zahnstange	1	
19	33781	Albero com. cremagliera	Shaft	Arbre	Welle	1	
20	32612	Leva com. cremagliera	Lever	Levier	Lasche	1	
21	N1081-G22	Vite	Screw	Vis	Schraube	1	
22	N21007	Linguetta americana	Key	Clavette	Keil	1	
23	33759	Anello in feltro	Feltseal	Bague en fetre	Filzring	1	

N° CATALOGO - CATALOG No. - Nr. CATALOGUE - KATALOG Nr.: 37143 PAGINA EMESSA Luglio '83 - PAGE IUSSED July '83 - PAGE IMPRIME Juillet '83 - SEITE HERAUSGEGEBEN Juli '83

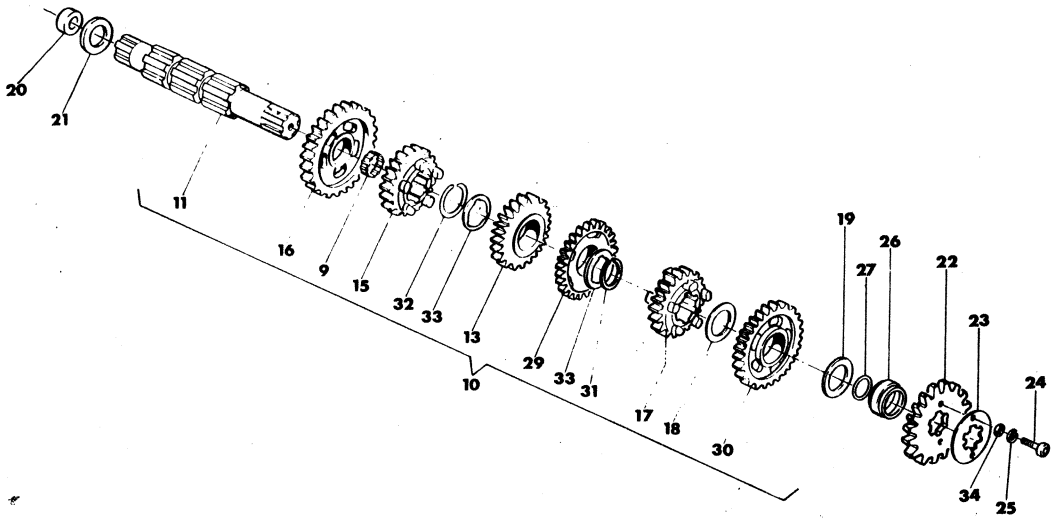

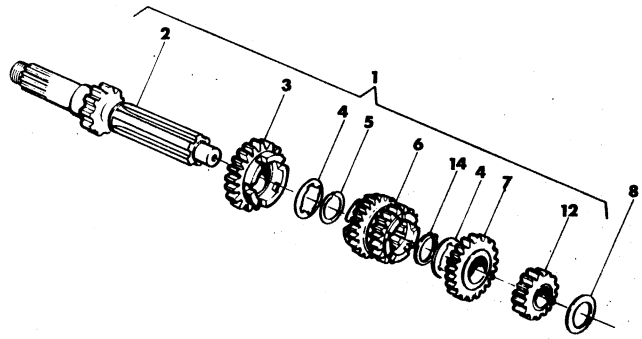

Index No. Pos. N.	Code N. Nr. Code N. Cod. Code Nr.	DENOMINAZIONE	NAME	DESIGNATION	BESHREIBUNG	Q.ty Q.tà Q.te M.ge	Validity Validità Validité Gultig
1	33340	Assieme albero primario	Main shaft assy	Ensemble arbre prim.	Abtriebswelle Kpl.	1	
2	33341	Albero primario z=11	Main shaft z=11	Arbre prim. z=11	Welle z=11	1	
3	33577	Ingran. sesta vel. A.P. z=25	Gear, main shaft 6 th z=25	Pignon 6éme A.P. z=25	Stirnrader 6 z=25	1	
4	25151	Rosetta di rasamento	Washer	Rondelle	Dichtring	1	
5	N21208-G0	Anello Seeger	Circlip	Bague d'arret	Federring	1	
6	33579	Ingran. scorrevole terza z=19 e quarta vel. A.P. z=21	Gear,3 rd z=19 and 4 th z=21	Pignon 3 éme z=19 et 4 éme z=21	Stirnrader 3 z=19, 4 z=21	1	
7	33578	Ingranag . Quinta vel. A.P. z=23	Gear, main shaft 5 th z=23	Engranage 5 éme z=23	Stirnrader 5 z=23	1	
8		Rosetta di rasamento	Washer	Rondelle	Dichtring	1	
	4881/30	Sp. 0,3 mm.	0,3 mm.	0,3 mm.	0,3 mm.		
	4881/50	Sp. 0,5 mm.	0,5 mm.	0,5 mm.	0,5 mm.		
	4881/80	Sp. 0,8 mm.	0,8 mm.	0,8 mm.	0,8 mm.		
9	31773	Gabbia a rullini	Needle bearing	Roulement a aiguille	Nadelkafig	1	
10	33343	Assieme albero secondario	Countershaft assy	Ensemble arbre secondaire	Nebenwelle Kpl.	1	
11	34686	Albero secondario	Countershaft	Arbre secondaire	Nebenwelle	1	
12	33580	Ingran. seconda vel. A.P. z=14	Gear, main shaft 2 nd z=14	Pignon 2 éme A.P. z=14	Stirnrader 2 z=14	1	
13	33583	Ingran. quarta vel. A.S. z=23	Gear counter shaft 4 th z=23	Engranage 4 éme z=23	Stirnrader 4 z=23	1	
14	34690	Anello Seeger	Circlip	Bague d'arrét	Federring	2	
15	33584	Ingran. sesta vel. A.S. z=21	Gear, counter shaft 6 th z=21	Pignon 6 éme A.S. z=21	Stirnrader 6 z=21	1	
16	33344	Ingran. prima vel. A.S. z=34	Gear counter shaft 1st z=34	Engrenage 1 ére z=34	Stirnrader 1 z=34	1	
17	33585	Ingran. quinta vel. A.S. z=22	Gear, counter shaft 5 th z=22	Pignon 5 éme A.S. z=22	Stirnrader 5 z=22	1	
18	7989/10	Rosetta di rasamento sp.=1,0 mm.	Thrust washer 1,0 mm.	Rondelle d'épaulement 1,0 mm.	Anlaufscheibe 1,0 mm.	1	
19	7989/3	Rosetta di rasam. sp.=0,3 mm.	Thrust washer 0,3 mm.	Rondelle d'épaulement 0,3 mm.	Anlaufscheibe 0,3 mm.	1	
	7989/5	Rosetta di rasam. sp.=0,5 mm.	Thrust washer 0,5 mm.	Rondelle d'épaulement 0,5 mm.	Anlautscheibe 0,5 mm.	1	
	7989/8	Rosetta di rasam. sp.=0,8 mm.	Thrust washer 0,8 mm.	Rondelle d,épaulement 0,8 mm.	Anlaufscheibe 0,8 mm.	1	
20	36441	Anello int. per cuscin. a rullini	Inner spacer needle bearing	Entretoise	Distanzstück	1	
21	32070/3	Rosetta di rasam. sp.=0,3 mm.	Thrust washer 0,3 mm.	Rondelle d'épaulement 0,3 mm.	Anlaufscheibe 0,3 mm.	1	
	32070/8	Rosetta di rasam. sp.=0,8 mm.	Thrust washer 0,8 mm.	Rondelle d'épaulement 0,8 mm.	Anlaufscheibe 0,8 mm.	1	
	32070/10	Rosetta di rasam. sp. =1,0 mm.	Thrust washer 1,0 mm.	Rondelle d'epaulement 1,0 mm.	Anlaufscheibe 1,0 mm.	1	
	32070/12	Rosetta di rasam. sp. =1,2 mm.	Thrust washer 1,2 mm.	Rondelle d'epaulement 1,2 mm.	Anlaufscheibe 1,2 mm.	1	
22	31742	Pignone uscita cambio z=16 (di serie)	Pinion z=16 (standard)	Pignon z=16 (standard)	Ritzel z=16 (in serie)	1	
	31741	Pignone uscita cambio z=15	Pinion z=15	Pignon z=15	Ritzel z=15	1	
23	31743	Piastrina	Plate	Plaque	Platte	1	
24	N2482-G22	Vite	Screw	Vis	Schraube	2	
25	N15535-G22	Rosetta elastica	Washer	Rondelle	Federring	2	

N° CATALOGO - CATALOG No. - Nr. CATALOGUE - KATALOG Nr.: 37143 PAGINA EMESSA Luglio '83 - PAGE IUSSED July '83 - PAGE IMPRIME Juillet '83 - SEITE HERAUSGEGEBEN Juli '83

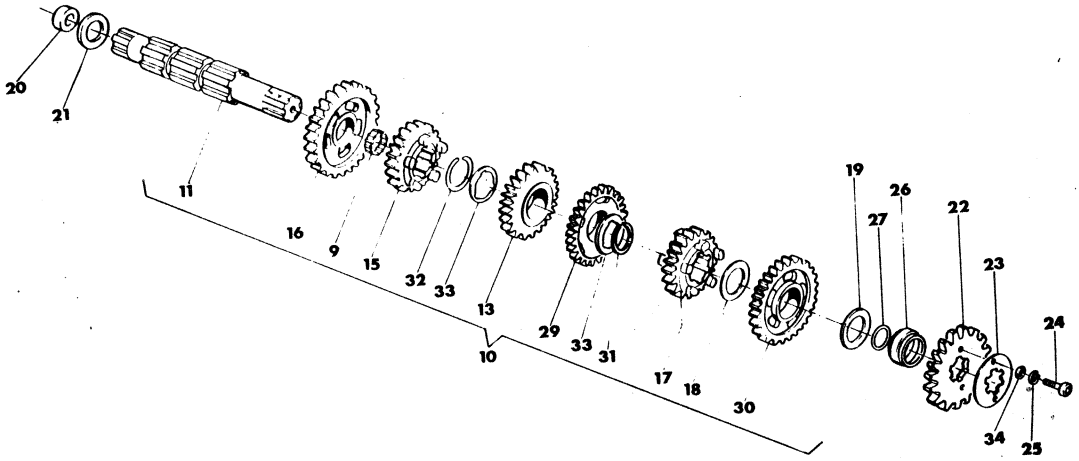

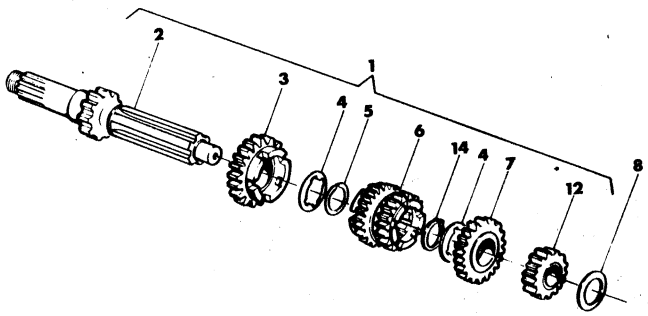

Index No. Pos. N.	Code N. Nr. Code N. Cod. Code Nr.	DENOMINAZIONE	NAME	DESIGNATION	BESHREIBUNG	Q.ty Q.tà Q.te M.ge	Validity Validità Validité Gültig
26	31744	Distanziale	Spacer	Entretoise	Abstandsstuck	1	
27	19789	Anello OR	"O" Ring	Joint "O"	O-Ring	1	
29	33582	Ingran. terza A.S. z=26	Gear, counter shaft 3 rd. z=26	Pignon 3 éme z=26	Stirnrader 3 z=26	1	
30	33581	Ingran. seconda A.S. z=27	Gear counter shaft 2nd z=27	Engranage 2éme A.S. z=27	Stirnrader 2 z=27	1	
31	31768	Anello elastico	Elastic ring	Bague élastique	Elastischerring	1	
32	N21209-G0	Anello elastico	Elastic ring	Bague élastique	Elastischerring	1	
33	34695	Rosetta di rasamento	Washer	Rondelle	Scheibe	2	
34	N15503-G22	Rosetta piana	Washer	Rondelle	Scheibe	2	

N° CATALOGO - CATALOG No. - Nr. CATALOGUE - KATALOG Nr.: 37143 PAGINA EMESSA Luglio '83 - PAGE IUSSED July '83 - PAGE IMPRIME Juillet '83 - SEITE HERAUSGEGEBEN Juli '83

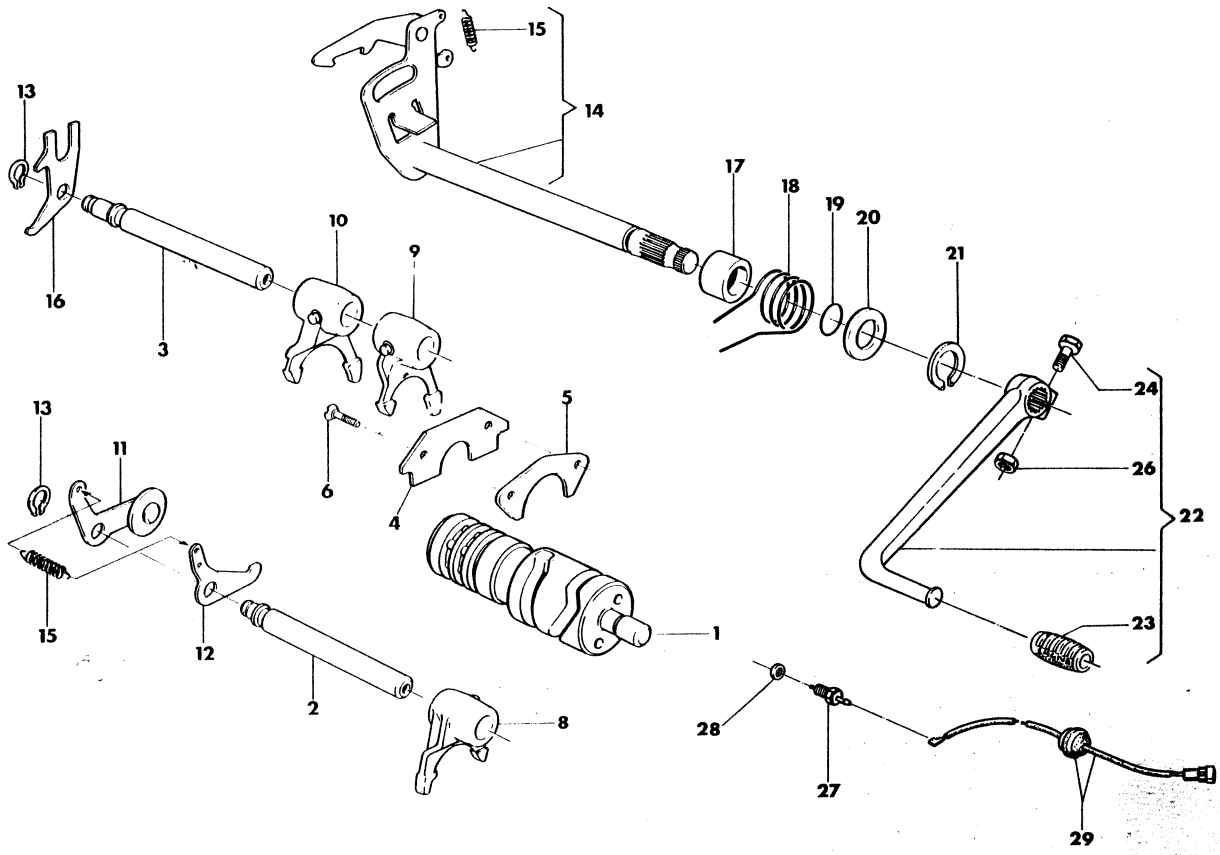

Index No. Pos. N.	Code N. Nr. Code N. Cod. Code Nr.	DENOMINAZIONE	NAME	DESIGNATION	BESHREIBUNG	Q.ty Q.tà Q.te M.ge	Validity Validità Validité Gultig
1	33274	Albero com. forcelle	Shaft	Arbre	Welle	1	
2	24838	Perno forcelle quinta e sesta vel.	Pin 5th, 6th	Pivot 5 éme, 6 éme	Slift 5, 6	1	
3	24839	Perno forcelle prima, seconda, terza, quarta vel.	Pin 1st, 2nd, 3rd, 4th	Pivot 1éme, 2éme, 3éme, 4éme	Slift 1, 2, 3, 4	1	
4	24840	Piastrina di ritegno	Plate	Plaque	Platte	1	
5	24841/2	Piastrina di rasamento Sp. 0,2 mm.	Plate 0,2 mm.	Plaque 0,2 mm.	Platte 0,2 mm.	3	
	24841/3	Piastrina di rasamento Sp. 0,3 mm.	Plate 0,3 mm.	Plaque 0,3 mm.	Platte 0,3 mm.	3	
6	N3834-G22	Vite	Screw	Vis	Schraube	2	
8	33721	Forcella com. ingr. quinta e sesta vel. A.P.	Fork gear shifter 5th, 6th	Fourche 5éme, 6éme	Schaltgabellachse 5, 6	1	
9	32586	Forcella com. ingr. seconda e terza vel. A .S.	Fork gear shifter 2nd, 3rd	Fourche 2éme, 3éme	Schaltgabellachse 2, 3	1	
10	26134	Forcella com. ingr. prima e quarta vel. A.S.	Fork gear shifter 1st, 4th	Fourche 1ere, 4éme	Schaltgabellachse 1, 4	1	
11	34035	Saltarello fissa marce	Pawl	Cliquet	Sturmhaken	1	
12	24849	Saltarello fissa folle	Pawl	Cliquet	Sturmhaken	1	
13	21375	Anello elastico	Circlip	Bague d'arret	Federring	2	
14	33276	Ass. selettore	Shifter	Selecteur	Schaltwelle	1	
15	27103	Molla	Spring	Ressort	Feder	2	
16	24856	Piastrina di fermo	Plate	Plaque	Platte	1	
17	24857	Bussola	Bushing	Douille	Buchse	1	
18	24858	Molla selettore	Spring	Ressort	Feder	1	
19	25082	Anello torico	''O''Ring	Joint ''O''	O-Ring	1	
20	15992	Rosetta piana	Washer	Rondelle	Abstandsring	1	
21	N21203-G22	Anello elastico	Circlip lever	Bague d'arret	Federring	1	
22	30328	Assieme leva com. cambio	Crank lever assy	Levier compl.	Hebel Kpl.	1	
23	26343	Manicotto	Sleeve	Manchon	Muff	1	
24	N1085-G22	Vite	Screw	Vis	Schraube	1	
26	N15033-G22	Dado	Nut	Ecrou	Mutter	1	
27	24859	Interruttore folle	Neutral switch	Interrupteur néutre	Neutralschalter	1	
28	36177	Rondella di tenuta	Seal washer	Rondelle d'étanchéité	Dichtungschelle	1	
29	38202	Cavo inter. folle	Neutral switch cable			1	

N° CATALOGO - CATALOG No. - Nr. CATALOGUE - KATALOG Nr.: 37143 PAGINA EMESSA Luglio '83 - PAGE IUSSED July '83 - PAGE IMPRIME Juillet '83 - SEITE HERAUSGEGEBEN Juli '83

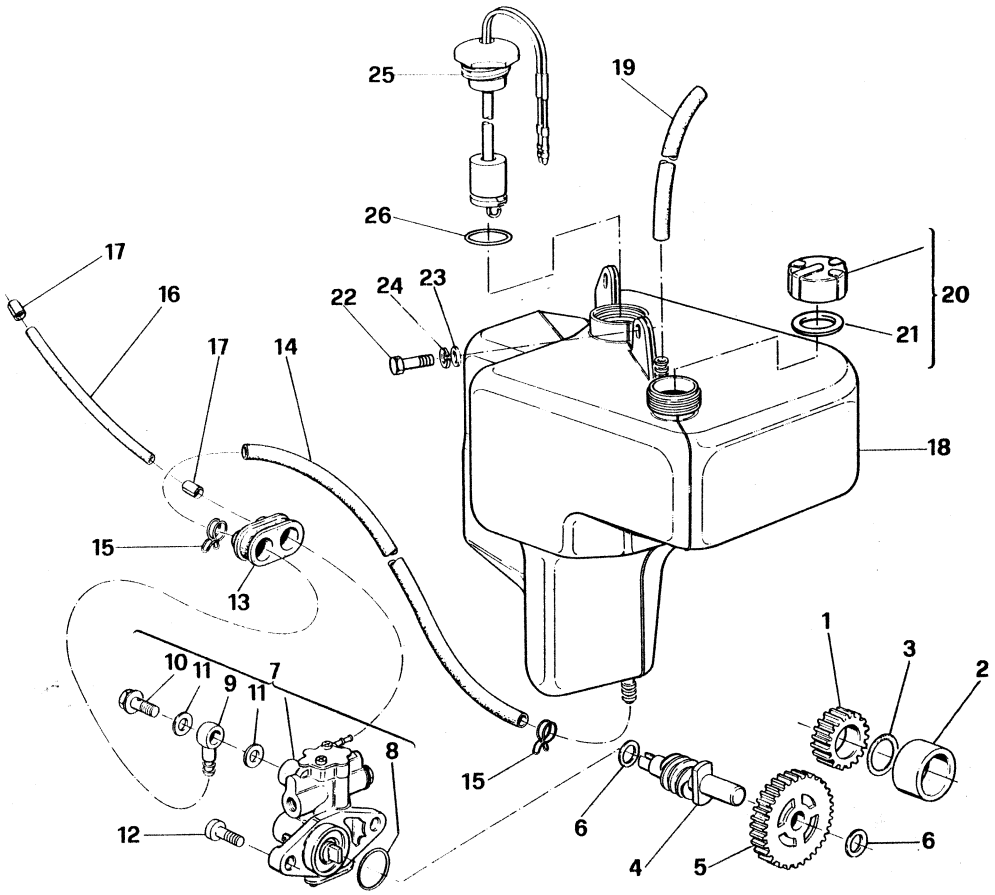

Index No. Pos. N.	Code N. Nr. Code N. Cod. Code Nr.	DENOMINAZIONE	NAME	DESIGNATION	BESHREIBUNG	Q.ty Q.tà Q.te M.ge	Validity Validità Validité Gultig
1	31753	Pignone com. albero rinvio pompa z=18	Pinion z=18	Pignon z=18	Ritzelz=18	1	
2	33291	Distanziale	Spacer	Entretoise	Distanzstück	1	
3	26884	Anello OR	O-Ring	Bague OR	Ring OR	1	
4	33269	Albero di rinvio	Shaft	Arbre	Welle	1	
5	34990	Ingranaggio com. pompa z=32	Gear z=32	Engranage z=32	Zahnwerk z=32	1	
6	33270	Rosetta di rasamento	Thrust washer	Rondelle d'épaulement	Passscheibe	2	
7	32287	Pompa olio compl.	Oil pump assy	Pompe à huile compl.	Oelpumpe Kpl.	1	
8	17693	Anello di tenuta	Sealing ring	Bague d'étanchéité	Dichtring	1	
9	19069	Raccordo	Fitting	Raccord	Verbindungsstück	1	
10	19070	Vite	Screw	Vis	Schraube	1	
11	19071	Rosetta di tenuta	Sealing washer	Rondelle d'étanchéité	Dichtring	2	
12	24962	Vite	Screw	Vis	Schraube	2	
13	34470	Passacavo	Grommet	Guide-câble	Kabelführung	1	
14	35365	Condotto dal serb. alla pompa	Pipe	Tuyau	Verbindung	1	
15	18921	Anello elastico	Elastic ring	Bague élastique	Elastischerring	2	
16	33272	Condotto dalla pompa al carburatore	Pipe	Tuyau	Verbindung	1	
17	33273	Fascetta	Clamp	Collier	Schelle	2	
18	37765	Serbatoio olio	Oil tank	Réservoir huile	Oeltank	1	
19	23413	Condotto sfiato	Breather pipe	Tuyau de reniflard	Entlufschlauch	1	
20	33901	Tappo	Plug	Bouchon	Verschluss	1	
21	33900	Rosetta di tenuta	Sealing washer	Rondelle d'étanchéité	Dichtring	1	
22	N1081-G22	Vite	Screw	Vis	Schraube	3	
23	2709	Rosetta piana	Washer	Rondelle	Scheibe	3	
24	N15536-G22	Rosetta elastica	Spring washer	Rondelle élastique	Federscheibe	3	
25	34632	Interruttore livello olio	Switch, oil level	Interrupteur niveau huile	Schalter Oelwaage	1	
26	23118	Anello di tenuta	Sealing ring	Bague d'étanchéité	Dichtring	1	

N° CATALOGO - CATALOG No. - Nr. CATALOGUE - KATALOG Nr.: 3743 PAGINA EMESSA Luglio '83 - PAGE IUSSED July '83 - PAGE IMPRIME Juillet '83 - SEITE HERAUSGEGEBEN Juli '83

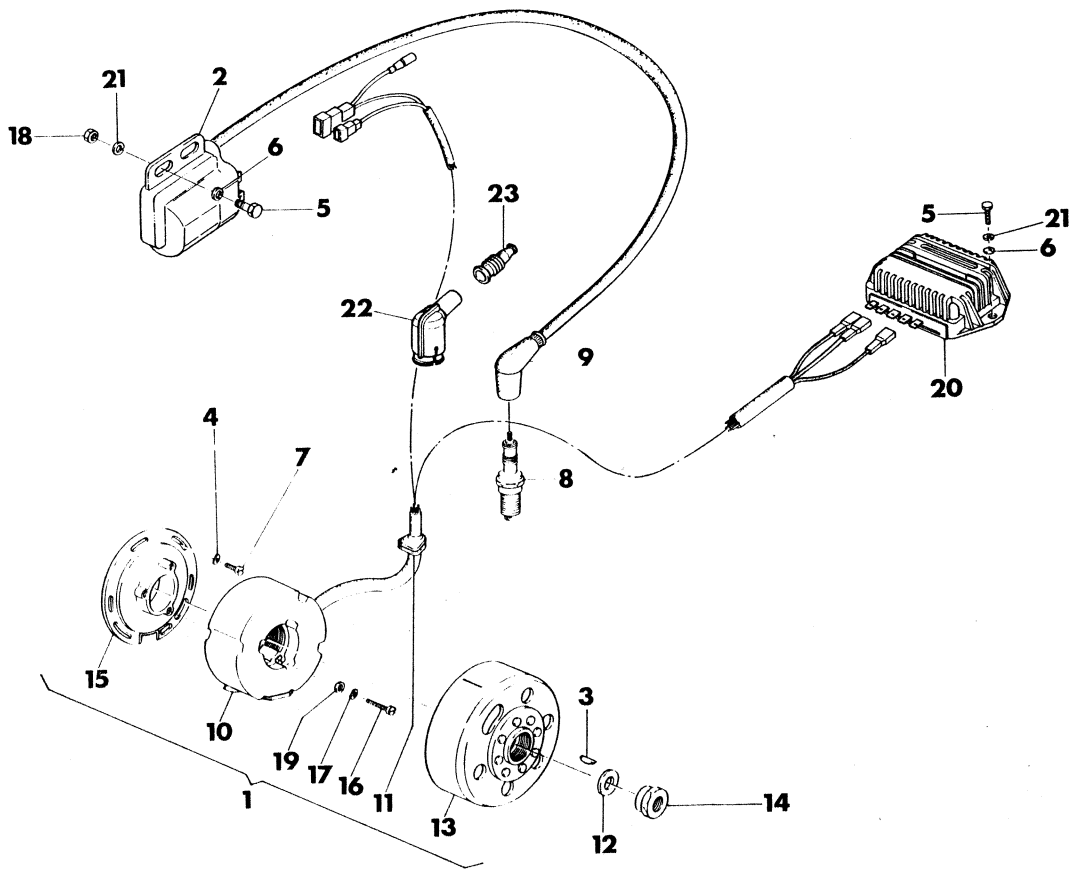

Index No. Pos. N.	Code N. Nr. Code N. Cod. Code Nr.	DENOMINAZIONE	NAME	DESIGNATION	BESHREIBUNG	Q.ty Q.tà Q.te M.ge	Validity Validità Validité Gultig
1	38225	Volano elettronico compl.	Fly wheel magneto assy	Volant compl.	Schwungmagnetzunder Kpl.	1	
2	35588	Bobina elettronica.	Ignition module	Centrale electr.	Elektr. zentrale	1	
3	N21002	Linguetta americana	Key	Clavette	Keil	1	
4	N15765-G22	Rosetta elastica	Lock washer	Rondelle élastique	Federscheibe	3	
5	N1079-G22	Vite	Screw	Vis	Schraube	4	
6	N15504-G22	Rosetta piana	Washer	Rondelle	Scheibe	4	
7	N2871-G22	Vite	Screw	Vis	Schraube	3	
8•	42547	Candela ''CHAMPION'' N84	Spark ''CHAMPION'' N84	Bougie ''CHAMPION'' N84	Zundung Kerze ''CHAMPION'' N84	1	
•	42970	Candela ''BOSCH'' W3C	Spark plug ''BOSCH'' W3C	Bougie ''BOSCH'' W3C	Zundung Kerze ''BOSCH'' W3C	1	
9	23158*	Pipetta candela	Cap	Capuchon	Kappe	1	
	39657*	Pipetta candela	Cap	Capuchon	Kappe	1	
10	38226	Statore compl.	Stator assy	Stator compl.	Stator Kpl.	1	
11	7051	Passacavo	Grommet	Guide câble	Kabelfürung	1	
12	19563	Rosetta piana	Washer	Rondelle	Scheibe	1	
13	38227	Rotore	Rotor	Rotor	Rotor	1	
14	12696	Dado	Nut	Ecrou	Mutter	1	
15	35659	Piastra statore	Stator plate	Plaque stator	Statorplatte	1	
16	N7558-G22	Vite	Screw	Vis	Schraube	3	
17	N15776-G22	Rondella elastica	Spring washer	Rondelle élastique	Federscheibe	3	
18	14868	Dado	Nut	Ecrou	Mutter	2	
19	N15502-G22	Rosetta piana	Washer	Rondelle	Scheibe	3	
20	35452	Regolatore elettronico	Regulator	Régulateur	Regler	1	
21	N15536-G22	Rosetta elastica	Spring washer	Rondelle elastique	Federscheibe	4	
22	26548	Pipetta candela (D,CH,F)	Cap (D,CH,F)	Capouchon (D,CH,F)	Kappe (D,CH,F)	1	
23	21615	Cappuccio (D,CH,F)	Cap (D,CH,F)	Capouchon (D,CH,F)	Kappe (D,CH,F)	1	

•, *: In alternativa
•, *: In alternative
•, *: En alternative
•, *: Die Auswhal

N° CATALOGO - CATALOG No. - Nr. CATALOGUE - KATALOG Nr.: 37143 PAGINA EMESSA Aprile '84 - PAGE IUSSED April '84 - PAGE IMPRIME Avril '84 - SEITE HERAUSGEGEBEN April '84

AGG

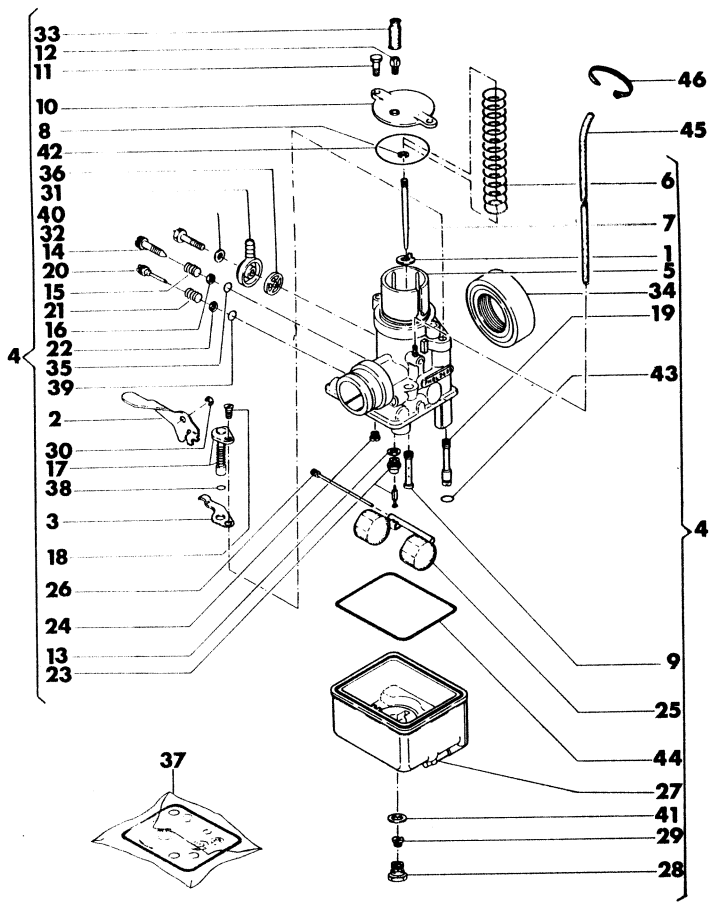

Index No. Pos. N.	Code N. Nr. Code N. Cod. Code Nr.	DENOMINAZIONE	NAME	DESIGNATION	BESHREIBUNG	Q.ty Q.tà Q.te M.ge	Validity Validità Validité Gultig
1	35363	Piastrina	Plate	Plaquette	Plätchen	1	
2	35367	Levetta starter	Starter lever	Levier starter	Zündhebel	1	
3	35368	Molla	Spring	Ressort	Feder	1	
4	39344	Carburat. Dell'Orto PHBL 24 BD	Carburetor Dell'Orto PHBL 24 BD	Carburateur Dell'Orto PHBL 24 BD	Vergoisen Dell'Orto PHBL 24 BD	1	
5	35362	Valvola gas da 40	Throttle 40	Soupape 40	Ventil 40	1	
6	35352	Molla	Spring	Rossort	Feder	1	
7	35371/36	Spillo conico D 36	Needle valve D 36	Epingle D 36	Nadeleinsate D 36	1	
8	35353	Fermaglio	Retainer	Arret	Aufhalter	1	
9	35546/264	Polverizzatore 264 K	Nozzle 264 K	Pulverizateur 264 K	Duse 264 K	1	
10	35354	Coperchio	Cover	Couvercle	Deckel	1	
11	23981	Vite	Screw	Vis	Schraube	2	
12	4103	Vite tendifilo	Screw	Vis	Schraube	1	
13	23987	Guarnizione	Gasket	Joint	Dichtung	1	
14	12029	Vite reg. valv. gas	Screw	Vis	Schraube	1	
15	12030	Molla	Spring	Ressort	Feder	1	
16	23983	Rondella	Washer	Rondelle	Scheibe	1	
17	35355	Dispos. avviamento	Starting device	Dispositiv de demarrage	Startvorrichtung	1	
18	32855	Vite	Screw	Vis	Schraube	1	
19	12032/70	Getto starter da 70	Starting jet: 70	Gicleur: 70	Vergaser duser: 70	1	
20	12033	Vite regol. miscela	Screw	Vis	Schraube	1	
21	12034	Molla	Spring	Ressort	Feder	1	
22	23985	Rondella	Washer	Rondelle	Scheibe	1	
23	35356	Gr. spillo chius. benzina	Needle valve	Epingle	Nadeleinsate	1	
24	5761/50	Getto minimo da 50	Low speed jet 50	Gicleur ralenti 50	Leerlaufduse 50	1	
25	35357	Galleggiante gr. 8	Float gr.8	Flotteur gr. 8	Schwimmer gr. 8	1	
26	12037	Perno galleggiante	Pivot	Pin	Schwimmershift	1	
27	35358	Corpo vaschetta	Float housing	Corps	Schwimmergehause	1	
28	12040	Tappo	Plug	Bouchon	Verschluss	1	
29		Getto max.	High speed jet	Gicleur pricipal	Haptduse	1	
	12041/95	da 95 (Taratura invernale)	95 (Wintry regulation))	95 (Regulation d'hiver)	95 (Winterlich Regulierung)		
	12041/92	da 92 (Taratura estiva)	92 (Summer regulation)	92 (Regulation d'été)	92 (Sommerlich Regulierung)		
30	N21307-G0	Anello elastico	Circlip	Bague d'arret	Federring	1	
31	12046	Pipetta tubo benzina	Inlet elbow	Pipette	Pipette	1	
32	12048	Vite	Screw	Vis	Schraube	1	
33	12451	Cappuccio	Cap	Capuchon	Kappe	1	

N° CATALOGO - CATALOG No. - Nr. CATALOGUE - KATALOG Nr.: 37143 PAGINA EMESSA Luglio '83 - PAGE IUSSED July '83 - PAGE IMPRIME Juillet '83 - SEITE HERAUSGEGEBEN Juli '83

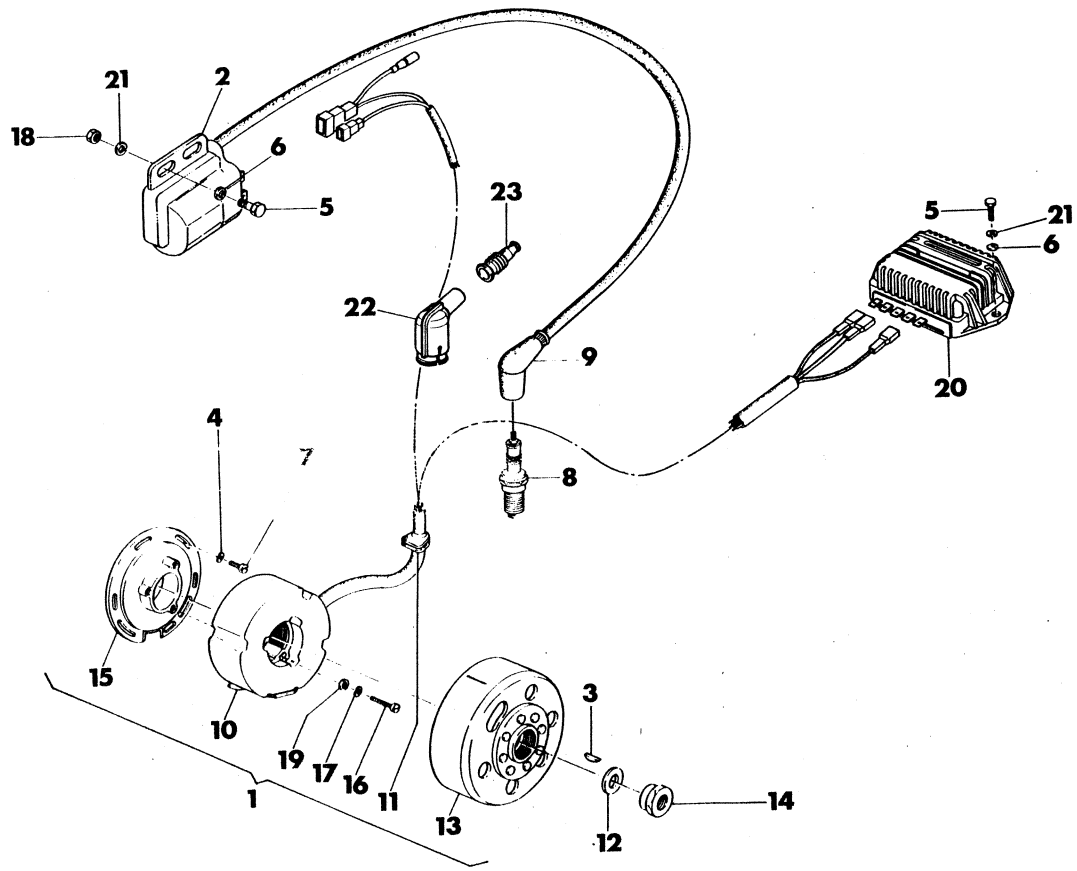

Index No. Pos. N.	Code N. Nr. Code N. Cod. Code Nr.	DENOMINAZIONE	NAME	DESIGNATION	BESHREIBUNG	Q.ty Q.tà Q.te M.ge	Validity Validità Validité Gultig
1	38225	Volano elettronico compl.	Fly wheel magneto assy	Volant compl.	Schwungmagnetzunder Kpl.	1	
2	35588	Bobina elettronica.	Ignition module	Centrale electr.	Elektr. zentrale	1	
3	N21002	Linguetta americana	Key	Clavette	Keil	1	
4	N15765-G22	Rosetta elastica	Lock washer	Rondelle élastique	Federscheibe	3	
5	N1079-G22	Vite	Screw	Vis	Schraube	4	
6	N15504-G22	Rosetta piana	Washer	Rondelle	Scheibe	4	
7	N2871-G22	Vite	Screw	Vis	Schraube	3	
8	39509	Candela ''CHAMPION'' N86	Spark ''CHAMPION''N86	Bougie ''CHAMPION'' N86	Zundung Kerze ''CHAMPION'' N86	1	
9	23158*	Pipetta candela	Cap	Capuchon	Kappe	1	
	39657*	Pipetta candela	Cap	Capuchon	Kappe	1	
10	38226	Statore compl.	Stator assy	Stator compl.	Stator Kpl.	1	
11	7051	Passacavo	Grommet	Guide câble	Kabelfürung	1	
12	19563	Rosetta piana	Washer	Rondelle	Scheibe	1	
13	38227	Rotore	Rotor	Rotor	Rotor	1	
14	12696	Dado	Nut	Ecrou	Mutter	1	
15	35659	Piastra statore	Stator plate	Plaque stator	Statorplatte	1	
16	N7558-G22	Vite	Screw	Vis	Schraube	3	
17	N15776-G22	Rondella elastica	Spring washer	Rondelle élastique	Federscheibe	3	
18	14868	Dado	Nut	Ecrou	Mutter	2	
19	N15502-G22	Rosetta piana	Washer	Rondelle	Scheibe	3	
20	35452	Regolatore elettronico	Regulator	Régulateur	Regler	1	
21	N15536-G22	Rosetta elastica	Spring washer	Rondelle elastique	Federscheibe	4	
22	26548	Pipetta candela (D,CH,F)	Cap (D,CH,F)	Capouchon (D,CH,F)	Kappe (D,CH,F)	1	
23	18986	Cappuccio (D,CH,F)	Cap (D,CH,F)	Capouchon (D,CH,F)	Kappe (D,CH,F)	1	

*: In alternativa
*: In alternative
*: En alternative
*: Die Auswhal

N° CATALOGO - CATALOG No. - Nr. CATALOGUE - KATALOG Nr.: 37143 PAGINA EMESSA Luglio '83 - PAGE IUSSED July '83 - PAGE IMPRIME Juillet '83 - SEITE HERAUSGEGEBEN ... '83

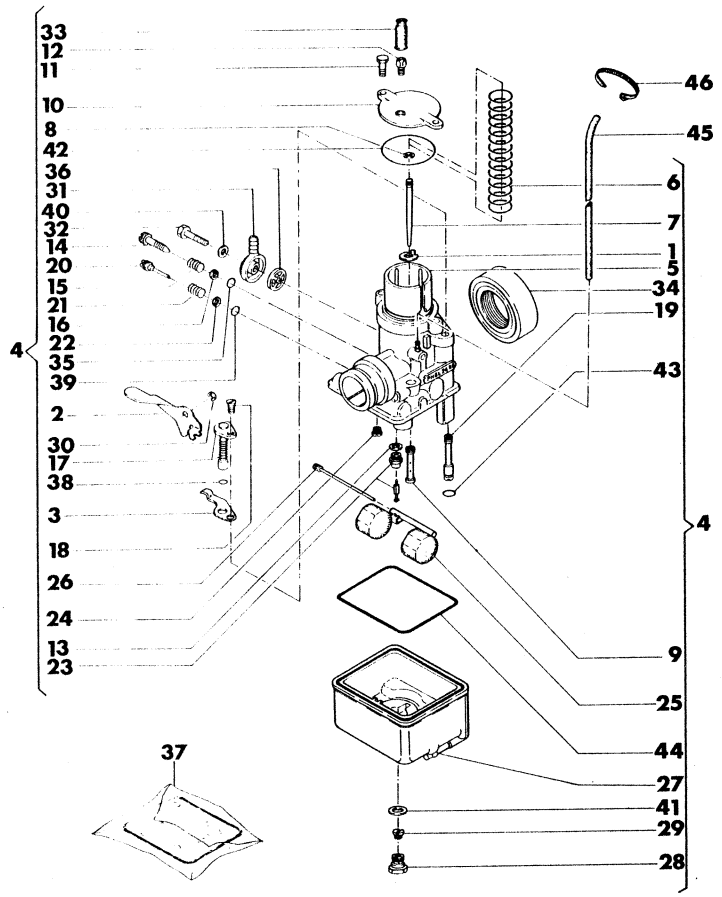

Index No. Pos. N.	Code N. Nr. Code N. Cod. Code Nr.	DENOMINAZIONE	NAME	DESIGNATION	BESHREIBUNG	Q.ty Q.tà Q.te M.ge	Validity Validità Validité Gultig
1	35363	Piastrina	Plate	Plaquette	Plätchen	1	
2	35367	Levetta starter	Starter lever	Levier starter	Zündhebel	1	
3	35368	Molla	Spring	Ressort	Feder	1	
4	39344	Carburat. Dell'Orto PHBL 24 BD	Carburetor Dell'Orto PHBL 24 BD	Carburateur Dell'Orto PHBL 24 BD	Vergoisen Dell'Orto PHBL 24 BD	1	
5	35362	Valvola gas da 40	Throttle 40	Soupape 40	Ventil 40	1	
6	35352	Molla	Spring	Rossort	Feder	1	
7	35371/36	Spillo conico D 36	Needle valve D 36	Epingle D 36	Nadeleinsate D 36	1	
8	35353	Fermaglio	Retainer	Arret	Aufhalter	1	
9	35546/264	Polverizzatore 264 K	Nozzle 264 K	Pulverizateur 264 K	Duse 264 K	1	
10	35354	Coperchio	Cover	Couvercle	Deckel	1	
11	23981	Vite	Screw	Vis	Schraube	2	
12	4103	Vite tendifilo	Screw	Vis	Schraube	1	
13	23987	Guarnizione	Gasket	Joint	Dichtung	1	
14	12029	Vite reg. valv. gas	Screw	Vis	Schraube	1	
15	12030	Molla	Spring	Ressort	Feder	1	
16	23983	Rondella	Washer	Rondelle	Scheibe	1	
17	35355	Dispos. avviamento	Starting device	Dispositiv de demarrage	Startvorrichtung	1	
18	32855	Vite	Screw	Vis	Schraube	1	
19	12032/70	Getto starter da 70	Starting jet: 70	Gicleur: 70	Vergaser duser: 70	1	
20	12033	Vite regol. miscela	Screw	Vis	Schraube	1	
21	12034	Molla	Spring	Ressort	Feder	1	
22	23985	Rondella	Washer	Rondelle	Scheibe	1	
23	35356	Gr. spillo chius. benzina	Needle valve	Epingle	Nadeleinsate	1	
24	5761/50	Getto minimo da 50	Low speed jet 50	Gicleur ralenti 50	Leerlaufduse 50	1	
25	35357	Galleggiante gr. 8	Float gr.8	Flotteur gr. 8	Schwimmer gr. 8	1	
26	12037	Perno galleggiante	Pivot	Pin	Schwimmershift	1	
27	35358	Corpo vaschetta	Float housing	Corps	Schwimmergehause	1	
28	12040	Tappo	Plug	Bouchon	Verschluss	1	
29		Getto max.	High speed jet	Gicleur pricipal	Haptduse	1	
	12041/95	da 95 (Taratura invernale)	95 (Wintry regulation))	95 (Regulation d'hiver)	95 (Winterlich Regulierung)		
	12041/92	da 92 (Taratura estiva)	92 (Summer regulation)	92 (Regulation d'été)	92 (Sommerlich Regulierung)		
30	N21307-G0	Anello elastico	Circlip	Bague d'arret	Federring	1	
31	12046	Pipetta tubo benzina	Inlet elbow	Pipette	Pipette	1	
32	12048	Vite	Screw	Vis	Schraube	1	
33	12451	Cappuccio	Cap	Capuchon	Kappe	1	

N° CATALOGO - CATALOG No. - Nr. CATALOGUE - KATALOG Nr.: 37143 PAGINA EMESSA Luglio '83 - PAGE IUSSED July '83 - PAGE IMPRIME Juillet '83 - SEITE HERAUSGEGEBEN Juli '83

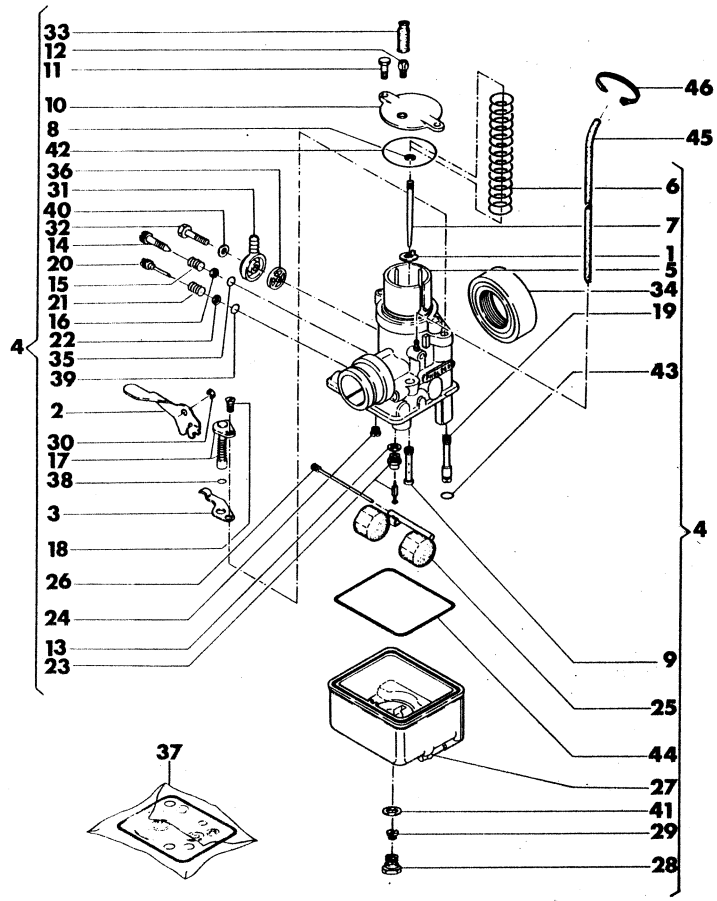

Index No. Pos. N.	Code N. Nr. Code N. Cod. Code Nr.	DENOMINAZIONE	NAME	DESIGNATION	BESHREIBUNG	Q.ty Q.tà Q.te M.ge	Validity Validità Validité Gultig
34	35359	Cornetto aspirazione	Union	Raccord	Anschluss	1	
35	23982	Guarnizione	Gasket	Joint	Dichtung	1	
36	12045	Filtro benzina	Filter	Filtre	Filter	1	
37	35364	Gruppo guarnizioni (comprendente i n. 35, 36, 38, 39, 40, 41, 42, 43, 44, 13)	Gasket set (with n. 35, 36, 38, 39, 40, 41, 42, 43, 44, 13)	Joint compl. (avec n. 35, 36, 38, 39, 40, 41, 42, 43, 44, 13)	Dichtung Kpl. (mit n. 35, 36, 38, 39, 40, 41, 42, 43, 44, 13)	1	
38	19426	Guarnizione	Screw	Vis	Schraube	3	
39	23984	Guarnizione	Screw	Vis	Schraube	3	
40	3990	Guarnizione	Screw	Vis	Schraube	3	
41	12042	Guarnizione	Screw	Vis	Schraube	3	
42	35360	Guarnizione	Screw	Vis	Schraube	3	
43	12453	Guarnizione	Screw	Vis	Schraube	3	
44	35361	Guarnizione	Screw	Vis	Schraube	3	
45	29042	Tubetto sfiato	Exhaust pipe	Tuyau d'échappement	Auspuffrohr	2	
46	21810	Fascetta	Clamp	Collier	Schelle	2	

N° CATALOGO - CATALOG No. - Nr. CATALOGUE - KATALOG Nr.: 37143 PAGINA EMESSA Luglio '83 - PAGE IUSSED July '83 - PAGE IMPRIME Juillet '83 - SEITE HERAUSGEGEBEN Juli '83

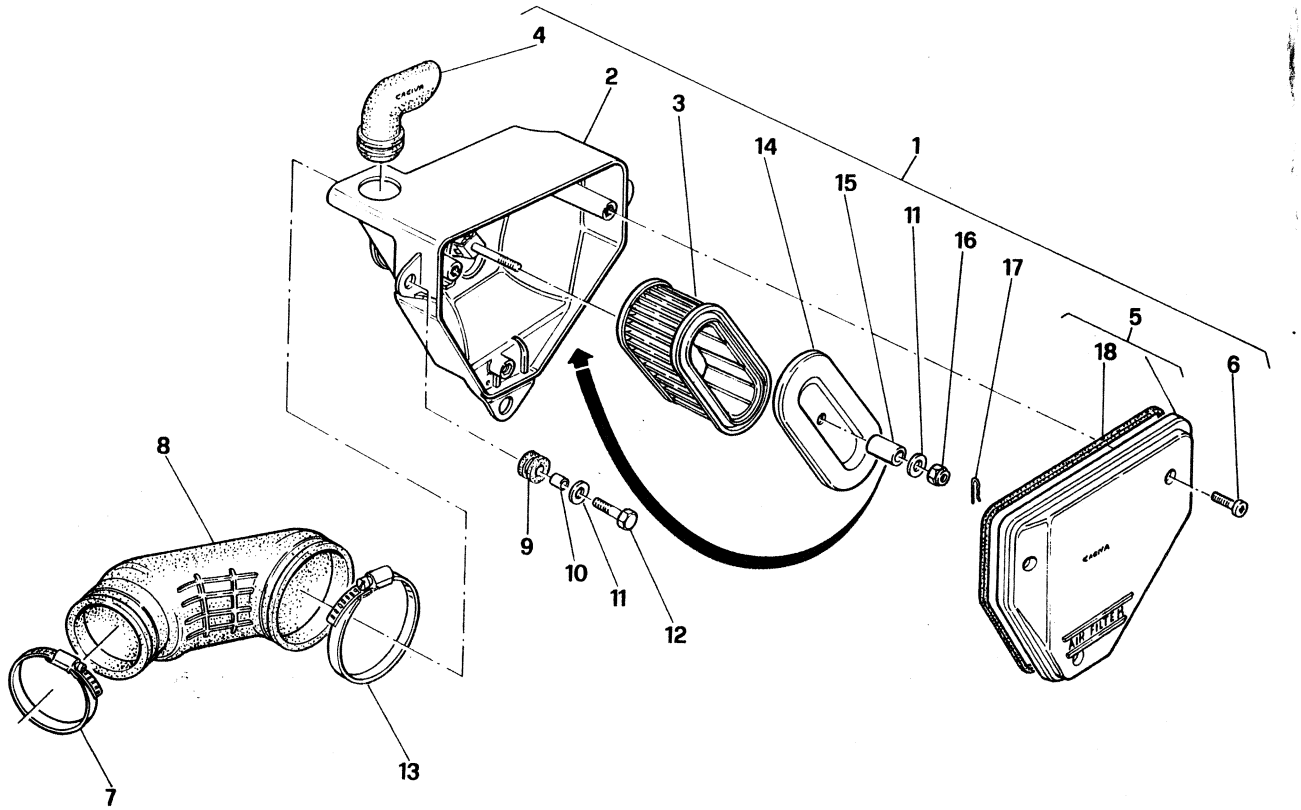

Index No. Pos. N.	Code N. Nr. Code N. Cod. Code Nr.	DENOMINAZIONE	NAME	DESIGNATION	BESHREIBUNG	Q.ty Q.tà Q.te M.ge	Validity Validità Validité Gultig
1	37300	Scatola filtro aria completa	Air cleaner assy	Bôite compl.	Filtergehäuse Kpl.	1	
2	37301	Scatola filtro	Airbox	Bôite filtre	Gahäuse	1	
3	37305	Filtro aria	Air filter	Filtre air	Filtergehäuse	1	
4	33222	Bocchettone	Smal opening	Vis de pass	Verschlussstopfen	1	
5	37308	Coperchio compl.	Cover assy	Couvercle compl.	Deckel Kpl.	1	
6	16329	Vite	Screw	Vis	Schraube	3	
7	33279	Fascetta	Clamp	Collier	Schelle	1	
8	37298	Raccordo	Union	Raccord	Wiederverbindung	1	
9	33288	Antivibrante	Damper	Elément antivibrant	Schwingsdämpfer	2	
10	16136	Distanziale	Spacer	Entretoise	Distanzstück	2	
11	N15549-G22	Rosetta	Washer	Rondelle	Scheibe	4	
12	N1083-G22	Vite	Screw	Vis	Schraube	3	
13	37299	Fascetta	Clamp	Collier	Schelle	1	
14	37306	Coperchio	Cover	Couvercle	Deckel	1	
15	37307	Distanziale	Spacer	Entretoise	Distanzstück	1	
16	N15193-G22	Dado	Nut	Ecrou	Mutter	1	
17	27353	Molletta	Spring	Ressort	Feder	1	
18	37923	Guarnizione	Gasket	Joint	Dichtung	1	

N° CATALOGO - CATALOGUE - KATALOG No. - Nr. CATALOGUE - KATALOG Nr.: 37143 PAGINA EMESSA Luglio '83 - PAGE IUSSED July '83 - PAGE IMPRIME Juillet '83 - SEITE HERAUSGEGEBEN '83

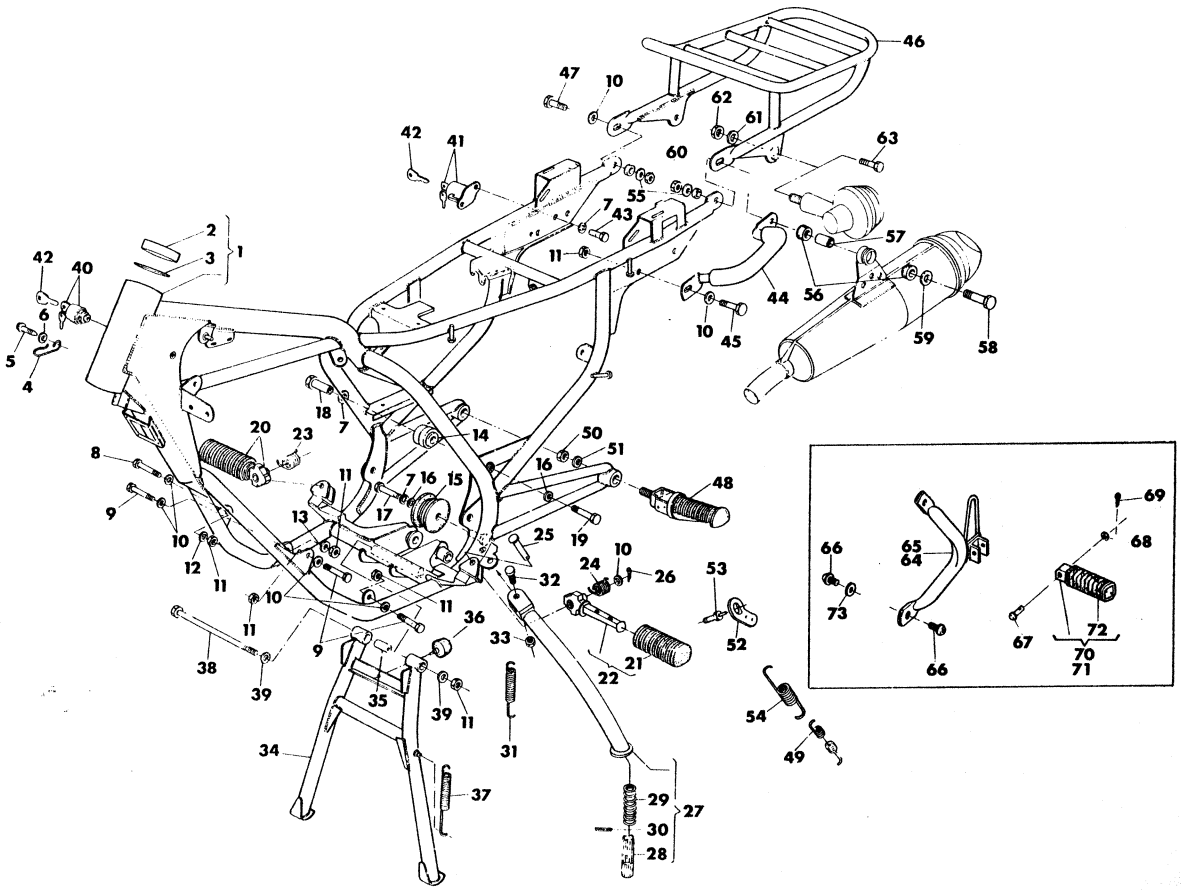

Index No. Pos. N.	Code N. Nr. Code N. Cod. Code Nr.	DENOMINAZIONE	NAME	DESIGNATION	BESHREIBUNG	Q.ty Q.tà Q.te M.ge	Validity Validità Validité Gultig
1	37993	Assieme telaio con cuscinetti	Frame assy, with head bearings	Chassis avec roulement direction	F.gestell und lenk Langer	1	F.m. 6L008879 D.m. 6L008907 F.m. 6L008932
	40897	Assieme telaio con cuscinetti	Frame assy, with head bearings	Chassis avec roulement direction	F.gestell und lenk Langer	1	D.m. 6L008880 F.m. 6L008906 D.m. 6L008933
2	22672	Cuscinetto radiale rigido	Head bearing	Roulement rigide	Streiflager	2	
3	23646	Rondella di spallamento	Thrust washer	Rondelle d'epaulement	Anlaufscheibe	2	
4	39349	Supporto cavi	Holder	Support	Halter	1	
5	20536	Vite	Screw	Vis	Schraube	1	
6	N15503-G22	Rosetta piana	Washer	Rondelle	Scheibe	1	
7	N15536-G22	Rosetta elastica	Spring washer	Rondelle elsatique	Federscheibe	3	
8	N1155-G22	Vite	Screw	Vis	Schraube	1	
9	N1153-G22	Vite	Screw	Vis	Schraube	3	
10	N15506-G22	Rosetta piana	Washer	Rondelle	Scheibe	10	
11	14668	Dado frenato	Nut	Ecrou	Mutter	6	
12		Distanziale fiss. ant. destro sp.	Spacer	Entretoise	Distanzstück	1	
	32106/6	6 mm.	6 mm.	6 mm.	6 mm.		
	32106/7	7 mm.	7 mm.	7 mm.	7 mm.		
	32106/8	8 mm.	8 mm.	8 mm.	8 mm.		
	32106/9	9 mm.	9 mm.	9 mm.	9 mm.		
	32106/10	10 mm.	10 mm.	10 mm.	10 mm.		
13	26322/05	Rosetta di ras. sp. 0,5 mm.	Thrust washer 0,5 mm.	Rondella d'epaulement 0,5 mm.	Anlaufscheibe 0,5 mm.	1	
15	32754	Rullo tendicatena inferiore	Lower chain roll	Rouleau chain inf.	Katten rolle	1	
16	22271	Rosetta piana	Washer	Rondelle	Scheibe	1	
17	N1077-G22	Vite	Screw	Vis	Schraube	1	
20	39236	Appoggiapiede destro compl.	R. foot rest assy	Repose-pies D. compl.	R. Fussraste Kpl.	1	
21	39235	Manicotto destro e sinistro	Boot, right and left	Manchon, D et G.	Muffe R. - L.	1	
22	39237	Appoggiapiede sinistro compl.	L. foot rest assy	Repose-pied G. compl.	L. Fussraste Kpl.	1	
23	35471	Molla destra	Right spring	Ressort D.	R. Feder	1	
24	35470	Molla sinistra	Left spring	Ressort G.	L. Feder	1	
25	20527	Perno	Pin	Pivot	Stift	2	
26	N20066-G22	Copiglia	Cotter pin	Goupille	Spint	2	
27	33832	Gamba laterale compl.	Side stand assy	Bequille laterale compl.	Seitenbock Kpl.	1	
28	34568	Cursore	Slider	Coulisse	Gleitstück	1	
29	34572	Molla	Spring	Ressort	Feder	1	
30	36548	Spina elastica	Spring pin	Epine elastique	Federschraubenbohrer	1	
31	29905	Molla gamba laterale	Spring	ressort	Feder	1	
32	33835	Vite	Screw	Vis	Schraube	1	
33	N15066-G22	Dado	Nut	Ecrou	Mutter	1	

N° CATALOGO - CATALOG No. - Nr. CATALOGUE - KATALOG Nr.: 37143 PAGINA EMESSA Aprile '84 - PAGE IUSSED April '84 - PAGE IMPRIME Avril '84 - SEITE HERAUSGEGEBEN April '84

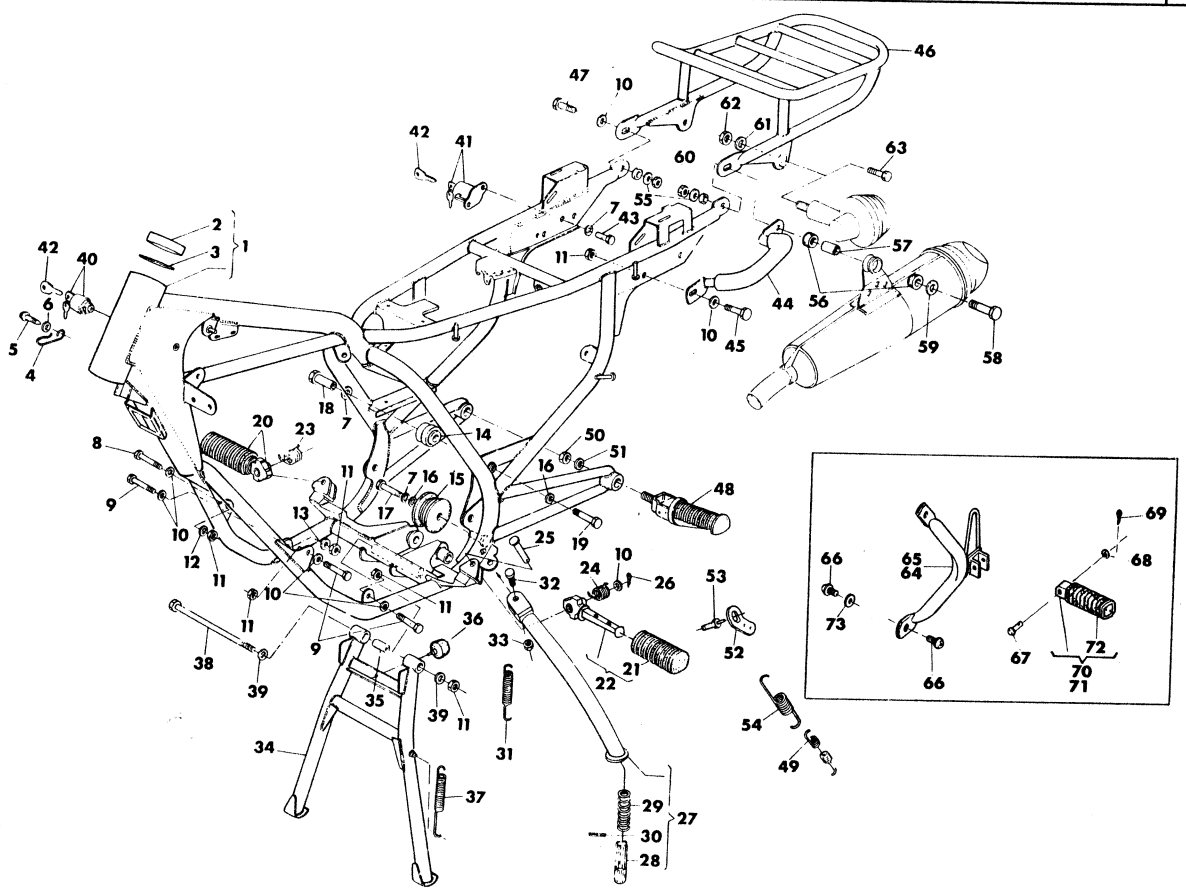

Index No. Pos. N.	Code N. Nr. Code N. Cod. Code Nr.	DENOMINAZIONE	NAME	DESIGNATION	BESHREIBUNG	Q.ty Q.tà Q.te M.ge	Validity Validità Validité Gultig
34	38015	Cavalletto centrale	Central stand	Bequine	Kippstander	1	
35	38103	Distanziale	Spacer	Entretoise	Distanzstück	2	
36	32891	Tampone	Pad	Tampon	Stopfen	1	
37	32907	Molla	Spring	Ressort	Feder	2	
38	38021	Vite	Screw	Vis	Schraube	1	
39	1911	Rosetta piana	Washer	Rondelle	Scheibe	2	
40	37959	Serratura antifurto compl. di chiavi	Anti-teft lock assy	Serrure anti-vol compl.	Sichereitschloss Kpl.	1	
41	38211	Serratura per casco e sella compl. di chiavi	Lock assy	Serrure pour siège avec cié	Sichereitsschüssel für Einzelsitz	1	
42	35531	Chiave grezza	Key	Clef	Schlüssel	1	
43	N1076-G22	Vite	Screw	Vis	Schraube	2	
44	36654	Maniglia	Rear knob	Poignèe arriére	Hintergriff	1	
45	N1140-G22	Vite	Screw	Vis	Schraube	1	
46	35241	Portapacchi	Parcel rack	Porte-bagages	Gepackhalter	1	
	36378	Portapacchi (D,CH)	Parcel rack (D,CH)	Porte-bagages (D,CH)	Gepackhalter (D,CH)	1	
47	N1148-G22	Vite	Screw	Vis	Schraube	1	
48	32158	Appoggiapiede passeggero compl.	Foot rest assy	Repose-pied compl.	Fussraste Kpl.	2	F.m. 6L014004
49	33725	Molla interna (D,CH)	Inner spring (D,CH)	Ressort int. (D,CH)	Innenfeder (D,CH)	1	
50	N15037-G22	Dado	Nut	Ecrou	Mutter	2	F.m.6L 014004
51	N15540-G22	Rosetta elastica	Spring washer	Rondelle elastique	Federscheibe	2	F.m. 6L014004
52	25647	Bilanciere (D,CH)	Compensator (D,CH)	Balancier (D,CH)	Kipphebel (D,CH)	1	
53	35235	Vite (D,CH)	Screw (D,CH)	Vis (D,CH)	Schraube (D,CH)	1	
54	33726	Molla esterna (D,CH)	Outer spring (D,CH)	Ressort exter. (D,CH)	Aussenfeder (D,CH)	1	
55	35083	Distanziale	Spacer	Entretoise	Distanzstück	2	
56	28330	Antivibrante	Damper	Element antivribant	Vibrierschatzelement	2	
57	26329	Distanziale	Spacer	Entretoise	Distanzstück	1	
58	N1154-G22	Vite	Screw	Vis	Schraube	1	
59	11928	Rosetta piana	Washer	Rondelle	Scheibe	1	
60	N15195-G22	Dado	Nut	Ecrou	Mutter	2	
61	N15507-G22	Rosetta piana	Washer	Rondelle	Sheibe	1	
62	N15197-G22	Dado frenato	Nut	Ecrou	Mutter	1	
63	N1208-G22	Vite (D,CH)	Screw (D,CH)	Vis (D,CH)	Schraube (D,CH)	2	
64	41452	Staffa destra fiss. appoggiapiede	R. Foot rest. halter	Support repose-pieds D.	R. Fussraste	1	D.m. 6L014005
65	41453	Staffa sinistra fiss. appoggiapiede	L. Foot rest halder	Support repose-pieds G.	L. Fussraste	1	D.m. 6L014005
66	41460	Vite	Screw	Vis	Schraube	4	D.m. 6L014005
67	41459	Perno	Pin	Pivot	Stift	2	D.m. 6L014005
68	N15504-G22	Rosetta piana	Washer	Rondelle	Sheibe	2	D.m. 6L014005
69	N20049-G22	Copiglia	Cotter pin	Goupille	Spint	2	D.m. 6L014005
70	41461	Appoggiapiede sinistro	L. Foot rest	Repose-pieds G.	L. Fussraste	1	D.m. 6L014005
71	41462	Appoggiapiede destro	R. Foot rest	Repose-pieds D.	R. Fussraste	1	D.m. 6L014005
72	43368	Manicotto	Boot	Manchon	Muffe	2	D.m. 6L014005
73	5638	Rosetta inferiore destra	Right lower washer	Rondelle inf. droite	ÜberScheibe R.	1	D.m. 6L014005

N° CATALOGO - CATALOG No. - Nr. CATALOGUE - KATALOG Nr.: 37143 PAGINA EMESSA Aprile '84 - PAGE IUSSED April '84 - PAGE IMPRIME Avril '84 - SEITE HERAUSGEGEBEN April '84

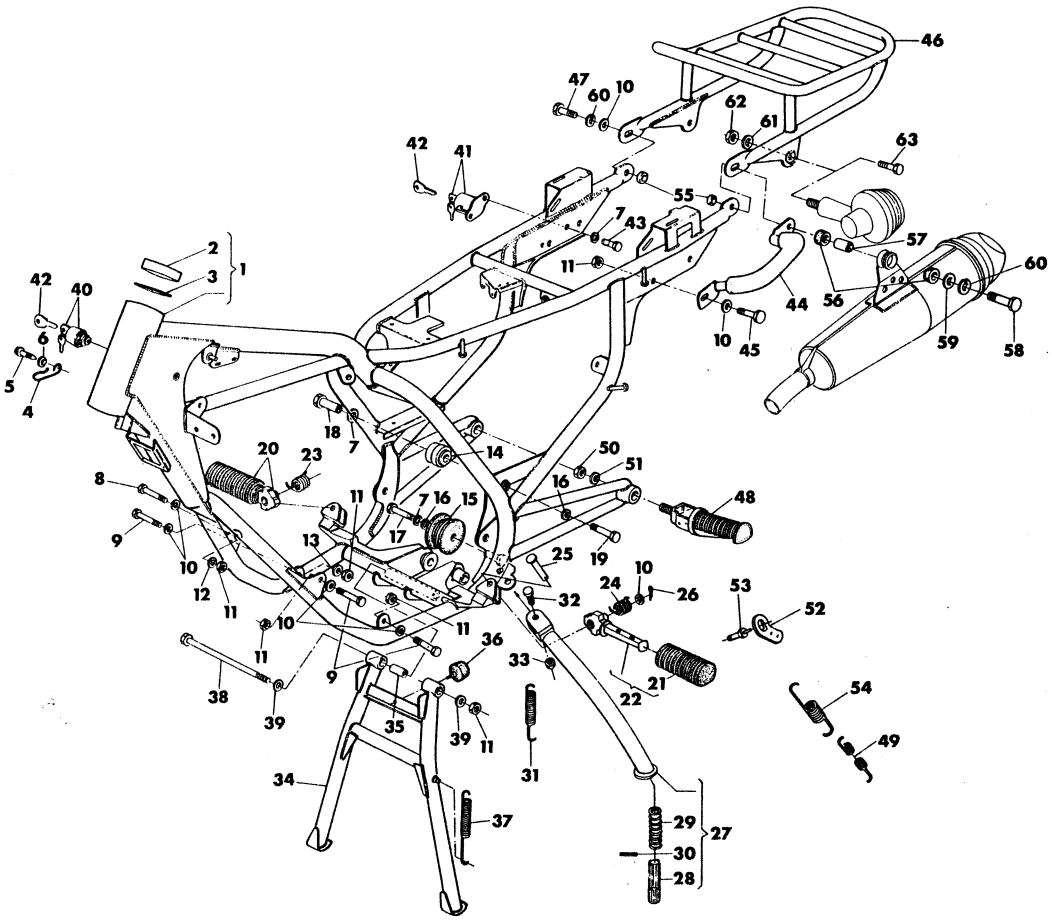

Index No. Pos. N.	Code N. Nr. Code N. Cod. Code Nr.	DENOMINAZIONE	NAME	DESIGNATION	BESHREIBUNG	Q.ty Q.tà Q.te M.ge	Validity Validità Validité Gultig
1	37993	Assieme telaio con cuscinetti	Frame assy, with head bearings	Chassis avec roulement direction	F.gestell und lenk Langer	1	
2	22672	Cuscinetto radiale rigido	Head bearing	Roulement rigide	Streiflager	2	
3	23646	Rondella di spallamento	Thrust washer	Rondelle d'epaulement	Anlaufscheibe	2	
4	39349	Supporto cavi	Holder	Support	Halter	1	
5	20536	Vite	Screw	Vis	Schraube	1	
6	N15503-G22	Rosetta piana	Washer	Rondelle	Scheibe	1	
7	N15536-G22	Rosetta elastica	Spring washer	Rondelle elsatique	Federscheibe	4	
8	N1155-G22	Vite	Screw	Vis	Schraube	1	
9	N1153-G22	Vite	Screw	Vis	Schraube	3	
10	N15506-G22	Rosetta piana	Washer	Rondelle	Scheibe	8	
11	14668	Dado frenato	Nut	Ecrou	Mutter	6	
12		Distanziale fiss. ant. destro sp.	Spacer	Entretoise	Distanzstück	1	
	32106/6	6 mm.	6 mm.	6 mm.	6 mm.		
	32106/7	7 mm.	7 mm.	7 mm.	7 mm.		
	32106/8	8 mm.	8 mm.	8 mm.	8 mm.		
	32106/9	9 mm.	9 mm.	9 mm.	9 mm.		
	32106/10	10 mm.	10 mm.	10 mm.	10 mm.		
13	26322/05	Rosetta di ras. sp. 0,5 mm.	Thrust washer 0,5 mm.	Rondella d'epaulement 0,5 mm.	Anlaufscheibe 0,5 mm.	1	
14	33177	Rullo tendicatena superiore	Upper chain roll	Rouleau chaine sup.	Katten rolle	1	
15	32754	Rullo tendicatena inferiore	Lower chain roll	Rouleau chain inf.	Katten rolle	1	
16	22271	Rosetta piana	Washer	Rondelle	Scheibe	2	
17	N1077-G22	Vite	Screw	Vis	Schraube	1	
18	38135	Bussola	Bushing	Douille	Buchse	1	
19	N1089-G22	Vite	Screw	Vis	Schraube	1	
20	39236	Appoggiapiede destro compl.	R. foot rest assy	Repose-pies D. compl.	R. Fussraste Kpl.	1	
21	39235	Manicotto destro e sinistro	Boot, right and left	Manchon, D et G.	Muffe R. - L.	1	
22	39237	Appoggiapiede sinistro compl.	L. foot rest assy	Repose-pied G. compl.	L. Fussraste Kpl.	1	
23	35471	Molla destra	Right spring	Ressort D.	R. Feder	1	
24	35470	Molla sinistra	Left spring	Ressort G.	L. Feder	1	
25	20527	Perno	Pin	Pivot	Stift	2	
26	N20066-G22	Copiglia	Cotter pin	Gooupille	Spint	2	
27	33832	Gamba laterale compl.	Side stand assy	Bequille laterale compl.	Seitenbock Kpl.	1	
28	34568	Cursore	Slider	Coulisse	Gleitstück	1	
29	34572	Molla	Spring	Ressort	Feder	1	
30	36548	Spina elastica	Spring pin	Epine elastique	Federschraubenbohrer	1	
31	29905	Molla gamba laterale	Spring	ressort	Feder	1	
32	33835	Vite	Screw	Vis	Schraube	1	
33	N15066-G22	Dado	Nut	Ecrou	Mutter	1	

N° CATALOGO - CATALOG No. - Nr. CATALOGUE - KATALOG Nr.: 37143 PAGINA EMESSA Luglio '83 - PAGE IUSSED July '83 - PAGE IMPRIME Juillet '83 - SEITE HERAUSGEGEBEN Juli '83

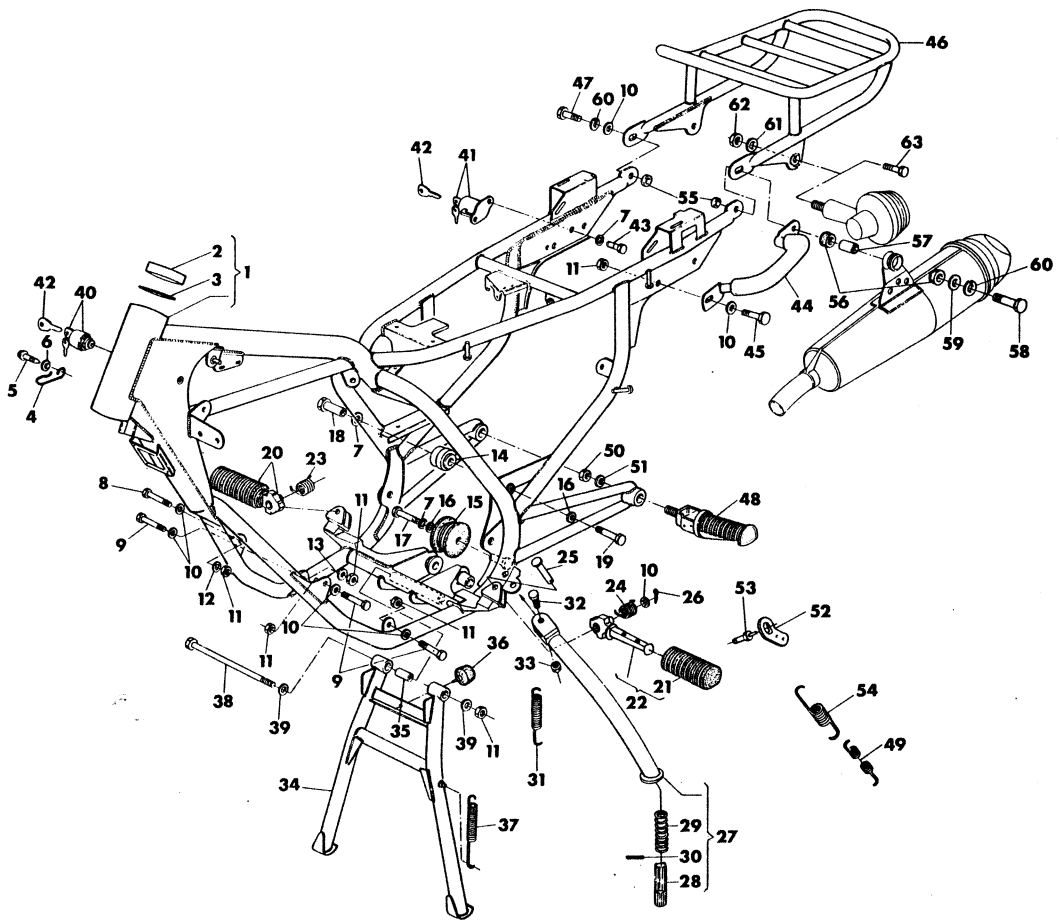

Index No. Pos. N.	Code N. Nr. Code N. Cod. Code Nr.	DENOMINAZIONE	NAME	DESIGNATION	BESHREIBUNG	Q.ty Q.tà Q.te M.ge	Validity Validità Validité Gultig
34	38015	Cavalletto centrale	Central stand	Bequine	Kippstander	1	
35	38103	Distanziale	Spacer	Entretoise	Distanzstück	2	
36	32891	Tampone	Pad	Tampon	Stopfen	1	
37	32907	Molla	Spring	Ressort	Feder	2	
38	38021	Vite	Screw	Vis	Schraube	1	
39	1911	Rosetta piana	Washer	Rondelle	Scheibe	2	
40	37959	Serratura antifurto compl. di chiavi	Anti-teft lock assy	Serrure anti-vol compl.	Sichereitschloss Kpl.	1	
41	38211	Serratura per casco e sella compl. di chiavi	Lock assy	Serrure pour siège avec cié	Sichereitsschüssel für Einzelsitz	1	
42	35531	Chiave grezza	Key	Clef	Schlüssel	1	
43	N1076-G22	Vite	Screw	Vis	Schraube	2	
44	36654	Maniglia	Rear knob	Poignée arriére	Hintergriff	1	
45	N1140-G22	Vite	Screw	Vis	Schraube	1	
46	35241	Portapacchi	Parcel rack	Porte-bagages	Gepackhalter	1	
	36378	Portapacchi (D,CH)	Parcel rack (D,CH)	Porte-bagages (D,CH)	Gepackhalter (D,CH)	1	
47	N1146-G22	Vite	Screw	Vis	Schraube	1	
48	32158	Appoggiapiede passeggero compl.	Foot rest assy	Repose-pied compl.	Fussraste Kpl.	1	
49	33725	Molla interna (D,CH)	Inner spring (D,CH)	Ressort int. (D,CH)	Innenfeder (D,CH)	1	
50	N15037-G22	Dado	Nut	Ecrou	Mutter	2	
51	N15540-G22	Rosetta elastica	Spring washer	Rondelle elastique	Federscheibe	2	
52	25647	Bilanciere (D,CH)	Compensator (D,CH)	Balancier (D,CH)	Kipphebel (D,CH)	1	
53	35235	Vite (D,CH)	Screw (D,CH)	Vis (D,CH)	Schraube (D,CH)	1	
54	33726	Molla esterna (D,CH)	Outer spring (D,CH)	Ressort exter. (D,CH)	Aussenfeder (D,CH)	1	
55	35083	Distanziale	Spacer	Entretoise	Distanzstück	2	
56	28330	Antivibrante	Damper	Element antivribant	Vibrierschatzelement	2	
57	26329	Distanziale	Spacer	Entretoise	Distanzstück	1	
58	N1154-G22	Vite	Screw	Vis	Schraube	1	
59	11928	Rosetta piana	Washer	Rondelle	Scheibe	1	
60	N15538-G22	Rosetta elastica	Spring washer	Rondelle elastique	Federscheibe	1	
61	N15507-G22	Rosetta piana	Washer	Rondelle	Sheibe	1	
62	N15197-G22	Dado frenato	Nut	Ecrou	Mutter	1	
63	N1208-G22	Vite (D,CH)	Screw (D,CH)	Vis (D,CH)	Schraube (D,CH)	2	

N° CATALOGO - CATALOG No. - Nr. CATALOGUE - KATALOG Nr.: 37143 PAGINA EMESSA Luglio '83 - PAGE IUSSED July '83 - PAGE IMPRIME Juillet '83 - SEITE HERAUSGEGEBEN Juli '83

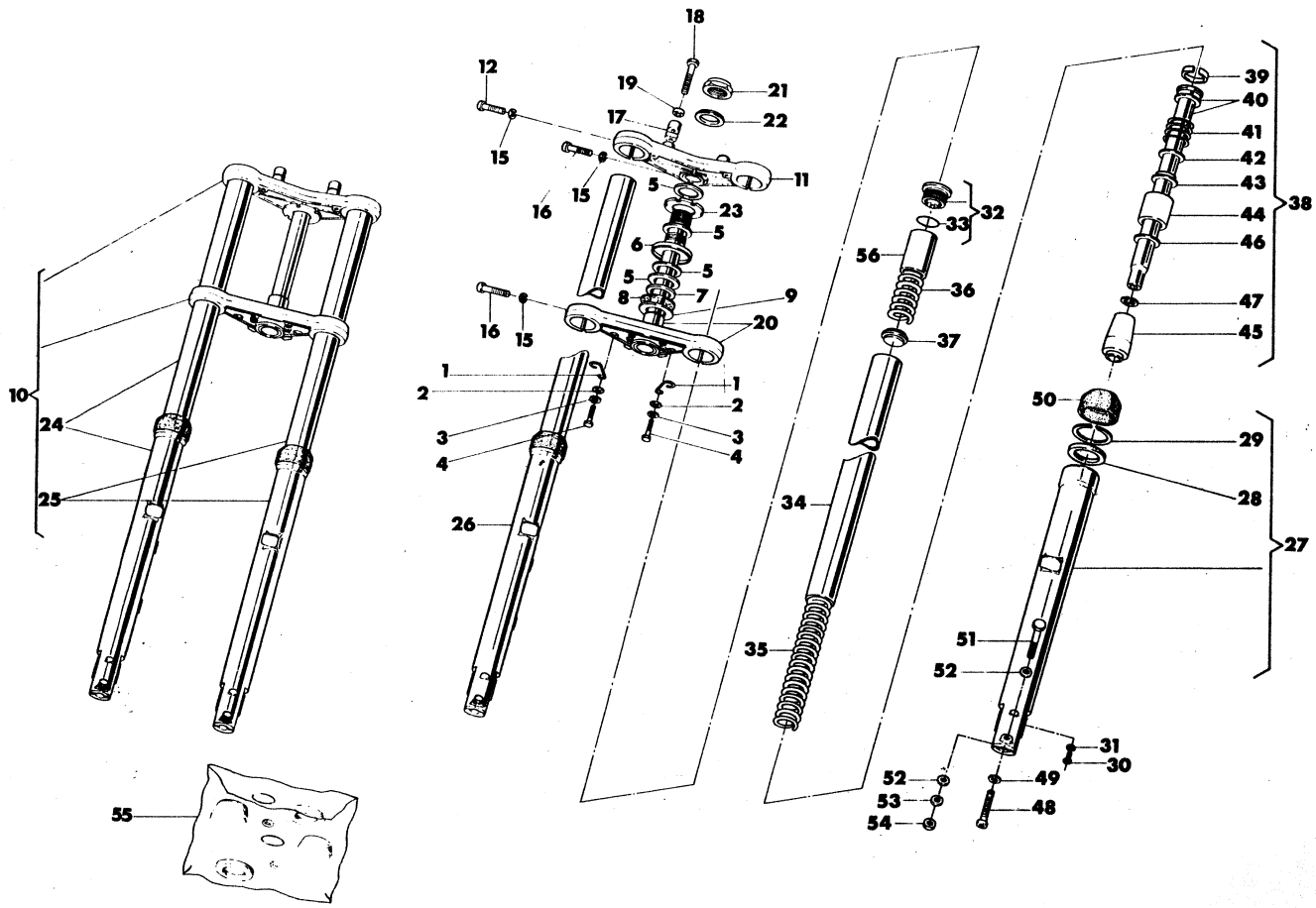

Index No. Pos. N.	Code N. Nr. Code N. Cod. Code Nr.	DENOMINAZIONE	NAME	DESIGNATION	BESHREIBUNG	Q.ty Q.tà Q.te M.ge	Validity Validità Validité Gültig
1	34900	Asola guida trasmissioni	Cable guide	Guide-câble	Kabelführung	2	
2	N15504-G22	Rosetta piana	Washer	Rondelle	Scheibe	2	
3	N15536-G22	Rosetta elastica	Lock washer	Rondelle élastique	Gummischeibe	2	
4	N1079-G22	Vite	Screw	Vis	Schraube	2	
5	15397	Rondella di rasamento	Thrust washer	Rondelle d'épaulemet	Anlaufscheibe	4	
6	15396	Calotta parapolvere	Shield	Chape de protection	Schutz Kappe	1	
7	22756	Rondella di spallamento inferiore	Lower thrust washer	Rondelle d'épaulemento inf.	Unteranlaufscheibe	1	
8	22757	Guarnizione parapolvere	Dust cover	Racle poussiere	Staubstreif	1	
9	23138	Rondella inferiore	Lower washer	Rondelle inf.	Unterscheibe	1	
10	39350	Sospensione completa	Fork assy	Souspension compl.	Teleskopgabel Kpl.	1	
11	34167	Testa di sterzo	Upper bracket	Pont de fourche	Gabelbrücke	1	
12	N2585-G22	Vite	Screw	Vis	Schraube	2	
15	26310	Rosetta elastica	Lock washer	Rondelle élastique	Gummischeibe	5	
16	N2585-G22	Vite	Screw	Vis	Schraube	3	
17	23918*	Morsetto manubrio	Clamp	Eton	Klemme	2	
	37061*	Morsetto manubrio	Clamp	Eton	Klemme	2	
18	N1150-G22	Vite	Screw	Vis	Schraube	4	
19	34812	Distanziale	Spacer	Entretoise	Distanzstück	4	
20	34774	Base di sterzo con perno	Stem bracket	Pont de force	Gabelbrücke	1	
21	23923	Dado	Nut	Ecrou	Mutter	1	
22	23924	Rosetta	Washer	Rondelle	Scheibe	1	
23	23925	Ghiera registro cuscinetti	Bearings adjuster	Embout de réglage	Nutmutter	1	
24	39352	Assieme gamba destra	R. fork leg assy	Fourche compl. D.	Telegabel Kpl. R.	1	
25	39351	Assieme gamba sinistra	L. fork leg assy	Fourche compl. G.	Telegabel Kpl. L.	1	
26	39614	Assieme scorrevole destro	Slider R. assy	Monitant D. compl.	Bein R. Kpl.	1	
27	39615	Assieme scorrevole sinistro	Slider L. assy	Monitant D. compl.	Bein R. Kpl.	1	
28	34833	Anello di tenuta	Seal ring	Bague d'étanchéité	Dichtring	2	
29	34835	Anello elastico	Lock ring	Bague élastique	Gummiring	2	
30	23930	Vite scarico olio	Screw	Vis	Schraube	2	
31	23931	Rondella di tenuta	Seal washer	Rondelle d'étanchéité	Dichtungscheibe	2	
32	34836	Tappo completo	Cap assy	Bouchon compl.	Verschluss Kpl.	2	
33	34840	Guarnizione torica	Gasket	Joint	Dichtung	2	
34	34841	Asta di forza	Fork tube	Barre de force	Druckstab	2	
35	35664	Molla	Spring	Ressor	Feder	2	
36	35665	Contromolla	Counter spring	Contre-ressort	Gegen-Feder	2	

N° CATALOGO - CATALOG No. - Nr. CATALOGUE - KATALOG Nr.: 37143 PAGINA EMESSA Luglio '83 - PAGE IUSSED July '83 - PAGE IMPRIME Juillet '83 - SEITE HERAUSGEGEBEN Juli '83

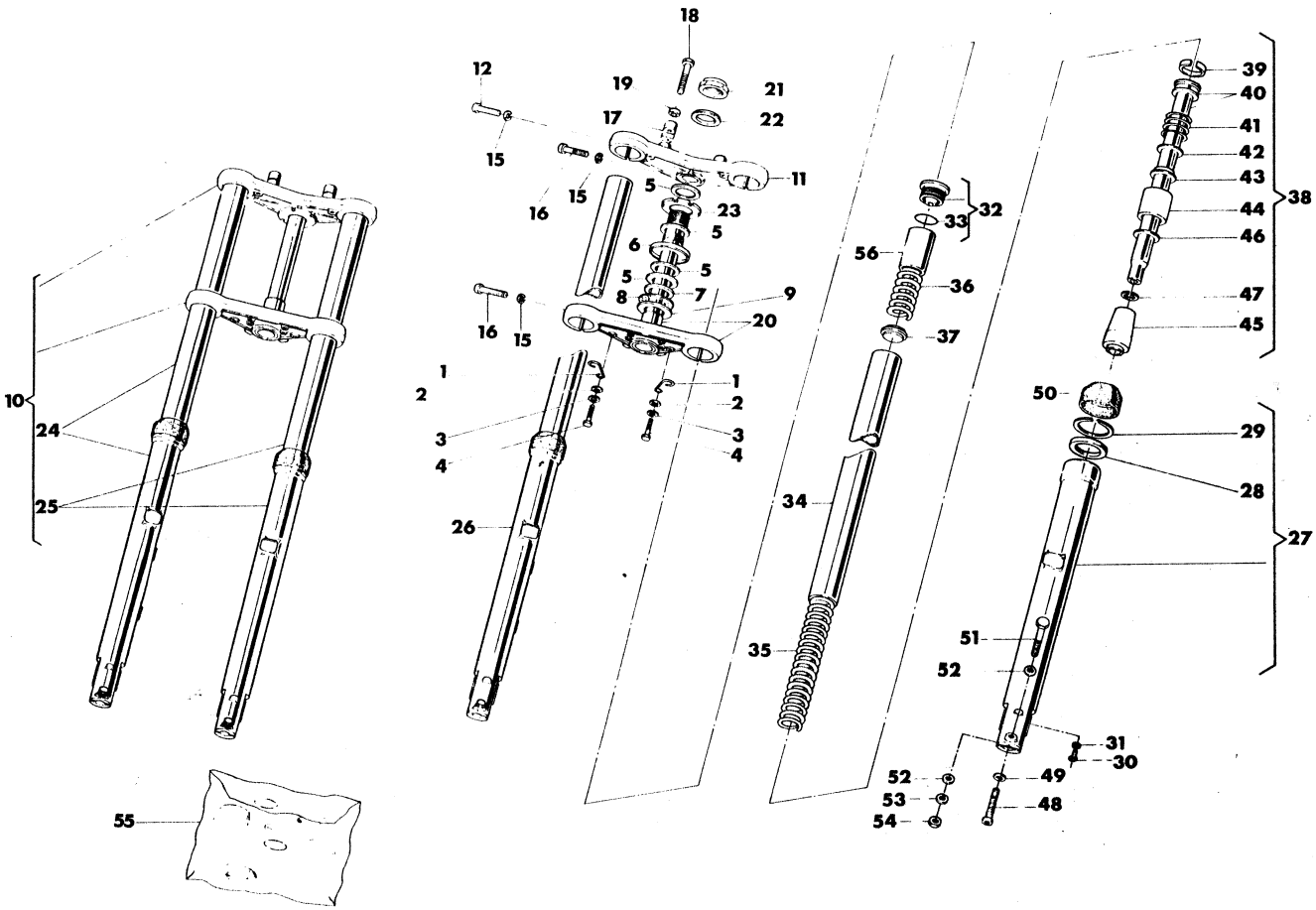

Index No. Pos. N.	Code N. Nr. Code N. Cod. Code Nr.	DENOMINAZIONE	NAME	DESIGNATION	BESHREIBUNG	Q.ty Q.tà Q.te M.ge	Validity Validità Validité Gultig
37	35666	Appoggio molle	Holder spring	Support ressorts	HalterFeder	2	
38	35667	Assieme valvola	Valve assy	Soupape compl.	Ventil Kpl.	2	
39	35668	Segmento	Ring	Bague	Ring	2	
40	35669	Variatore	Damper tube	Tuyau ammortisseur	Dampfer	2	
41	34849	Molla di arresto	Spring	Ressort	Feder	2	
42	35670	Anello distributore	Ring	Bague	Ring	2	
43	35671	Rondella valvola	Washer valve	Rondelles soupape	Ventilscheiben	2	
44	34852	Cilindro supporto valvola	Holder valve	Support soupape	Ventilhalter	2	
45	34853	Valvola	Valve	Soupape	Ventil	2	
46	34854	Rondella	Washer	Rondelle	Scheibe	2	
47	34855	Anello elastico	Lock ring	Bague élastique	Gummiring	2	
48	36202	Vite	Screw	Vis	Schraube	2	
49	34856	Rondella piana	Washer	Rondelle	Scheibe	2	
50	39619	Manicotto di protezione	Boot	Manchon	Muffe	2	
51	N1155-G22	Vite	Screw	Vis	Schraube	1	
52	N15506-G22	Rondella piana	Washer	Rondelle	Scheibe	2	
53	N15538-G22	Rondella elastica	Lock washer	Rondelle élastique	Gummischeibe	1	
54	N15035-G22	Dado	Nut	Ecrou	Mutter	1	
55	39620	Gruppo guarnizioni (comprendente i n. 28, 31, 33, 50)	Kit gasket (with n. 28, 31, 33, 50)	Kit joints (avec n. 28, 31, 33, 50)	Kit Dichtung (mit n. 28, 31, 33, 50)	1	
56	39618	Distanziale	Spacer	Entretoise	Distanzstück	2	

*: In alternativa
*: In alternative
*: En alternative
*: Die Auswhal

N° CATALOGO - CATALOG No. - Nr. CATALOGUE - KATALOG Nr.: 37143 PAGINA EMESSA Luglio '83 - PAGE IUSSED July '83 - PAGE IMPRIME Juillet '83 - SEITE HERAUSGEGEBEN Juli '83

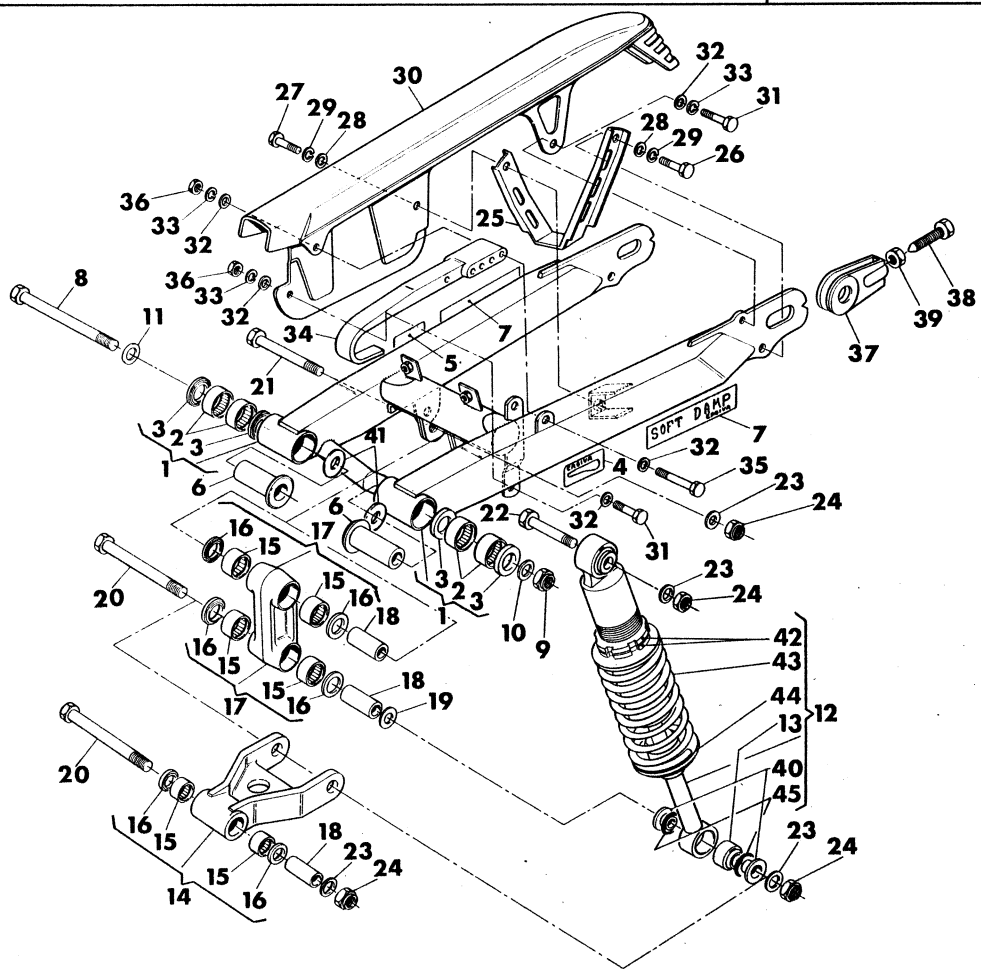

Index No. Pos. N.	Code N. Nr. Code N. Cod. Code Nr.	DENOMINAZIONE	NAME	DESIGNATION	BESHREIBUNG	Q.ty Q.tà Q.te M.ge	Validity Validità Validité Gültig
1	38034	Forcellone posteriore compl.	Rear swing arm assy	Foorche AR. compl.	Hintgabel Kpl.	1	
2	32064	Boccola a rullini	Bushing	Douille	Büsche	4	
3	32065	Anello di tenuta	Seal ring	Bague d'étancheite	Dichtring	4	
4	39215	Decalcomania regolazione catena	Chain adjustment trim	Décal.	Reifen	1	
5	33533	Decalcomania pressione pneumatici	Tires pressure trim	Décal. pression pneu	Reifendruck	1	
6	38035	Bussola	Bushing	Douille	Buchse	2	
7	38606	Decalcomania denom. sospensione	Rear suspension name trim	Décal. suspension	Dichtring Telesckopgabel	2	
8	33656	Perno rotaz. forcellone	Pivot	Tourillon	Stift	1	
9	22691	Dado	Nut	Ecrou	Mutter	1	
10	22692/30	Rosetta sp. 3 mm.	Washer 3 mm.	Rondelle 3 mm.	Sheibe 3 mm.	1	
11		Rosetta di rasam. sp.	Washer	Rondelle	Scheibe	1	
	22692/20	2,0 mm.	2,0 mm.	2,0 mm.	2,0 mm.		
	22692/25	2,5 mm.	2,5 mm.	2,5 mm.	2,5 mm.		
12	37868	Ammortizzatore posteriore compl.	Rear shock absorber assy	Ammotisseur compl.	Stoss dämpfer Kpl.	1	
13	40402	Cuscinetti a snodo sferico	Bearing	Roulement	Lager	2	
14	38695	Tirante completo	Tie rod assy	Tirant compl.	Strippe Kpl.	1	
15	38956	Astuccio a rullini	Needle bearing	Roulement à aiguille	Nadelkafig	6	
16	38957	Anello di tenuta	Seal ring	Bague d'étancheité	Dichtring	6	
17	38697	Biella completa	Connecting rod assy	Bielle complète	Pleveistange Kpl.	1	
18	38958	Bussola	Bushing	Douille	Buchse	3	
19	13335	Rosetta di spallamento	Washer	Rondelle	Scheibe	1	
20	38059	Vite	Screw	Vis	Schraube	2	
21	38058	Vite	Screw	Vis	Schraube	1	
22	38961	Vite	Screw	Vis	Schraube	1	
23	N15508-G22	Rosetta piana	Washer	Rondelle	Scheibe	4	
24	N15198-G22	Dado	Nut	Ecrou	Mutter	4	
25	33658	Protezione corona	Sprocket guard	Protection couronne	Förderung Krone	1	
26	N1138-G22	Vite	Screw	Vis	Schraube	1	
27	N1140-G22	Vite	Screw	Vis	Schraube	1	
28	N15506-G22	Rosetta piana	Washer	Rondelle	Scheibe	2	
29	N15538-G22	Rosetta elastica	Spring washer	Rondelle elastique	Federscheibe	2	
30	33300	Copricatena	Chain guard	Carter de chaine	Kattenkasten	1	

N° CATALOGO - CATALOG No. - Nr. CATALOGUE - KATALOG Nr.: 37143 PAGINA EMESSA Luglio '83 - PAGE IUSSED July '83 - PAGE IMPRIME Juillet '83 - SEITE HERAUSGEGEBEN Juli '83

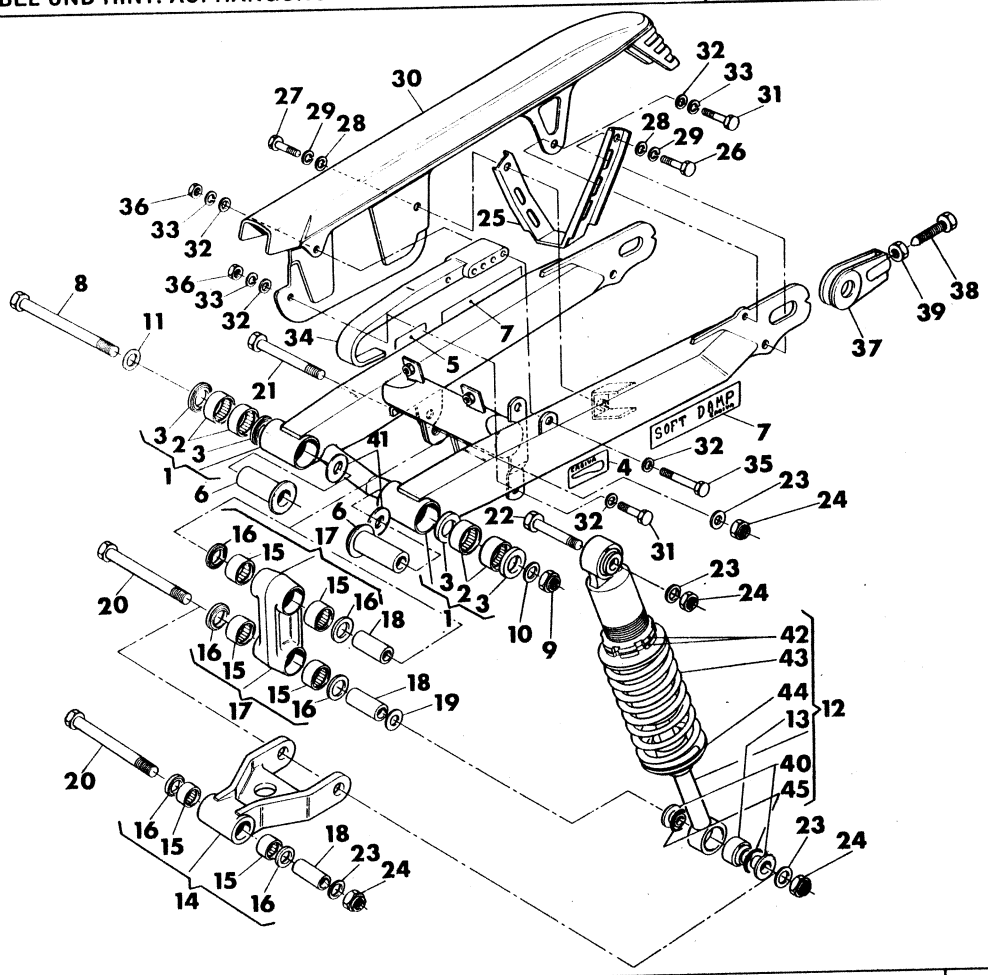

Index No. Pos. N.	Code N. Nr. Code N. Cod. Code Nr.	DENOMINAZIONE	NAME	DESIGNATION	BESHREIBUNG	Q.ty Q.tà Q.te M.ge	Validity Validità Validité Gultig
31	N1079-G22	Vite	Screw	Vis	Schraube	2	
32	22271	Rosetta piana	Washer	Rondelle	Scheibe	4	
33	N15536	Rosetta elastica	Spring washer	Rondella elastique	Federscheibe	3	
34	34897	Pattino catena	Chain slider	Patin	Fuhrung	1	
35	N1095-G22	Vite	Screw	Vis	Schraube	1	
36	N15033-G22	Dado	Nut	Ecrou	Mutter	2	
37	35240	Tendicatena	Chain adjuster	Tendeur de chaine	Kattenspanner	2	
38	35[illegible]	Vite	Screw	Vis	Schraube	2	
39	N15064-G22	Dado	Nut	Ecrou	Mutter	2	
40	40408	Bussola	Bushing	Douille	Buchse	4	
41		Rosetta di rasamento	Thrust washer	Rondelle d'epaulement	Scheibe	2	
	32069/30	0,3 mm.	0,3 mm.	0,3 mm.	0,3 mm.		
	32069/80	0,8 mm.	0,8 mm.	0,8 mm.	0,8 mm.		
	32069/100	1,0 mm.	1,0 mm.	1,0 mm.	1,0 mm.		
	32069/120	1,2 mm.	1,2 mm.	1,2 mm.	1,2 mm.		
42	40405	Ghiera superiore	Upper ring nut	Embout superior	Über Ring	2	
43	40406	Molla	Spring	Ressort	Feder	1	
44	40407	Ghiera inferiore	Lower ring nut	Embout inferior	Unter Ring	1	
45	40409	Anello OR	«O» ring	Joint «O»	«O» Ring	4	

N° CATALOGO - CATALOG No. - Nr. CATALOGUE - KATALOG Nr.: 37143 PAGINA EMESSA Luglio '83 - PAGE IUSSED July '83 - PAGE IMPRIME Juillet '83 - SEITE HERAUSGEGEBEN Juli '83

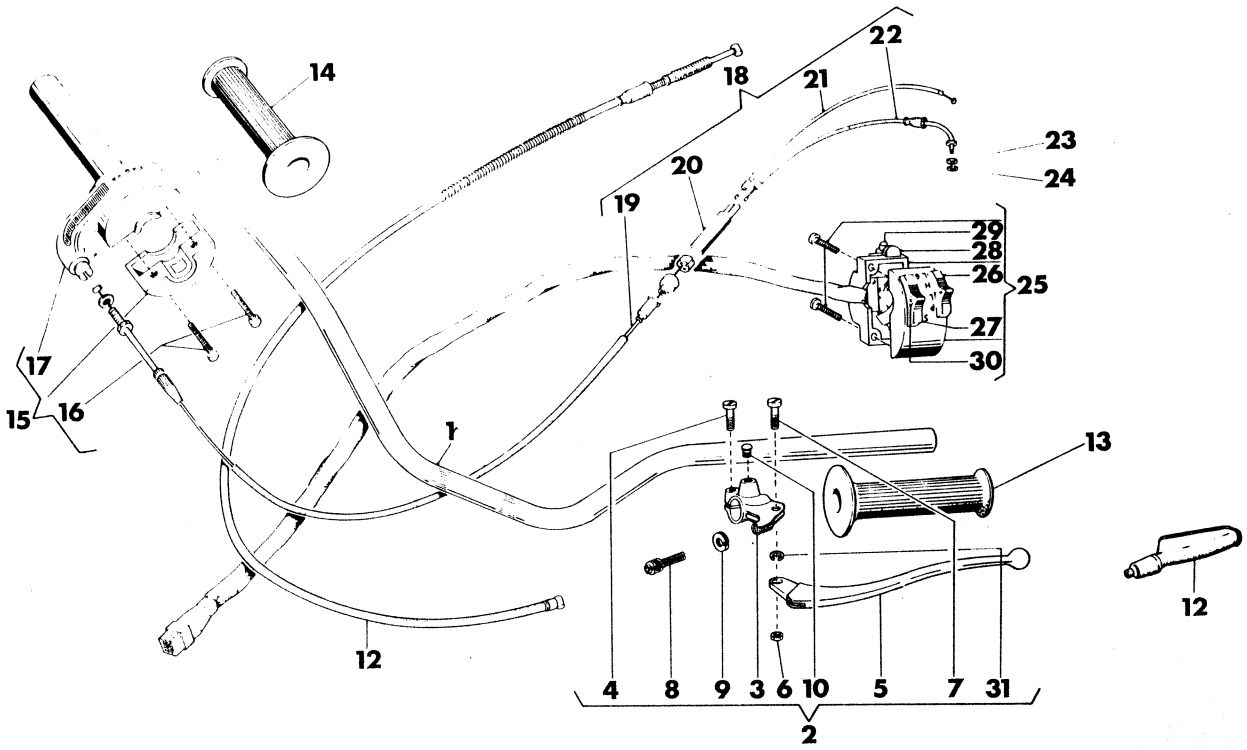

Index No. Pos. N.	Code N. Nr. Code N. Cod. Code Nr.	DENOMINAZIONE	NAME	DESIGNATION	BESHREIBUNG	Q.ty Q.tà Q.te M.ge	Validity Validità Validité Gultig
1	35077	Manubrio	Handlebar	Guidon	Lenker	1	
2	34995	Com. frizione compl.	Clutch control assy	Comm. embrayage compl.	Kupplungshebegruppe Kpl	1	
3	34996	Supporto com. frizione	Clutch control bracket	Support comm. d'embrayage	Gelenkstück	1	
4	N2508-G23	Vite	Screw	Vis	Schraube	1	
5	34997	Leva com. frizione	Clutch lever	Leviers de comm. debrayage	Kupplungshebel	1	
6	37233	Dado	Nut	Ecrou	Mutter	1	
7	37232	Vite rotaz. leva	Screw	Vis	Schraube	1	
8	34817	Vite di registro	Adjusting screw	Vis de réglage	Verstellungsschraube	1	
9	34820	Ghiera	Ring nut	Embout	Nutmutter	1	
10	33017	Tappo allogg. specchietto	Plug	Bouchon	Deckel	1	
12	39233	Trasmissione com. frizione compl.	Clutch cable assy	Câble comm. embrayage compl.	Kupplungszung Kpl.	1	
*13	39629	Manopola sinistra	Handle grip L.	Poignée G.	Lenker Festariff L.	1	
*14	39628	Manopola destra	Handle grip R.	Poignée D.	Lenker Festariff R.	1	
15	31957	Assieme comando gas	Control grip assy	Comm. du gas compl.	Comm. Gaszug Kpl.	1	
16	N7331-G2	Vite	Screw	Vis	Schraube	2	
17	34586	Guidacavo	Cable guide	Guide-câble	Kabelführung	1	
18	35058	Assieme trasm. com. gas e pompa olio	Cable assy	Câbles compl.	Kabel Kpl.	1	
19	35059	Trasmissione com. gas e pompa olio	Cable assy	Câbles compl.	Kabel Kpl	1	
20	21198	Astuccio sdoppiam. cavi	Equalizer box	Etui dédoubl.	Behalter Kabelung	1	
21	35061	Trasmissione com. carburatore	Trottle cable	Câble gas	Gaszug	1	
22	35060	Trasmissione com. pompa olio	Cable	Câble	Kabel	1	
23	9721	Rosetta di rasamento	Thrust washer	Rondelle d'epaulement	Anlaufscheibe	1	
24	N21309-G0	Anello elastico	Spring ring	Bague élastique	Federring	1	
25	34631	Commutatore sinistro	Commutator L.	Commutateur G.	Kommutator L.	1	
26	33870	Levetta anabbagliante-abbagliante	Low-beam, High-beam lever	Levier feux et feux de route	Lichthebel	1	
27	33871	Levetta luci di posizione	Parking lights lever	Levier feux de parc	Parkenlichthebel	1	
28	33872	Levetta indicatori di direzione	Turn signals lever	Levier clignotant	Blinkerhebel	1	
29	33873	Pulsante avvisatore acustico	Horn button	Signal acoustique	Hupe	1	
30	33874	Vite	Screw	Vis	Schraube	3	
31	N15768-G21	Rosetta elastica	Spring washer	Rondelle elastique	Federscheibe	1	

*: Fornire assieme - Supply unitedly - Fournir ensemble - Wird zusammen geliefert

N° CATALOGO - CATALOG No. - Nr. CATALOGUE - KATALOG Nr.: 37143 PAGINA EMESSA Aprile '84 - PAGE IUSSED April '84 - PAGE IMPRIME Avril '84 - SEITE HERAUSGEGEBEN April '84

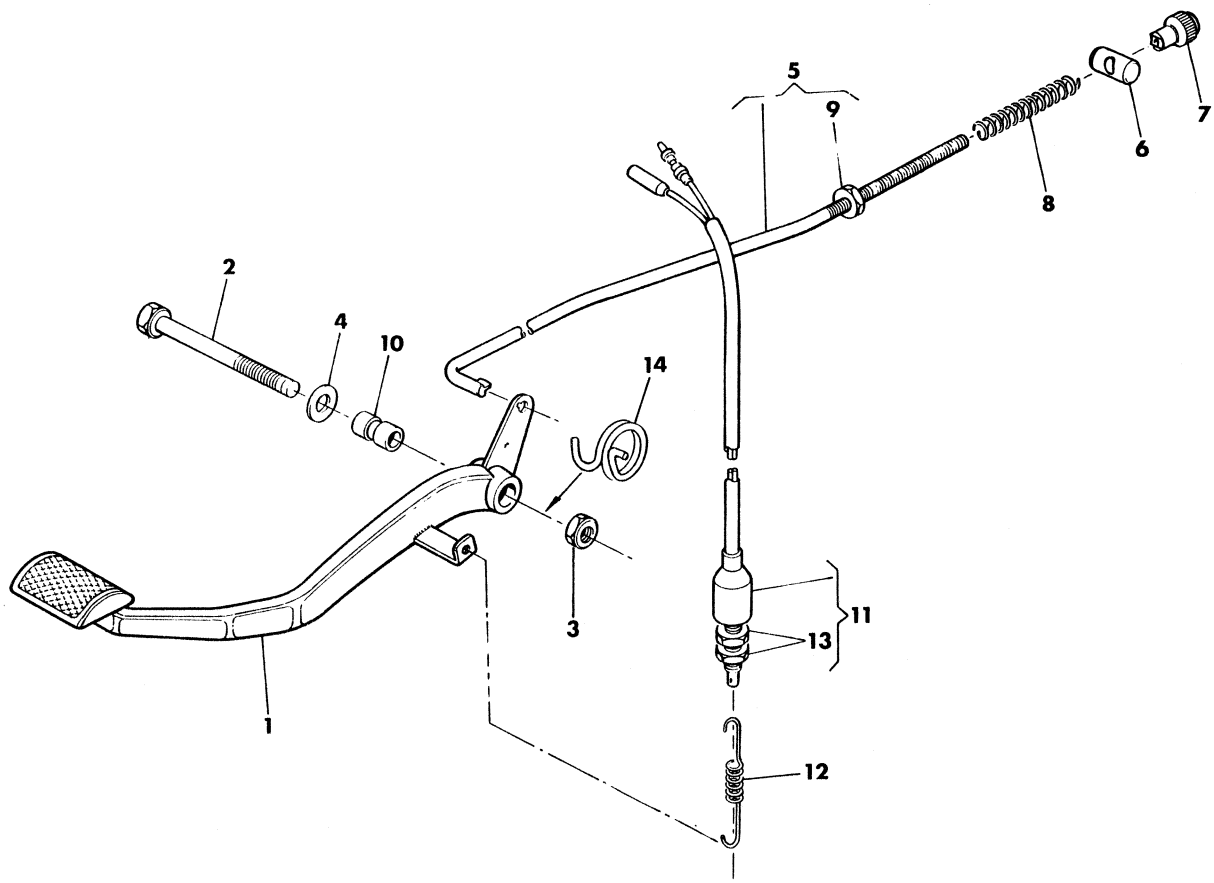

Index No. Pos. N.	Code N. Nr. Code N. Cod. Code Nr.	DENOMINAZIONE	NAME	DESIGNATION	BESHREIBUNG	Q.ty Q.tà Q.te M.ge	Validity Validità Validité Gultig
1	38973	Ass. leva freno post.	Lever assy	Levier compl.	Bremscebel, Kpl.	1	
2	N1150-G22	Vite	Screw	Vis	Schraube	1	
3	14668	Dado	Nut	Ecrou	Mutter	1	
4	N15506	Rosetta	Washer	Rondelle	Scheibe	1	
5	38979	Tirante com. freno	Tie-rod	Tirant	Betatigungsstange	1	
6	12723	Barilotto	Retainer	Cliquet	Nippelaufnahme	1	
7	6925	Pomolo	Knurled nut	Embout de réplage	Verstellungmutter	1	
8	6513	Molla	Spring	Ressort	Feder	1	
9	N15033-G22	Dado	Nut	Ecrou	Mutter	1	
10	38103	Bussola per leva	Lever bushing	Douille pour levier	Hebelbuchse	1	
11	34538	Interruttore stop post.	Switch	Interrupteur	Shalter	1	
12	38977	Molla	Spring	Ressort	Feder	1	
13	N15088-G22	Dado	Nut	Ecrou	Mutter	2	
14	38978	Molla	Spring	Ressort	Feder	1	

N° CATALOGO - CATALOG No. - Nr. CATALOGUE - KATALOG Nr.: 37143 PAGINA EMESSA Luglio '83 - PAGE IUSSED July '83 - PAGE IMPRIME Juillet '83 - SEITE HERAUSGEGEBEN Juli '33

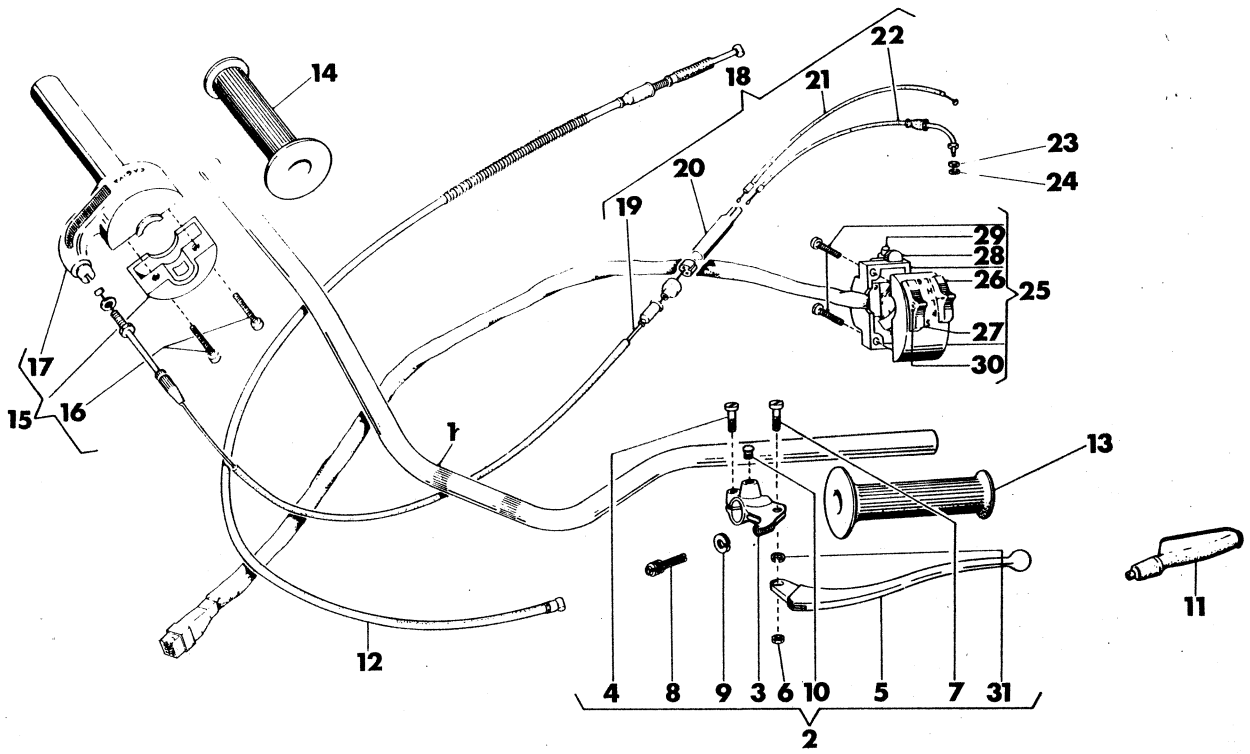

Index No. Pos. N.	Code N. Nr. Code N. Cod. Code Nr.	DENOMINAZIONE	NAME	DESIGNATION	BESHREIBUNG	Q.ty Q.tà Q.te M.ge	Validity Validità Validité Gultig
1	35077	Manubrio	Handlebar	Guidon	Lenker	1	
2	34995	Com. frizione compl.	Clutch control assy	Comm. embrayage compl.	Kupplungshebegruppe Kpl	1	
3	34996	Supporto com. frizione	Clutch control bracket	Support comm. d'embrayage	Gelenkstück	1	
4	N2508-G23	Vite	Screw	Vis	Schraube	1	
5	34997	Leva com. frizione	Clutch lever	Leviers de comm. debrayage	Kupplungshebel	1	
6	37233	Dado	Nut	Ecrou	Mutter	1	
7	37232	Vite rotaz. leva	Screw	Vis	Schraube	1	
8	34817	Vite di registro	Adjusting screw	Vis de réglage	Verstellungsschraube	1	
9	34820	Ghiera	Ring nut	Embout	Nutmutter	1	
10	33017	Tappo allogg. specchietto	Plug	Bouchon	Deckel	1	
11	32929	Coprileva sinistro	L. guard	Protection G.	L. Schute	1	
12	39233	Trasmissione com. frizione	Clutch cable	Câble comm. embrayage	Kupplungszung	1	
13	28204	Manopola sinistra	Handle grip L.	Poignée G.	Lenker Festariff L.	1	
14	28205	Manopola destra	Handle grip R.	Poignée D.	Lenker Festariff R.	1	
15	31957	Assieme comando gas	Control grip assy	Comm. du gas compl.	Comm. Gaszug Kpl.	1	
16	N7331-G2	Vite	Screw	Vis	Schraube	2	
17	34586	Guidacavo	Cable guide	Guide-câble	Kabelführung	1	
18	35058	Assieme trasm. com. gas e pompa olio	Cable assy	Câbles compl.	Kabel Kpl.	1	
19	35059	Trasmissione com. gas e pompa olio	Cable assy	Câbles compl.	Kabel Kpl	1	
20	21198	Astuccio sdoppiam. cavi	Equalizer box	Etui dédoubl.	Behalter Kabelung	1	
21	35061	Trasmissione com. carburatore	Trottle cable	Câble gas	Gaszug	1	
22	35060	Trasmissione com. pompa olio	Cable	Câble	Kabel	1	
23	9721	Rosetta di rasamento	Thrust washer	Rondelle d'epaulement	Anlaufscheibe	1	
24	N21309-G0	Anello elastico	Spring ring	Bague élastique	Federring	1	
25	34631	Commutatore sinistro	Commutator L.	Commutateur G.	Kommutator L.	1	
26	33870	Levetta anabbagliante-abbagliante	Low-beam, High-beam lever	Levier feux et feux de route	Lichthebel	1	
27	33871	Levetta luci di posizione	Parking lights lever	Levier feux de parc	Parkenlichthebel	1	
28	33872	Levetta indicatori di direzione	Turn signals lever	Levier clignotant	Blinkerhebel	1	
29	33873	Pulsante avvisatore acustico	Horn button	Signal acoustique	Hupe	1	
30	33874	Vite	Screw	Vis	Schraube	3	
31	N15768-G21	Rosetta elastica	Spring washer	Rondelle elastique	Federscheibe	1	

N° CATALOGO - CATALOG No. - Nr. CATALOGUE - KATALOG Nr.: 37143 PAGINA EMESSA Luglio '83 - PAGE IUSSED July '83 - PAGE IMPRIME Juillet '83 - SEITE HERAUSGEGEBEN Juli '83

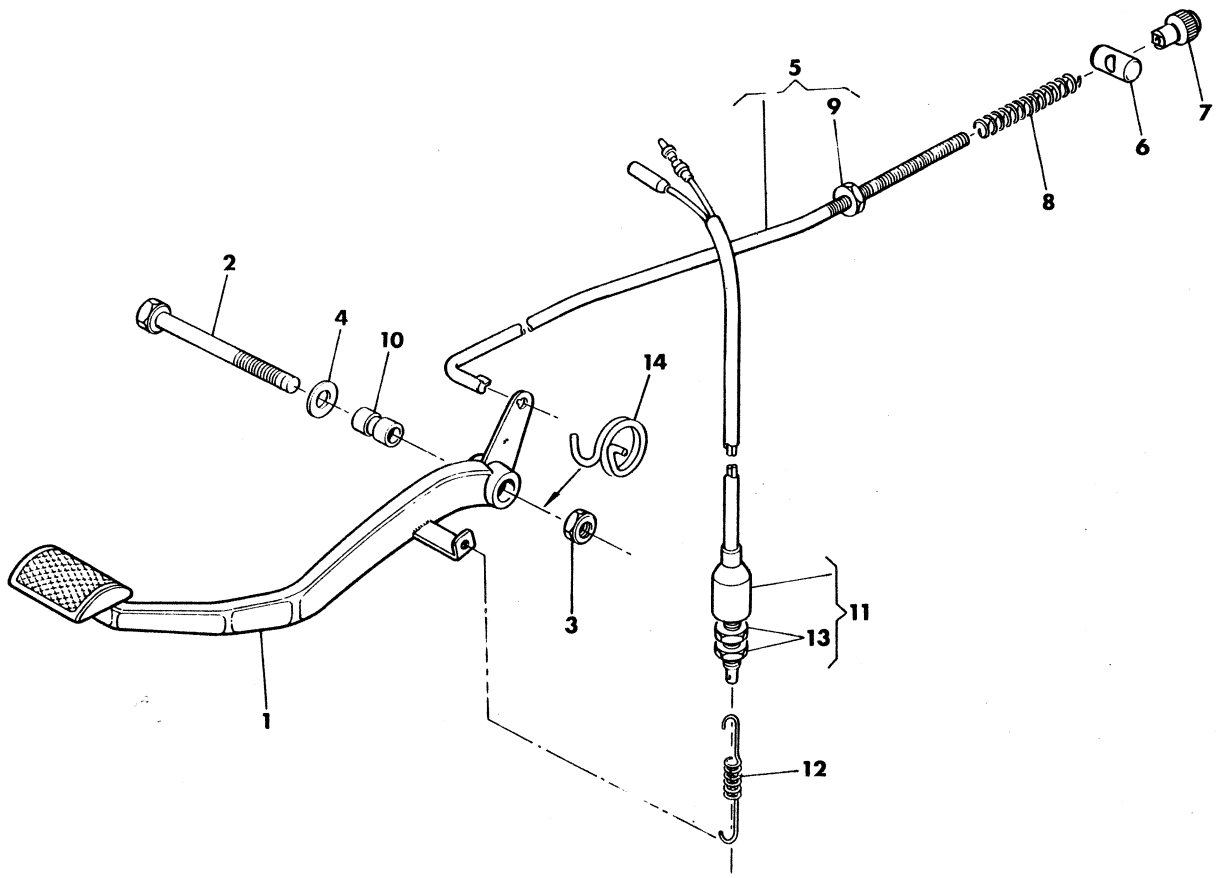

Index No. Pos. N.	Code N. Nr. Code N. Cod. Code Nr.	DENOMINAZIONE	NAME	DESIGNATION	BESHREIBUNG	Q.ty Q.tà Q.te M.ge	Validity Validità Validité Gultig
1	38973	Ass. leva freno post.	Lever assy	Levier compl.	Bremscebel, Kpl.	1	
2	N1150-G22	Vite	Screw	Vis	Schraube	1	
3	14668	Dado	Nut	Ecrou	Mutter	1	
4	N15506	Rosetta	Washer	Rondelle	Scheibe	1	
5	38979	Tirante com. freno	Tie-rod	Tirant	Betatigungsstange	1	
6	12723	Barilotto	Retainer	Cliquet	Nippelaufnahme	1	
7	6925	Pomolo	Knurled nut	Embout de réplage	Verstellungmutter	1	
8	6513	Molla	Spring	Ressort	Feder	1	
9	N15033-G22	Dado	Nut	Ecrou	Mutter	1	
10	38103	Bussola per leva	Lever bushing	Douille pour levier	Hebelbuchse	1	
11	34538	Interruttore stop post.	Switch	Interrupteur	Shalter	1	
12	38977	Molla	Spring	Ressort	Feder	1	
13	N15088-G22	Dado	Nut	Ecrou	Mutter	2	
14	38978	Molla	Spring	Ressort	Feder	1	

N° CATALOGO - CATALOG No. - Nr. CATALOGUE - KATALOG Nr.: 37143 PAGINA EMESSA Luglio '83 - PAGE IUSSED July '83 - PAGE IMPRIME Juillet '83 - SEITE HERAUSGEGEBEN Juli '83

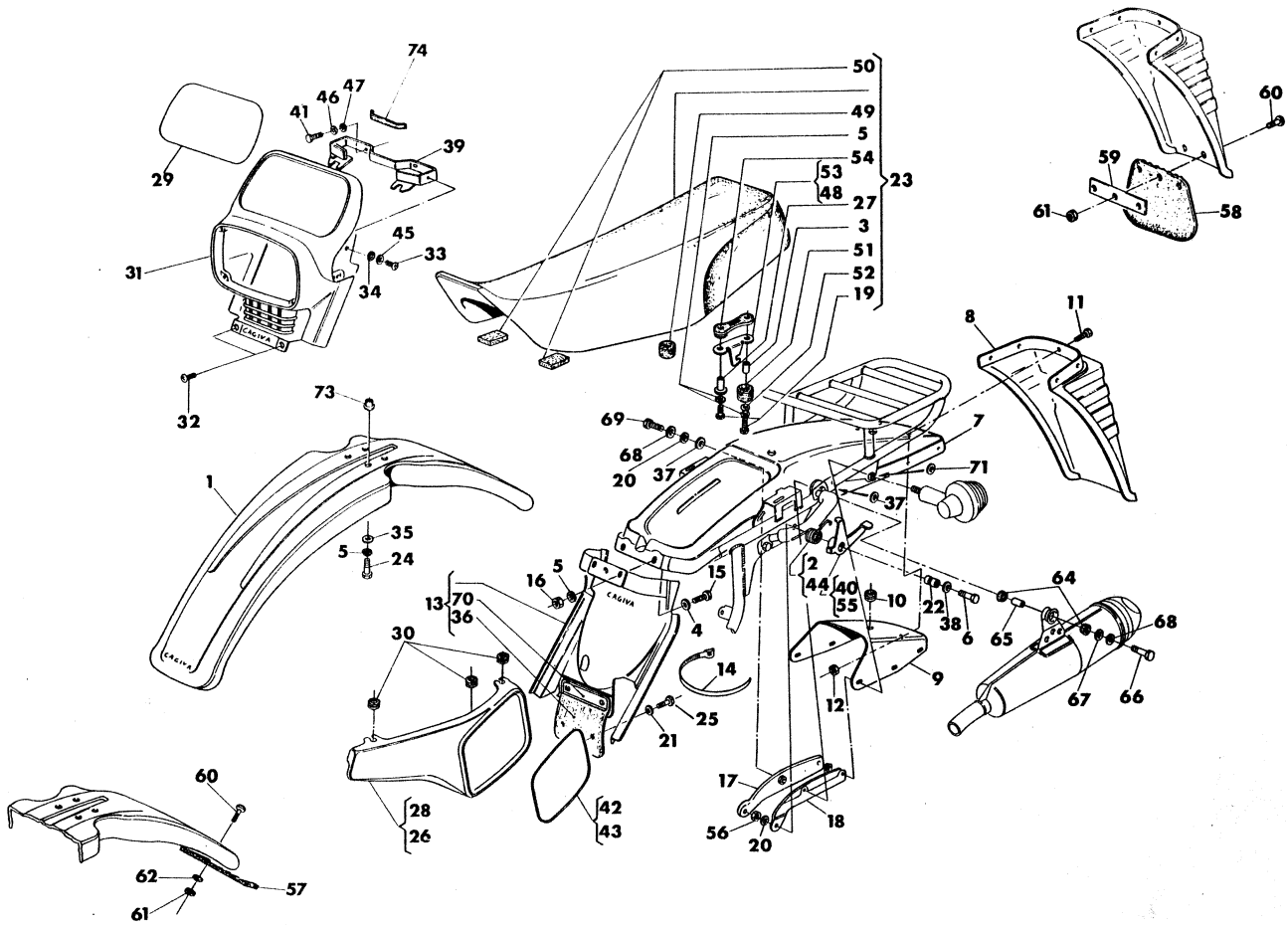

Index No. Pos. N.	Code N. Nr. Code N. Cod. Code Nr.	DENOMINAZIONE	NAME	DESIGNATION	BESHREIBUNG	Q.ty Q.tà Q.te M.ge	Validity Validità Validité Gültig
1	39166	Parafango anteriore	Front fender	Garde-boue avant	Vorterkotflugel	1	
2	38143	Molla sinistra	Left spring	Ressort G.	Feder L.	1	
3	39461	Distanziale	Spacer	Entretoise	Abstandststück	4	
4	13419	Rosetta	Washer	Rondelle	Scheibe	6	
5	N15536-G22	Rosetta elastica	Spring washer	Rondelle élastique	Federscheibe	1	
6	N1150-G22	Vite	Screw	Vis	Schraube	2	
7	33213	Parafango posteriore	Rear fender	Garde boue arrière	Hinterkotflugel	1	
8	33214	Terminale paraf. post.	End rear fender	Extremité garde-boue arrière	Hinterkotflugel Ende	1	
9	36541	Rinforzo	Reinforcement	Renforce	Verstärkung	1	
10	36549	Passacavo	Grommet	Guide-câble	Kabelführung	1	
11	33659	Vite	Screw	Vis	Schraube	5	
12	N15193-G22	Dado frenato	Nut	Ecrou	Mutter	5	
13	39085	Tegolo completo	Guard assy	Tuile compl.	Dachziegel Kpl.	1	
14	34002	Fascetta fiss. tegolo	Clamp	Collier	Schelle	2	
15	N1081-G22	Vite	Screw	Vis	Schraube	2	
16	N15033-G22	Dado	Nut	Ecrou	Mutter	2	
17	33660	Braccio destro supp. paraf.	Fender holder R.	Support garde-boue D.	Kotflügelhalter R.	1	
18	33661	Braccio sinistro supp. paraf.	Fender holder L.	Support garde-boue G.	Kotflügel L.	1	
19	N2936-G22	Vite	Screw	Vis	Schraube	1	
20	N15506-G22	Rosetta piana	Washer	Rondelle	Scheibe	4	
21	N15549-G22	Rosetta elastica	Spring washer	Rondelle élastique	Federscheibe	4	
22	38103	Distanziale	Spacer	Entretoise	Distanzstück	2	
23	38146	Sella completa per moto colore non nero	Seat assembly, not black motorcycle	Siège compl. motocyclette pas noir	Sattel Kpl. motorrad nicht schwarz		
	39808	Sella completa per moto colore nero	Seat assy, black motorcycle	Siege compl. motocyclette noir	Sattel Kpl. Motorrad schwarz		
24	N1083-G22	Vite	Screw	Vis	Schraube	4	
25	33564	Vite	Screw	Vis	Schraube	2	
26	37606	Pannello laterale destro	Right Panel	Panneau D.	Streifen R.	1	
27	37356	Distanziale	Spacer	Entretoise	Abstandstück	2	
28	37607	Pannello laterale sinistro	Left Panel	Panneau G.	Streifen L.	1	
29	37735	Adesivo per portafaro non nero	Trim not balck front bulb holder	Décal. porte-lampe pas noir	Lampenhalter nicht schwarz	1	
	37736	Adesivo per portafaro nero	Trim, black front bulb holder	Décal. porte-lampe noir	Lampenhalter schwarz	1	
30	33662	Antivibrante	Damper	Element antivibrant	Vibrierschatzelement	6	
31	39148	Portafaro anteriore	Front bulb holder	Porte-lampe avant	Vorterlampenhalter	1	
32	33683	Vite	Screw	Vis	Schraube	2	
33	33564	Vite	Screw	Vis	Schraube	2	
34	30232	Rosetta in gomma	Spring washer	Rondelle élastique	Federscheibe	2	
35	21535	Rosetta piana	Washer	Rodelle	Scheibe	4	

N° CATALOGO - CATALOG No. - Nr. CATALOGUE - KATALOG Nr.: 37143 PAGINA EMESSA Luglio '83 - PAGE IUSSED July '83 - PAGE IMPRIME Juillet '83 - SEITE HERAUSGEGEBEN Juli '83

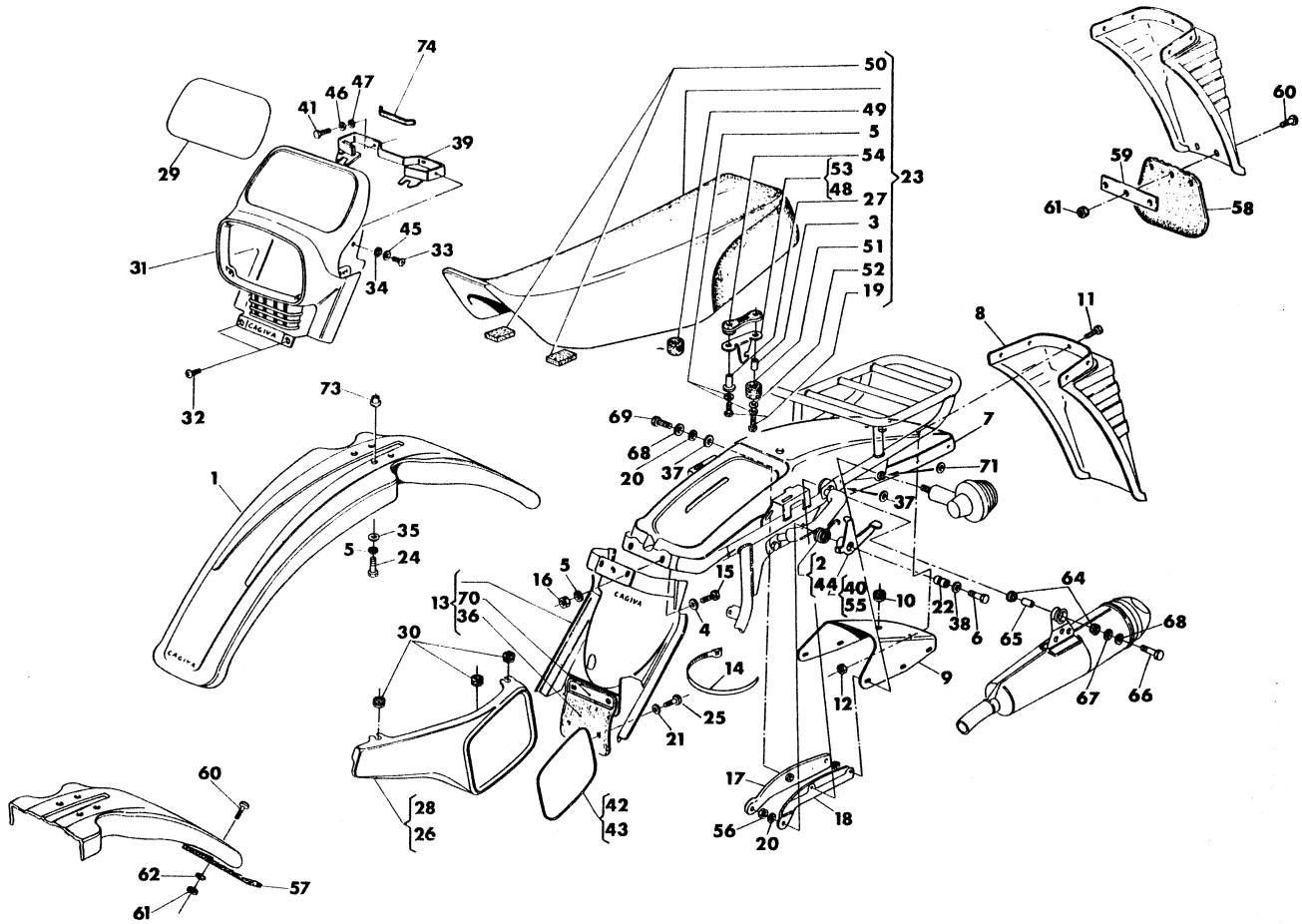

Index No. Pos. N.	Code N. Nr. Code N. Cod. Code Nr.	DENOMINAZIONE	NAME	DESIGNATION	BESHREIBUNG	Q.ty Q.tà Q.te M.ge	Validity Validità Validité Gultig
36	39086	Protezione	Guard	Tuile	Dachziegel	1	
37	35083	Distanziale	Spacer	Entretoise	Distanzstück	2	
38	1911	Rosetta piana	Washer	Rondelle	Scheibe	2	
39	34719	Staffa	Stirrup	Etrier	Strupp	1	
40	38141	Leva sinistra	Left lever	Levier G.	Hebel L.	1	
41	N1048-G22	Vite	Screw	Vis	Schraube	2	
42	37731	Adesivo sinistro per pannello non nero	Trim left, not black panel	Décalcomanie panneau G. pas nero	Abziehbild Streifen nicht L schwarz	1	
	37733	Adesivo sinistro per pannello nero	Trim left, black panel	Décalcomanie panneau G. noir	Abziehbild StreifenL. schwarz	1	
43	37732	Adesivo destro per pannello non nero	Trim right, not black panel	Décalcomanie panneau D. pas noir	Abziehbild Streifen nicht R. schwarz	1	
	37734	Adesivo destro per pannello nero	Trim right, black panel	Décalcomanie panneau D. noir	Abziehbild Streifen schwarz R.	1	
44	38142	Molla destra	Right spring	Ressort D.	R. Feder	1	
45	2709	Rosetta piana	Washer	Rondelle	Scheibe	2	
46	N15535-G22	Rosetta elastica	Spring washer	Rondelle elastique	Federscheibe	2	
47	N15503-G22	Rosetta piana	Washer	Rondelle	Scheibe	2	
48	38144	Gancio destro	Right hook	Crochet D.	Haken R.	1	
49	37357	Tampone centrale	Rubber buffer	Tampon centrale	Zentral- gummistück	1	
50	37358	Tampone laterale	Rubber buffer	Tampon latéral	Seiten gummistück	2	
51	39398	Tampone posteriore	Rubber buffer	Tampon posterieur	Späteur gummistück	2	
52	N15504-G22	Rosetta piana	Washer	Rondelle	Scheibe	2	
53	38145	Gancio sinistro	Left hook	Crochet G.	Haken L.	1	
54	39460	Antivibrante posteriore	Holder damper	Support antivibrant post.	Schwingdämper	2	
55	38140	Leva destra	Right lever	Levier D.	Hebel R.	1	
56	14668	Dado	Nut	Ecrou	Mutter	2	
57	36409	Paraspruzzi anteriore (CH)	Front end (CH)	Terminal avant (CH)	Vorterkiff (CH)	1	
58	36410	Paraspruzzi posteriore (CH)	Rear end (CH)	Terminal arriere (CH)	Hinterkiff (CH)	1	
59	36411	Rinforzo (CH)	Reinforcement (CH)	Reinforce (CH)	Verstarküng (CH)	1	
60	33659	Vite (CH)	Screw (CH)	Vis (CH)	Schraube (CH)	6	
61	14668	Dado (CH)	Nut (CH)	Ecrou (CH)	Muffer (CH)	6	
62	N15504-G22	Rosetta piana (CH)	Washer (CH)	Rondelle (CH)	Scheibe (CH)	3	
64	28330	Antivibrante	Damper	Element antivibrant	Vibrierschetzelement	2	
65	26329	Distanziale	Spacer	Entretoise	Distanzstück	1	
66	N1154-G22	Vite	Screw	Vis	Schraube	1	
67	11928	Rosetta piana	Washer	Rondelle	Scheibe	1	
68	N15538-G22	Rosetta elastica	Spring washer	Rondelle elastique	Federscheibe	1	
69	N1146-G22	Vite	Screw	Vis	Schraube	1	
70	39533	Piastrina	Plate	Plaque	Platte	1	
71	27264	Rosetta piana	Washer	Rondelle	Scheibe	2	
72	N15197-G22	Dado frenato	Nut	Ecrou	Mutter	2	
73	40026	Distanziale	Spacer	Entretoise	Distanzstück	4	
74	40344	Protezione	Guard	Tuile	Dachziegel	1	

N° CATALOGO - CATALOG No. - Nr. CATALOGUE - KATALOG Nr.: 37143 PAGINA EMESSA Luglio '83 - PAGE IUSSED July '83 - PAGE IMPRIME Juillet '83 - SEITE HERAUSGEGEBEN Juli '83

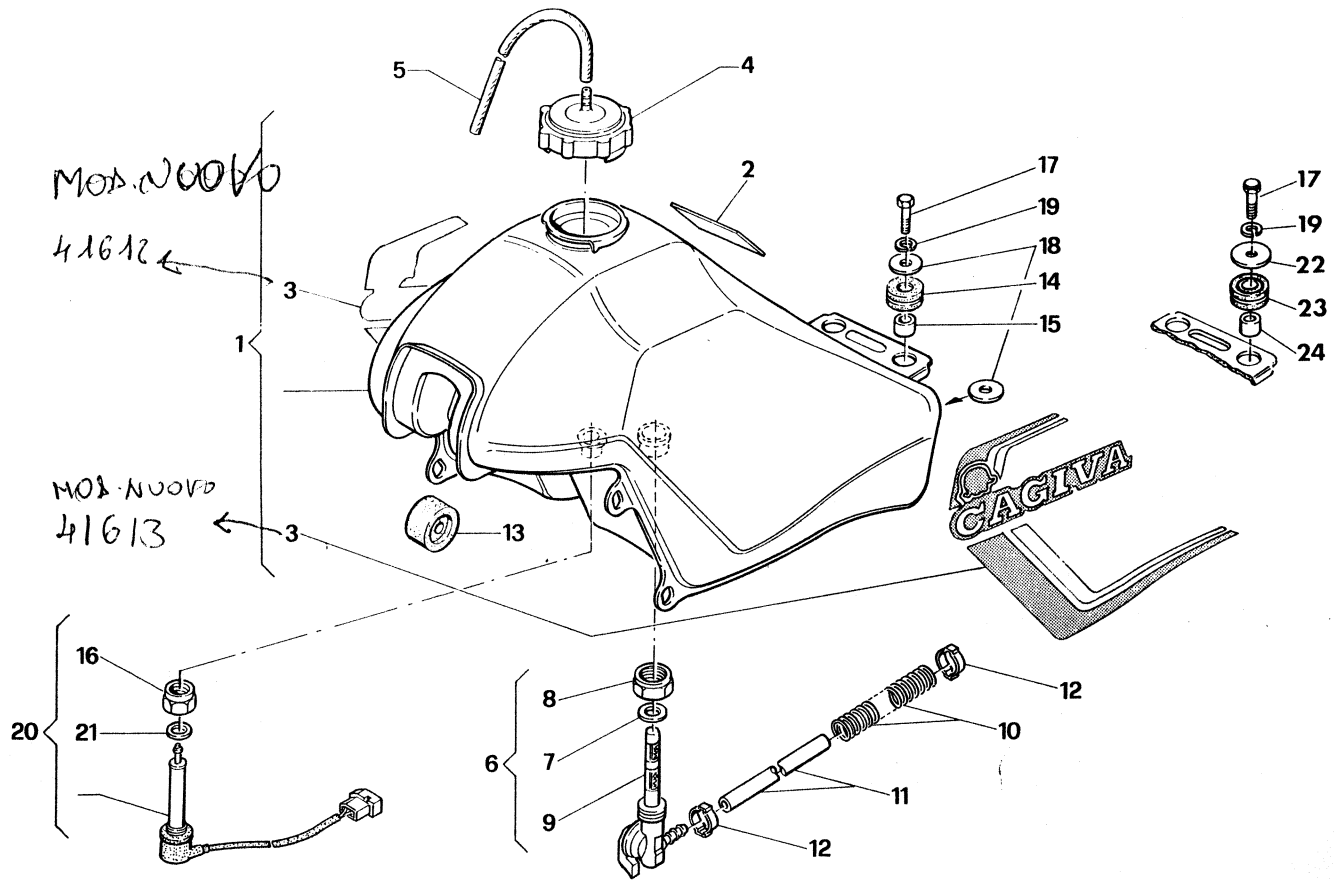

Index No. Pos. N.	Code N. Nr. Code N. Cod. Code Nr.	DENOMINAZIONE	NAME	DESIGNATION	BESHREIBUNG	Q.ty Q.tà Q.te M.ge	Validity Validità Validité Gultig
1	38254	Serbatoio carburante con decalcomanie	Tank assy with trim	Reservoir compl. avec décalc.	Kraftstoffbehalter Kpl. mit Streifen	1	
	40404	Serbatoio carb. con decalcomanie (D)	Tank assy with trim (D)	Reservoir compl. avec décalc. (D)	Kraftstoffbehalter Kpl. mit Streifen (D)	1	
2	33532	Decalcomania raccom.	Trim	Décalcomanie	Streifen	1	
3	39797	Decalcomanie serb. bianco e nero	Trims, white and black tank	Décalcomanie reservoir blanc ou noir	Streifen Weisserbehalter weiss oder schwarz	1	
	39792	Decalcomanie serb. rosso	Trims, red tank	Décalcomanie reservoir rouge	Streifen Behalter	1	
4	35039	Tappo di carico	Plug	Bouchon	Verschluss	1	
5	36286	Tubetto di sfiato	Hose	Tuyau	Rohr	1	
6	30943	Rubinetto completo	Gas valve assy	Robinet compl.	Krafstoff-Hahn Kpl.	1	
7	30942	Guarnizione	Gasket	Joint	Dichtung	1	
8	10660	Dado	Nut	Ecrou	Mutter	1	
9	34796	Filtro	Filter	Filtre	Filter	1	
10	33479	Molla	Spring	Ressort	Feder	1	
11	30945	Condotto benzina	Gas line	Tuyau carburant	Krafstoffleitung	2	
12	34017	Fascetta	Clamp	Collier	Schelle	2	
13	34561	Tampone anteriore	Front bumper	Tampon avant	Vortergummipuffer	2	
14	18417	Tampone posteriore	Rear bumper	Tampon arrière	Hintergummipuffer	2	F.m. 6L012528
15	36391	Distanziale	Spacer	Entretoise	Abstansstück	2	F.m. 6L012528
16	37860	Dado	Nut	Ecrou	Mutter	1	
17	N1083-G22	Vite	Screw	Vis	Schraube	2	
18	13419	Rosetta piana	Washer	Rondelle	Scheibe	4	F.m. 6L012528
19	N15536-G22	Rosetta elastica	Spring washer	Rondelle élastique	Federscheibe	2	
20	37823	Sonda segnalaz. riserva carburante	Fuel level switch	Sonde niveau Sonde	Wasserwaagate Brennstoff	1	
21	37859	Guarnizione	Gasket	Joint	Dichtung	1	
22	41584	Rondella	Washer	Rondelle	Scheibe	2	D.m. 6L012529
23	41582	Tampone posteriore	Rear bumper	Tampon arriere	Hintergummipuffer	2	D.m. 6L012529
24	41583	Distanziale	Spacer	Entretoise	Distanzstück	2	D.m. 6L012529

N° CATALOGO - CATALOG No. - Nr. CATALOGUE - KATALOG Nr.: 37143 PAGINA EMESSA Aprile '84 - PAGE IMPRIME Avril '84 - SEITE HERAUSGEGEBEN April '84

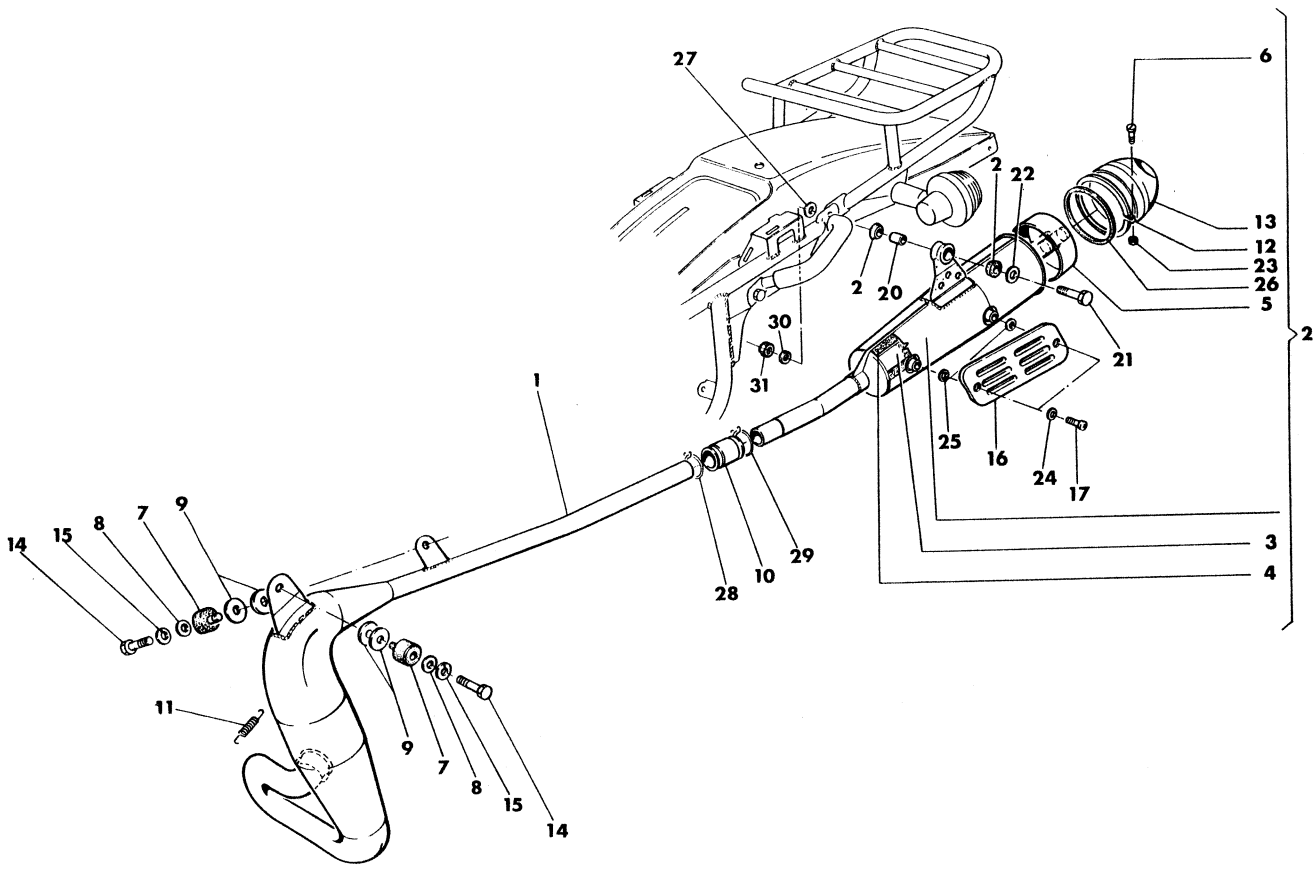

Index No. Pos. N.	Code N. Nr. Code N. Cod. Code Nr.	DENOMINAZIONE	NAME	DESIGNATION	BESHREIBUNG	Q.ty Q.tà Q.te M.ge	Validity Validità Validité Gultig
1	38256	Tubo di scarico	Exhaust pipe assy	Tuyau d'échappement compl.	Auspuffrohr	1	
	39661	Tubo di scarico (D, CH)	Exhaust pipe assy (D, CH)	Tuyau d'échappement compl. (D, CH)	Auspuffrohr (D, CH)	1	
2	39399	Assieme silenziatore di scarico	Silencer assy	Silencieux compl.	Schalldampfer Kpl.	1	
	39662	Assieme silenziatore di scarico (D, CH)	Silencer assy (D, CH)	Silencieux assy (D, CH)	Schalldampfer Kpl. (D, CH)	1	
3	37459	Tubo forato	Tube	Tuyau	Rohr	1	
4	37460	Lana di vetro	Fiberglass	Laine de verre	Glaswolle	1	
5	37461	Terminale	Cap	Capuchon	Kappe	1	
6	N2900-G23	Vite	Screw	Vis	Schraube	1	
7	31854	Antivibrante	Damper	Element antivibrant	Vibrierschatzelement	2	
8	1911	Rosetta	Washer	Rondelle	Scheibe	2	
9	30809	Rondella di amianto	Washer	Rondelle	Scheibe	4	
10	39219	Manicotto	Boot	Manchon	Muffe	1	
11	34924	Molla	Spring	Ressort	Feder	2	
12	37216	Fascetta	Clamp	Collier	Schelle	1	
13	37462	Cappuccio per terminale	Cap	Capuchon	Kappe	1	
14	N1137-G22	Vite	Screw	Vis	Schraube	1	
15	N15538-G22	Rosetta elastica	Lock washer	Rondelle elastique	Federsheibe	3	
16	35067	Protezione calore	Guard	Protection	Schute	1	
17	35099	Vite	Screw	Vis	Schraube	2	
18	N1138-G22	Vite	Screw	Vis	Schraube	1	
19	28330	Antivibrante	Damper	Element antivibrant	Vibrierschatzelement	2	
20	26329	Distanziale	Spacer	Entretoise	Distanzstück	1	
21	N1154-G22	Vite	Screw	Vis	Schraube	1	
22	11928	Rosetta piana	Washer	Rondelle	Scheibe	1	
23	N15192-G23	Dado	Nut	Ecrou	Mutter	1	
24	N15767-G22	Rosetta	Washer	Rondelle	Scheibe	2	
25	35112	Rondella in amianto	Washer	Rondelle	Scheibe	2	
26	39604	Anello trapezioidale	Ring	Bague	Ring	1	
27	35083	Distanziale	Spacer	Entretoise	Distanzstück	1	
28	37218	Fascetta	Clamp	Collier	Schelle	1	
29	37219	Fascetta	Clamp	Collier	Schelle	1	
30	N15506-G22	Rosetta piana	Washer	Rondelle	Scheibe	1	
31	N15195-G22	Dado	Nut	Ecrou	Mutter	1	

N° CATALOGO - CATALOG No. - Nr. CATALOGUE - KATALOG Nr.: 37143 PAGINA EMESSA Febbraio '84 - PAGE IUSSED February '84 - PAGE IMPRIME Février '84 - SEITE HERAUSGEGEBEN Februar '84

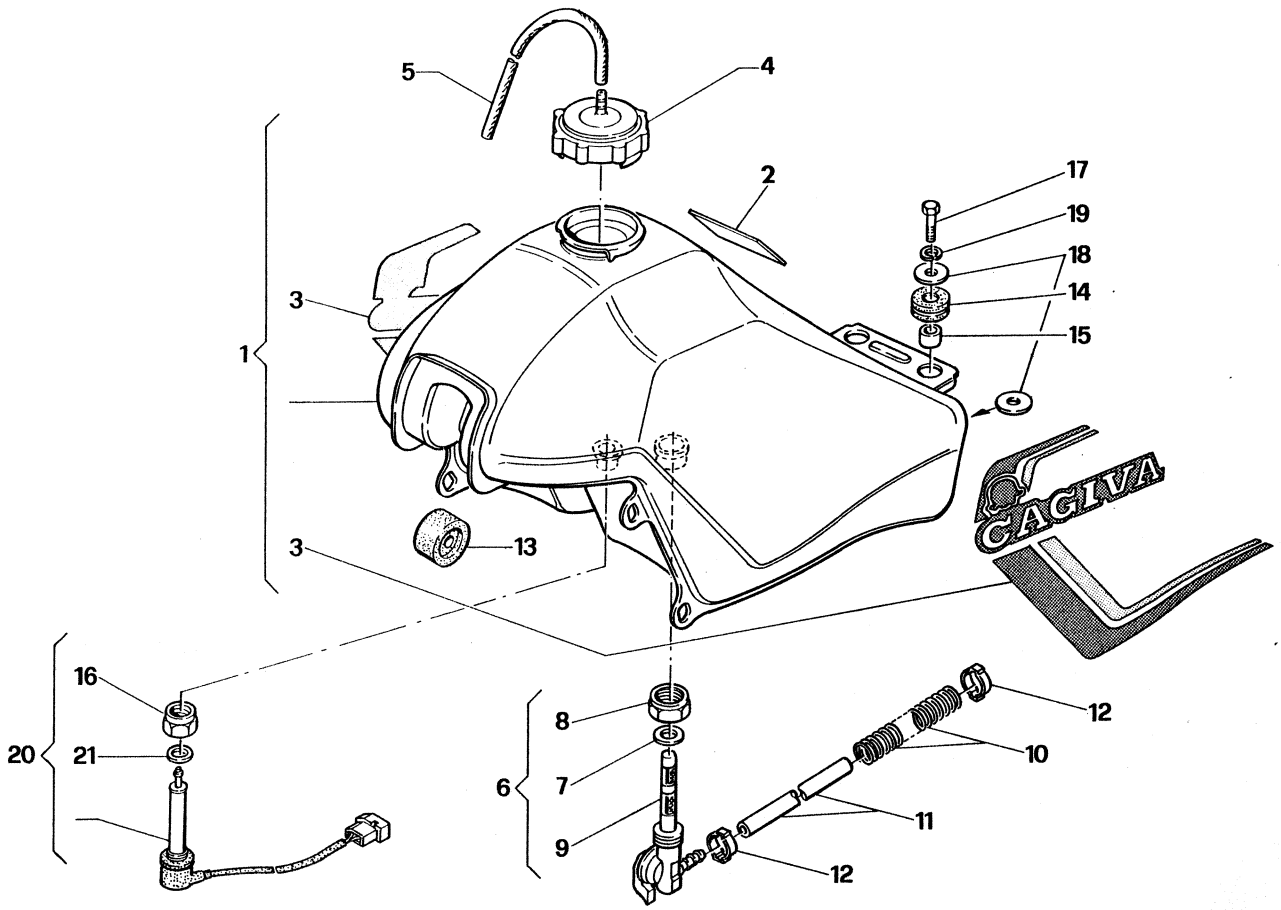

Index No. Pos. N.	Code N. Nr. Code N. Cod. Code Nr.	DENOMINAZIONE	NAME	DESIGNATION	BESHREIBUNG	Q.ty Q.tà Q.te M.ge	Validity Validità Validité Gültig
1	38254	Serbatoio carburante con decalcomanie	Tank assy with trim	Reservoir compl. avec décalc.	Kraftstoffbehalter Kpl. mit Streifen	1	
	40404	Serbatoio carb. con decalcomanie (D)	Tank assy with trim (D)	Reservoir compl. avec décalc. (D)	Kraftstoffbehalter Kpl. mit Streifen (D)	1	
2	33532	Decalcomania raccom.	Trim	Décalcomanie	Streifen	1	
3	39797	Decalcomanie serb. bianco e nero	Trims, white and black tank	Décalcomanie reservoir blanc ou noir	Streifen Weisserbehalter weiss oder schwarz	1	
	39792	Decalcomanie serb. rosso	Trims, red tank	Décalcomanie reservoir rouge	Streifen Behalter	1	
4	35039	Tappo di carico	Plug	Bouchon	Verschluss	1	
5	36286	Tubetto di sfiato	Hose	Tuyau	Rohr	1	
6	30943	Rubinetto completo	Gas valve assy	Robinet compl.	Krafstoff-Hahn Kpl.	1	
7	30942	Guarnizione	Gasket	Joint	Dichtung	1	
8	10660	Dado	Nut	Ecrou	Mutter	1	
9	34796	Filtro	Filter	Filtre	Filter	1	
10	33479	Molla	Spring	Ressort	Feder	1	
11	30945	Condotto benzina	Gas line	Tuyau carburant	Krafstoffleitung	2	
12	34017	Fascetta	Clamp	Collier	Schelle	2	
13	34561	Tampone anteriore	Front bumper	Tampon avant	Vortergummipuffer	2	
14	18417	Tampone posteriore	Rear bumper	Tampon arrière	Hintergummipuffer	2	
15	36391	Distanziale	Spacer	Entretoise	Abstansstück	2	
16	37860	Dado	Nut	Ecrou	Mutter	1	
17	N1083-G22	Vite	Screw	Vis	Schraube	2	
18	13419	Rosetta piana	Washer	Rondelle	Scheibe	4	
19	N15536-G22	Rosetta elastica	Spring washer	Rondelle élastique	Federscheibe	2	
20	37823	Sonda segnalaz. riserva carburante	Fuel level switch	Sonde niveau Sonde Wasserwaagate Brennstoff		1	
21	37859	Guarnizione	Gasket	Joint	Dichtung	1	

N° CATALOGO - CATALOG No. - Nr. CATALOGUE - KATALOG Nr.: 37143 PAGINA EMESSA Luglio '83 - PAGE ISSED July '83 - PAGE IMPRIME Juillet '83 - SEITE HERAUSGEGEBEN Juli '83

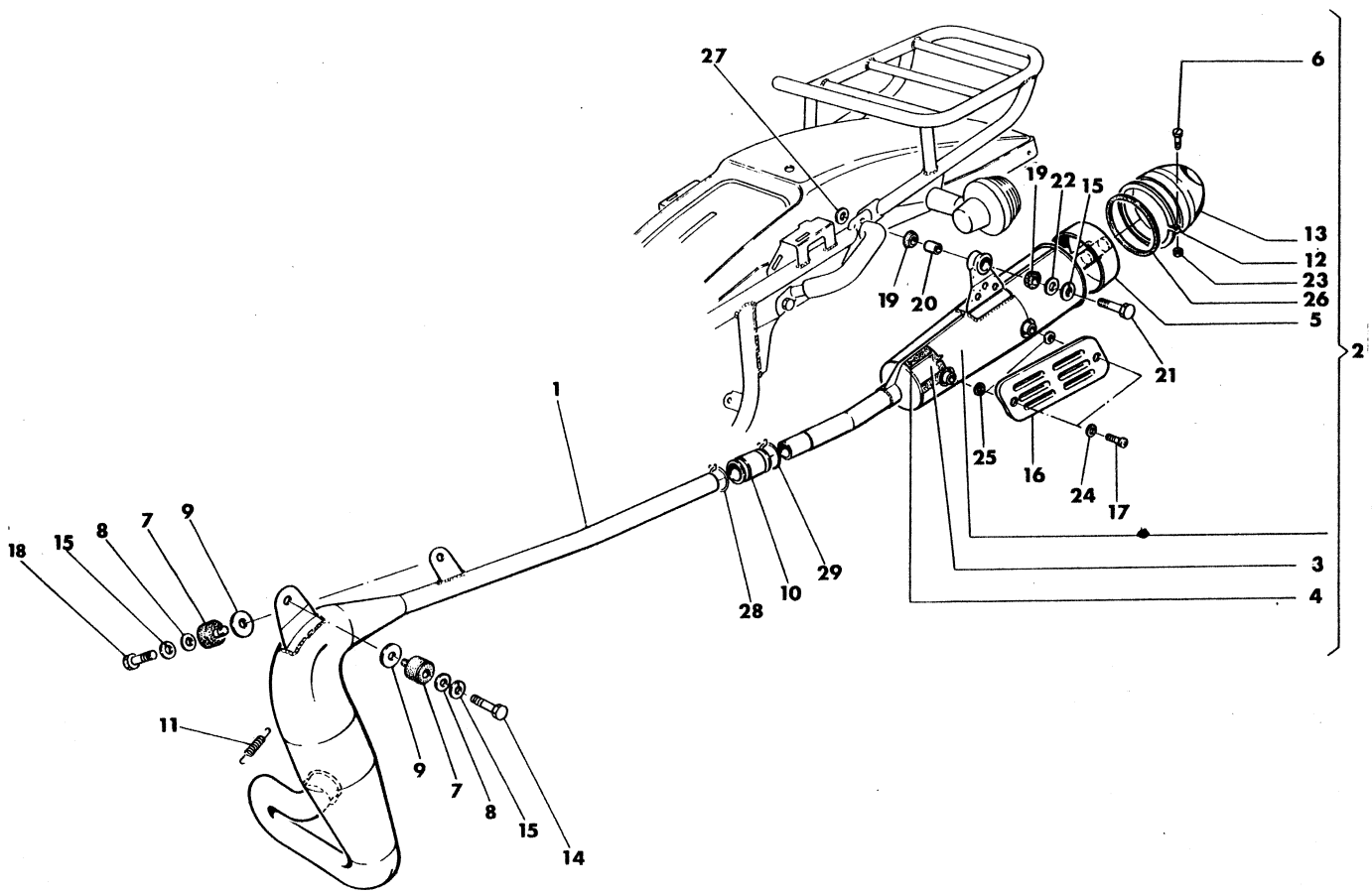

Index No. Pos. N.	Code N. Nr. Code N. Cod. Code Nr.	DENOMINAZIONE	NAME	DESIGNATION	BESHREIBUNG	Q.ty Q.tà Q.te M.ge	Validity Validità Validité Gultig
1	38256	Tubo di scarico	Exhaust pipe assy	Tuyau d'échappement compl.	Auspuffrohr	1	
	39661	Tubo di scarico (D, CH)	Exhaust pipe assy (D, CH)	Tuyau d'échappement compl. (D, CH)	Auspuffrohr (D, CH)	1	
2	39399	Assieme silenziatore di scarico	Silencer assy	Silencieux compl.	Schalldampfer Kpl.	1	
	39662	Assieme silenziatore di scarico (D, CH)	Silencer assy (D, CH)	Silencieux assy (D, CH)	Schalldampfer Kpl. (D, CH)	1	
3	37459	Tubo forato	Tube	Tuyau	Rohr	1	
4	37460	Lana di vetro .	Fiberglass	Laine de verre	Glaswolle	1	
5	37461	Terminale	Cap	Capuchon	Kappe	1	
6	N2900-G23	Vite	Screw	Vis	Schraube	1	
7	31854	Antivibrante	Damper	Element antivibrant	Vibrierschatzelement	2	
8	1911	Rosetta	Washer	Rondelle	Scheibe	2	
9	30809	Rondella di amianto	Washer	Rondelle	Scheibe	2	
10	39219	Manicotto	Boot	Manchon	Muffe	1	
11	34924	Molla	Spring	Ressort	Feder	2	
12	37216	Fascetta	Clamp	Collier	Schelle	1	
13	37462	Cappuccio per terminale	Cap	Capuchon	Kappe	1	
14	N1137-G22	Vite	Screw	Vis	Schraube	1	
15	N15538-G22	Rosetta elastica	Lock washer	Rondelle elastique	Federsheibe	3	
16	35067	Protezione calore	Guard	Protection	Schute	1	
17	35099	Vite	Screw	Vis	Schraube	2	
18	N1138-G22	Vite	Screw	Vis	Schraube	1	
19	28330	Antivibrante	Damper	Element antivibrant	Vibrierschatzelement	2	
20	26329	Distanziale	Spacer	Entretoise	Distanzstück	1	
21	N1154-G22	Vite	Screw	Vis	Schraube	1	
22	11928	Rosetta piana	Washer	Rondelle	Scheibe	1	
23	N15192-G23	Dado	Nut	Ecrou	Mutter	1	
24	N15767-G22	Rosetta	Washer	Rondelle	Scheibe	2	
25	35112	Rondella in amianto	Washer	Rondelle	Scheibe	2	
26	39604	Anello trapezioidale	Ring	Bague	Ring	1	
27	35083	Distanziale	Spacer	Entretoise	Distanzstück	1	
28	37218	Fascetta	Clamp	Collier	Schelle	1	
29	37219	Fascetta	Clamp	Collier	Schelle	1	

N° CATALOGO - CATALOG No. - Nr. CATALOGUE - KATALOG Nr.: 37143 PAGINA EMESSA Luglio '83 - PAGE IUSSED July '83 - PAGE IMPRIME Juillet '83 - SEITE HERAUSGEGEBEN '83

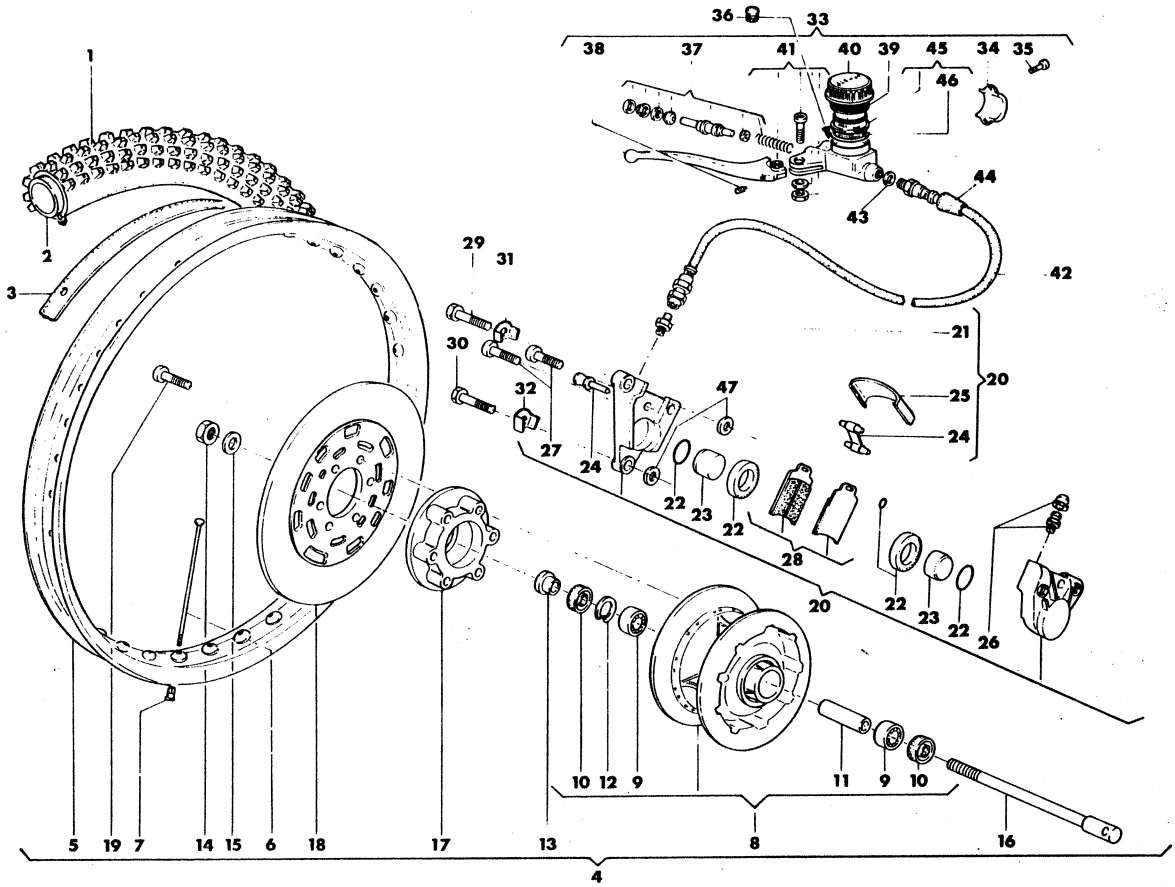

Index No. Pos. N.	Code N. Nr. Code N. Cod. Code Nr.	DENOMINAZIONE	NAME	DESIGNATION	BESHREIBUNG	Q.ty Q.tà Q.te M.ge	Validity Validità Validité Gultig
1	39182	Pneumatico 2,75×21'' Pirelli MT30	Tire 2,75×21'' Pirelli MT30	Pneu 2,75×21'' Pirelli MT30	Reifen 2,75×21'' Pirelli MT30	1	
2	18648	Camera d'aria	Tube	Chambre à air	Gummischlauch	1	
3	13346	Fascia copriraggi	Rim strip	Bande	Falegenband	1	
4	34917	Ruota completa senza pneumatico	Wheel assy without tire	Roue compl. sans pneu	Rad Kpl. ohne reifen	1	
5	34919	Cerchio WM 1/1,6×21''	Rim WM 1/1,6×21''	Jante WM 1/1,6×21''	Felge WM 1/1,6×21''	1	
6	34918	Raggio	Spoke	Rayon	Speiche	36	
7	N29004	Nipplo	Nipple	Nipple	Nippel	36	
8	26331	Mozzo completo	Front hub assy	Moyeu compl.	Radnabe Kpl.	1	
9	1659	Cuscinetto	Bearing	Roulement	Lager	2	
10	22959	Anello di tenuta	Seal ring	Bague d'étancheité	Dichtungring	2	
11	25496	Distanziale	Spacer	Entretoise	Distanzstück	1	
12	N21266	Anello Seeger	Circlip	Bague d'arret	Federring	1	
13	25497	Distanziale esterno	Spacer	Entretoise	Distanzstück	1	
14	21357	Dado	Nut	Ecrou	Mutter	1	
15	21609	Rosetta	Washer	Rondelle	Scheibe	1	
16	21206	Perno ruota	Axle	Axe	Stift	1	
17	35089	Distanziale disco	Spacer	Entretoise	Distanzstück	1	
18	35090	Disco	Disc	Disque	Scheibe	1	
19	35091	Vite	Screw	Vis	Schraube	6	
20	34913	Pinza freno completa	Caliper assy	Etrier compl.	Greifen Kpl.	1	
21	33776	Nipplo	Spoke nipple	Nipple	Nippel	1	
22	33540	Gruppo revisione guarnizioni	Seal set	Kit de Joint	Dichtungsatz	1	
23	33544	Pistoncino	Piston	Piston	Kolben	2	
24	35097	Gruppo revisione perni pastiglie	Pinks kit	Kit de pivots	Bremsbelagrep-satz	1	
25	33551	Coperchio	Cover	Couvercle	Stopfen	1	
26	33552	Gruppo revisione spurgo	Screws Kit	Kit de vis	Schrauben rep-satz	1	
27	33554	Vite	Screw	Vis	Schraube	2	
28	37009	Coppia pastiglie	Pads couple	Couple pating	Bremsbelag	1	
29	N1141-G22	Vite superiore	Upper screw	Vis superieur	Überschraube	1	
30	N1140-G22	Vite inferiore	Lower screw	Vis inferieur	Unterschraube	1	
31	33555	Piastrina superiore	Upper plate	Plaquette superieur	Überplatte	1	
32	33556	Piastrina inferiore	Lower plate	Plaquette inferieur	Unterplatte	1	
33	35242	Assieme pompa freno	Brake pump assy	Pompe frein compl.	Bremsepumpe Kpl.	1	
34	31853	Cavallotto	Holder	Support	Halter	1	

Pneumatico anteriore Metzeler

50700 + IVA

N° CATALOGO - CATALOG No. - Nr. CATALOGUE - KATALOG Nr.: 37143 PAGINA EMESSA Luglio '83 - PAGE IUSSED July '83 - PAGE IMPRIME Juillet '83 - SEITE HERAUSGEGEBEN Juli '83

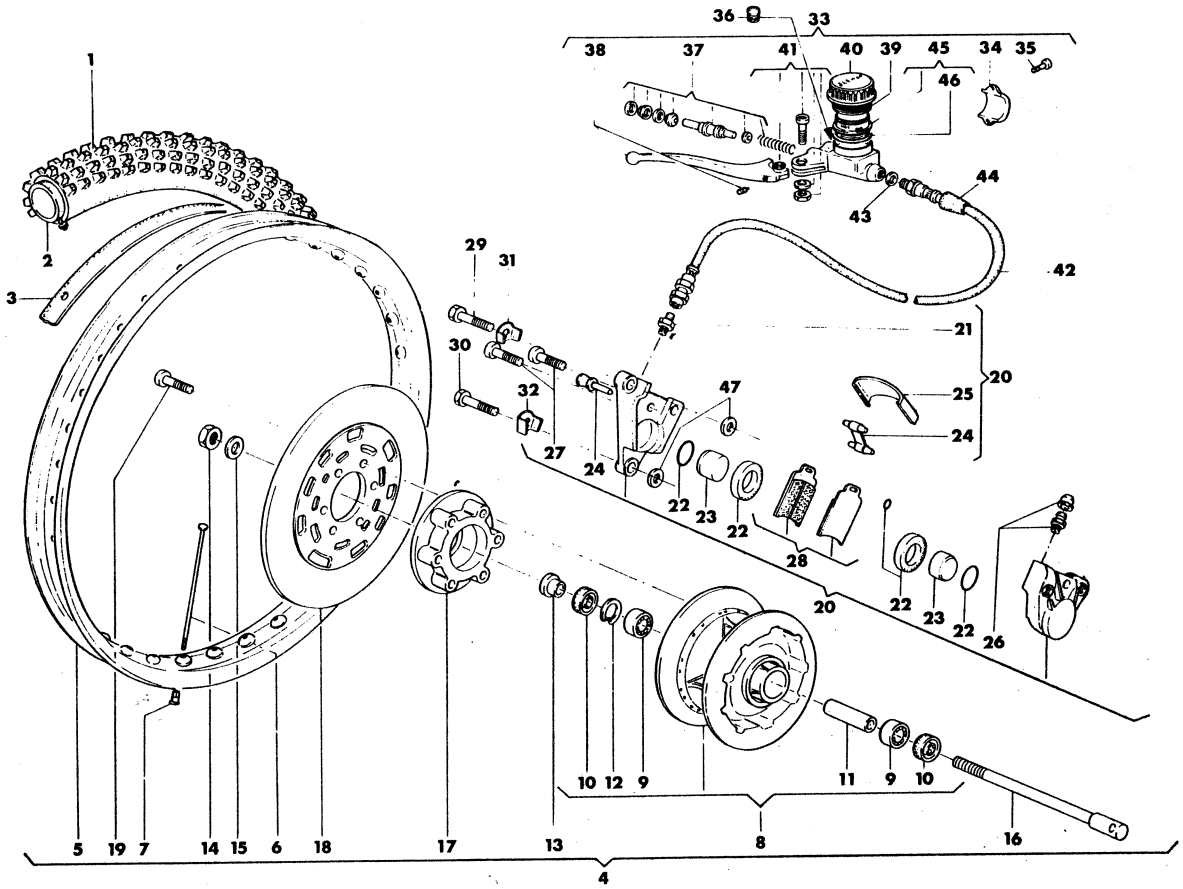

Index No. Pos. N.	Code N. Nr. Code N. Cod. Code Nr.	DENOMINAZIONE	NAME	DESIGNATION	BESHREIBUNG	Q.ty Q.tà Q.te M.ge	Validity Validità Validité Gultig
35	N2509-G22	Vite	Screw	Vis	Schraube	2	
36	33017	Tappo protezione allogg. specchietto	Cap	Capouchon	Kappe	1	
37	36268	Gruppo revisione guarnizioni	Gasket kit	Kit de Joints	Dichtung rep-satz	1	
38	32080	Leva freno compl.	Lever assy	Levier compl.	Hebel Kpl.	1	
39	27065	Membrana a soffietto	Soufflet	Rubber boot	Membran	1	
40	25304	Tappo	Cap	Bouchon	Verschluss	1	
41	29634	Gruppo revisione viti per leva	Screws kit	Kit de vis	Schrauben rep-satz	1	
42	34911	Tubo mand. olio dalla pompa alla pinza	Pipe	Tuyau	Verbindung	1	
43	21480	Rosetta di tenuta	Washer	Rondelle	Scheibe	1	
44	35078	Cappuccio	Cap	Capouchon	Kappe	1	
45	36277	Serbatoio traspar. compl.	Tank assy	Reservoir compl.	Behälter Kpl.	1	
46	36279	Guarnizione torica	Gasket	Joint	Dichtung	1	
47		Rosetta di rasamento	Thrust washer	Rondelle d'épaulement	Anlaufscheibe	2	
	5893/20	Sp. 0,2 mm.	0,2 mm.	0,2 mm.	0,2 mm.		
	5893/40	Sp. 0,4 mm.	0,4 mm.	0,4 mm.	0,4 mm.		
	5893/60	Sp. 0,6 mm.	0,6 mm.	0,6 mm.	0,6 mm.		
	5893/80	Sp. 0,8 mm.	0,8 mm.	0,8 mm.	0,8 mm.		

N° CATALOGO - CATALOG No. - Nr. CATALOGUE - KATALOG Nr.: 37143 PAGINA EMESSA Luglio '83 - PAGE IUSSED July '83 - PAGE IMPRIME Juillet '83 - SEITE HERAUSGEGEBEN Juli '83

Kit- 52682

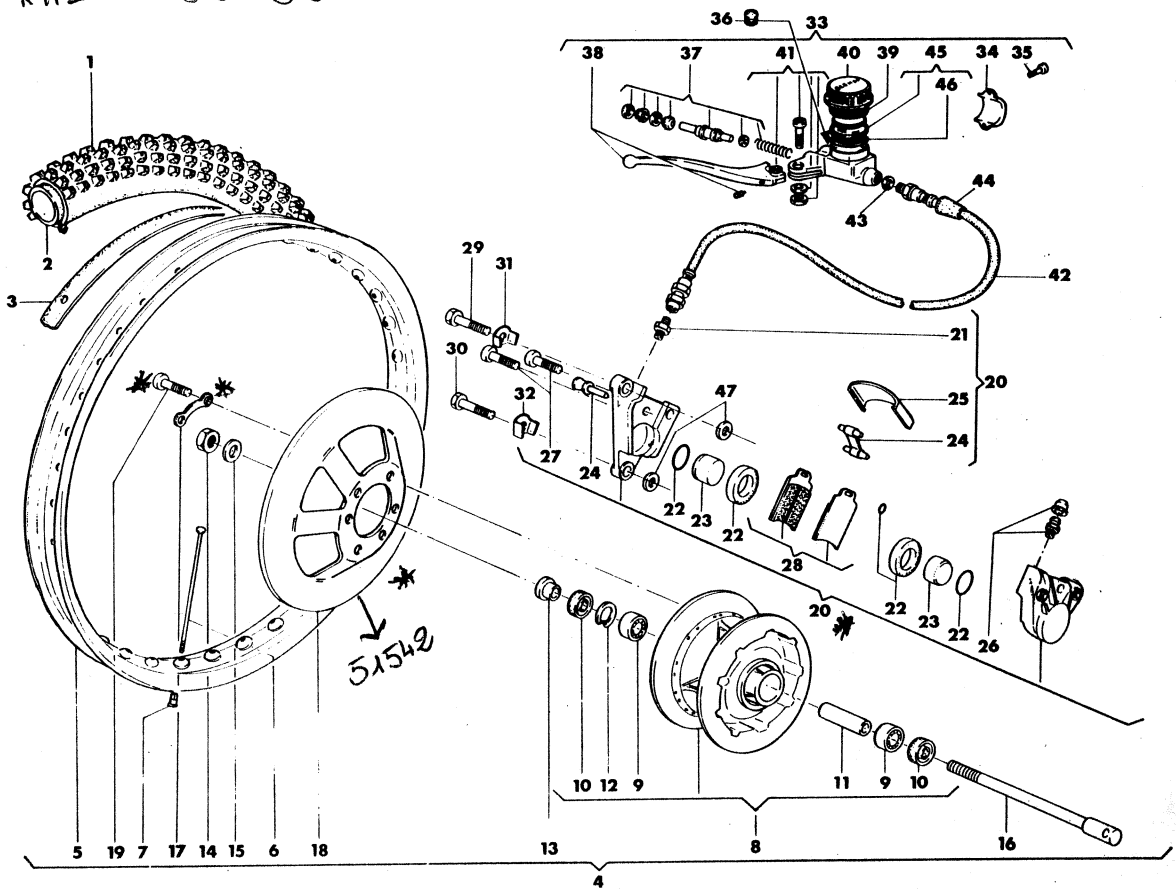

Index No. Pos. N.	Code N. Nr. Code N. Cod. Code Nr.	DENOMINAZIONE	NAME	DESIGNATION	BESHREIBUNG	Q.ty Q.tà Q.te M.ge	Validity Validità Validité Gultig
1	39182	Pneumatico 2,75×21'' Pirelli MT30	Tire 2,75×21'' Pirelli MT30	Pneu 2,75×21'' Pirelli MT30	Reifen 2,75×21'' Pirelli MT30	1	
2	18648	Camera d'aria	Tube	Chambre à air	Gummischlauch	1	
3	13346	Fascia copriraggi	Rim strip	Bande	Falegenband	1	
4	39733	Ruota completa senza pneumatico	Wheel assy without tire	Roue compl. sans pneu	Rad Kpl. ohne reifen	1	
5	34919	Cerchio WM 1/1,6×21''	Rim WM 1/1,6×21''	Jante WM 1/1,6×21''	Felge WM 1/1,6×21''	1	
6	34918	Raggio	Spoke	Rayon	Speiche	36	
7	N29004	Nipplo	Nipple	Nipple	Nippel	36	
8	26331	Mozzo completo	Front hub assy	Moyeu compl.	Radnabe Kpl.	1	
9	1659	Cuscinetto	Bearing	Roulement	Lager	2	
10	22959	Anello di tenuta	Seal ring	Bague d'étancheité	Dichtungring	2	
11	25496	Distanziale	Spacer	Entretoise	Distanzstück	1	
12	N21266	Anello Seeger	Circlip	Bague d'arret	Federring	1	
13	25497	Distanziale esterno	Spacer	Entretoise	Distanzstück	1	
14	21357	Dado	Nut	Ecrou	Mutter	1	
15	21609	Rosetta	Washer	Rondelle	Scheibe	1	
16	21206	Perno ruota	Axle	Axe	Stift	1	
17	25683	Piastrina di sicurezza	Plate	Plaquette	Platte	3	
18	39734	Disco	Disc	Disque	Scheibe	1	
19	N1140-G22	Vite	Screw	Vis	Schraube	5	
20	40410	Pinza freno completa	Caliper assy	Etrier compl.	Greifen Kpl.	1	
21	33776	Nipplo	Spoke nipple	Nipple	Nippel	1	
22	40412	Gruppo revisione guarnizioni	Seal set	Kit de Joint	Dichtungsatz	1	
23	33544	Pistoncino	Piston	Piston	Kolben	2	
24	35097	Gruppo revisione perni pastiglie	Pinks kit	Kit de pivots	Bremsbelagrep-satz	1	
25	33551	Coperchio	Cover	Couvercle	Stopfen	1	
26	33552	Gruppo revisione spurgo	Screws Kit	Kit de vis	Schrauben rep-satz	1	
27	33554	Vite	Screw	Vis	Schraube	2	
28	40413	Coppia pastiglie	Pads couple	Couple pating	Bremsbelag	1	
29	N1141-G22	Vite superiore	Upper screw	Vis superieur	Überschraube	1	
30	N1140-G22	Vite inferiore	Lower screw	Vis inferieur	Unterschraube	1	
31	33555	Piastrina superiore	Upper plate	Plaquette superieur	Überplatte	1	
32	33556	Piastrina inferiore	Lower plate	Plaquette inferieur	Unterplatte	1	
33	35242	Assieme pompa freno	Brake pump assy	Pompe frein compl.	Bremsepumpe Kpl.	1	
34	31853	Cavallotto	Holder	Support	Halter	1	

N° CATALOGO - CATALOG No. - Nr. CATALOGUE - KATALOG Nr.: 37143 PAGINA EMESSA Luglio '83 - PAGE ISSUED July '83 - PAGE IMPRIME Juillet '83 - SEITE HERAUSGEGEBEN Juli '83

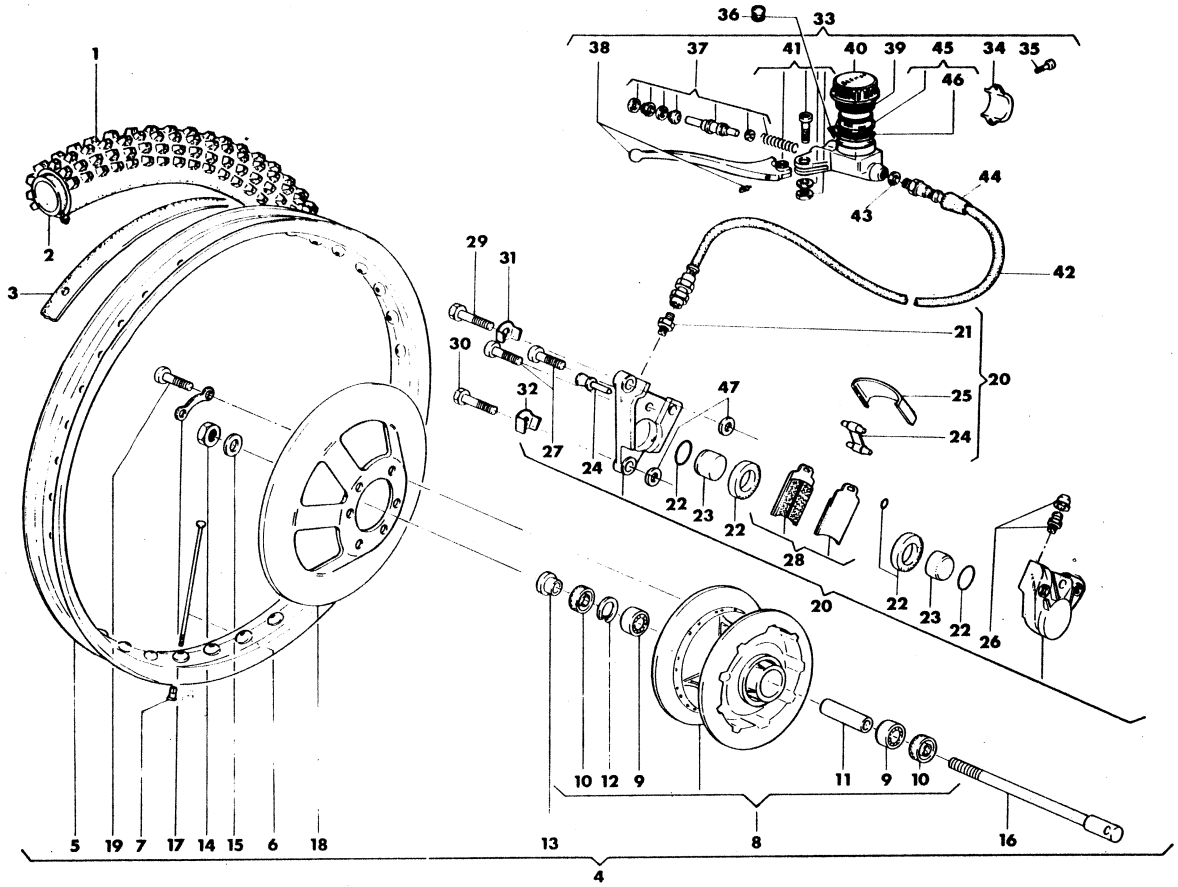

Index No. Pos. N.	Code N. Nr. Code N. Cod. Code Nr.	DENOMINAZIONE	NAME	DESIGNATION	BESHREIBUNG	Q.ty Q.tà Q.te M.ge	Validity Validità Validité Gultig
35	N2509-G22	Vite	Screw	Vis	Schraube	2	
36	33017	Tappo protezione allogg. specchietto	Cap	Capouchon	Kappe	1	
37	36268	Gruppo revisione guarnizioni	Gasket kit	Kit de Joints	Dichtung rep-satz	1	
38	32080	Leva freno compl.	Lever assy	Levier compl.	Hebel Kpl.	1	
39	27065	Membrana a soffietto	Soufflet	Rubber boot	Membran	1	
40	25304	Tappo	Cap	Bouchon	Verschluss	1	
41	29634	Gruppo revisione viti per leva	Screws kit	Kit de vis	Scrhauben rep-satz	1	
42	34911	Tubo mand. olio dalla pompa alla pinza	Pipe	Tuyau	Verbindung	1	
43	21480	Rosetta di tenuta	Washer	Rondelle	Scheibe	1	
44	35078	Cappuccio	Cap	Capouchon	Kappe	1	
45	36277	Serbatoio traspar. compl.	Tank assy	Reservoir compl.	Behälter Kpl.	1	
46	36279	Guarnizione torica	Gasket	Joint	Dichtung	1	
47		Rosetta di rasamento	Thrust washer	Rondelle d'épaulement	Anlaufscheibe	2	
	5893/20	Sp. 0,2 mm.	0,2 mm.	0,2 mm.	0,2 mm.		
	5893/40	Sp. 0,4 mm.	0,4 mm.	0,4 mm.	0,4 mm.		
	5893/60	Sp. 0,6 mm.	0,6 mm.	0,6 mm.	0,6 mm.		
	5893/80	Sp. 0,8 mm.	0,8 mm.	0,8 mm.	0,8 mm.		

N° CATALOGO - CATALOG No. - Nr. CATALOGUE - KATALOG Nr.: 37143 PAGINA EMESSA Luglio '83 - PAGE IUSSED July '83 - PAGE IMPRIME Juillet '83 - SEITE HERAUSGEGEBEN Juli '83

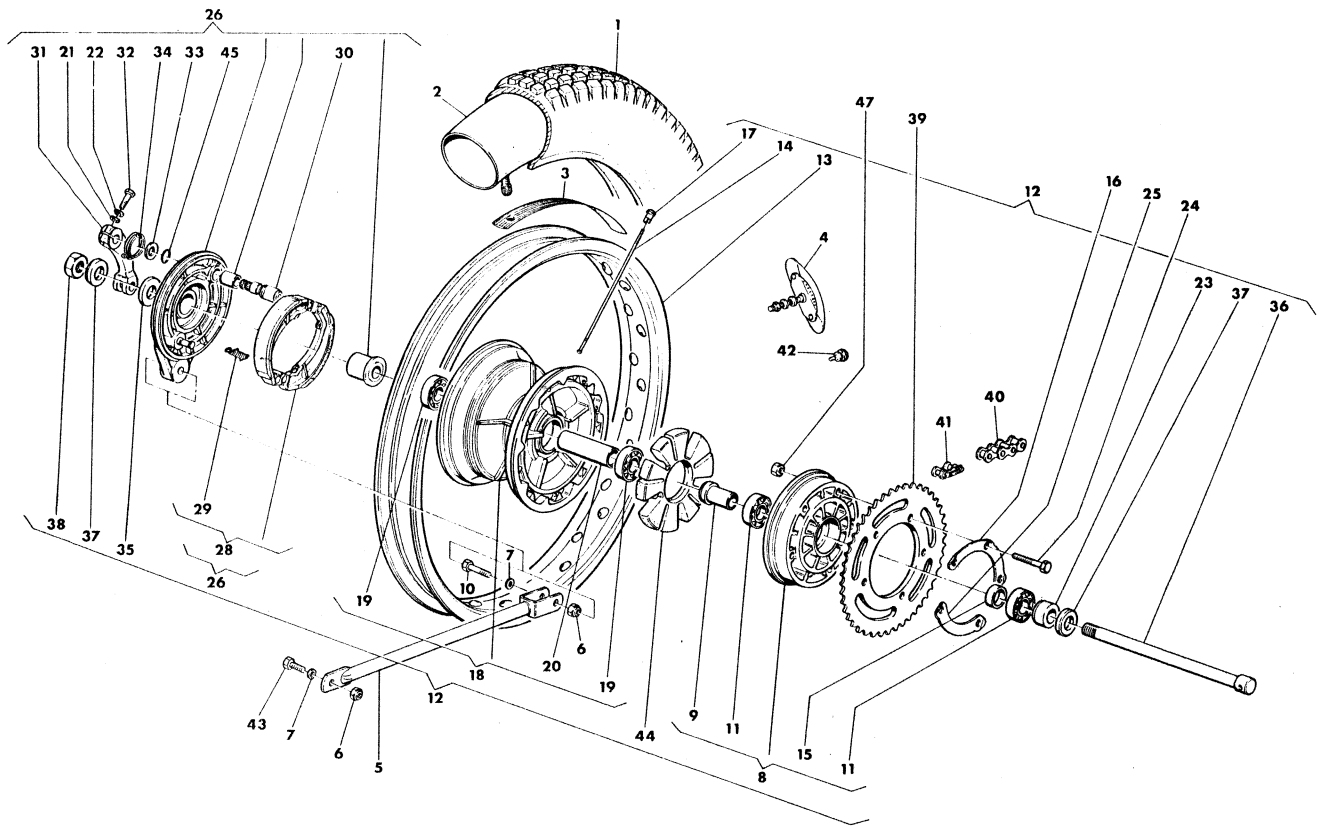

Index No. Pos. N.	Code N. Nr. Code N. Cod. Code Nr.	DENOMINAZIONE	NAME	DESIGNATION	BESHREIBUNG	Q.ty Q.tà Q.te M.ge	Validity Validità Validité Gultig
1	39183	Pneumatico 4,10×18'' - Pirelli MT30	Tire 4,10×18'' - Pirelli MT30	Pneu 4,10×18'' - Pirelli MT30	Reifen 4,10×18'' - Pirelli MT30	1	
2	5080	Camera d'aria	Tube	Chambre à air	Gummischlauch	1	
3	1688	Fascia copriraggi	Rim strip	Bande	Felgenband	1	
4	15006*	Staffa blocc. pneumatico	Bracket	Bride	Befestigungsbugel	2	
5	38099	Tirante	Tie rod	Tirant	Zugstange	1	
6	14668	Dado	Nut	Ecrou	Mutter	2	
7	N15506-G22	Rosetta	Washer	Rondelle	Scheibe	2	
8	38594	Flangia portacorona compl.	Flange assy	Flasque compl.	Fansch Kpl.	1	
9	38567	Distanziale	Spacer	Entretoise	Distanzstück	1	
10	N1146-G22	Vite	Screw	Vis	Schraube	1	
11	35992	Cuscinetto	Bearing	Roulement	Lager	2	
12	40401	Assieme ruota posteriore	Rear wheel assy	Roue AR compl.	Hinterrad Kpl.		
		senza corona e pneum.	without sprocket and tire	sans pneu et couronne	ohne reifen und Kranz	1	
13	38557	Cerchio WM2/1,85×18''	Rim WM2/1,85×18''	Jante WM2/1,85×18''	Felge WM2/1,85×18''	1	
14	38559	Raggio	Spoke	Rayon	Speiche	36	
15	38568	Distanziale	Spacer	Entretoise	Distanzstück	1	
16	38574	Piastrina	Plate	Plaquette	Platte	1	
17	N29004	Nipplo	Nipple	Nipple	Nippel	36	
18	39507	Assieme mozzo	Rear hub assy	Moyeu compl.	Radnabe Kpl.	1	
19	26847	Cuscinetto	Bearing	Roulement	Lager	2	
20	38565	Distanziale interno	Spacer	Entretoise	Abstandsstuck	1	
21	N15504-G22	Distanziale	Washer	Rondelle	Scheibe	1	
22	N15536-G22	Rosetta elastica	Spring washer	Rondelle elastique	Federscheibe	1	
23	38569	Distanziale	Spacer	Entretoise	Abstandsstuck	1	
24	N1150-G22	Vite	Screw	Vis	Schraube	6	
25	38573	Piastrina di sicurezza	Plate	Plaquette	Platte	6	
26	42378	Assieme coperchio portaceppi	Side plate assy	Couvercle compl.	Deckel Kpl.	1	
28	42375	Ceppi freno compl.	Brake shoe assy	Sabots de frein compl.	Bremsbacke, Kpl.	1	
29	38586	Molla	Spring	Ressort	Feder	2	
30	38587	Camma	Cam	Came	Nocken	1	

AGG.

N° CATALOGO - CATALOG No. - Nr. CATALOGUE - KATALOG Nr.: 37143 PAGINA EMESSA Aprile '84 - PAGE IUSSED April '84 - PAGE IMPRIME Avril '84 - SEITE HERAUSGEGEBEN April '84

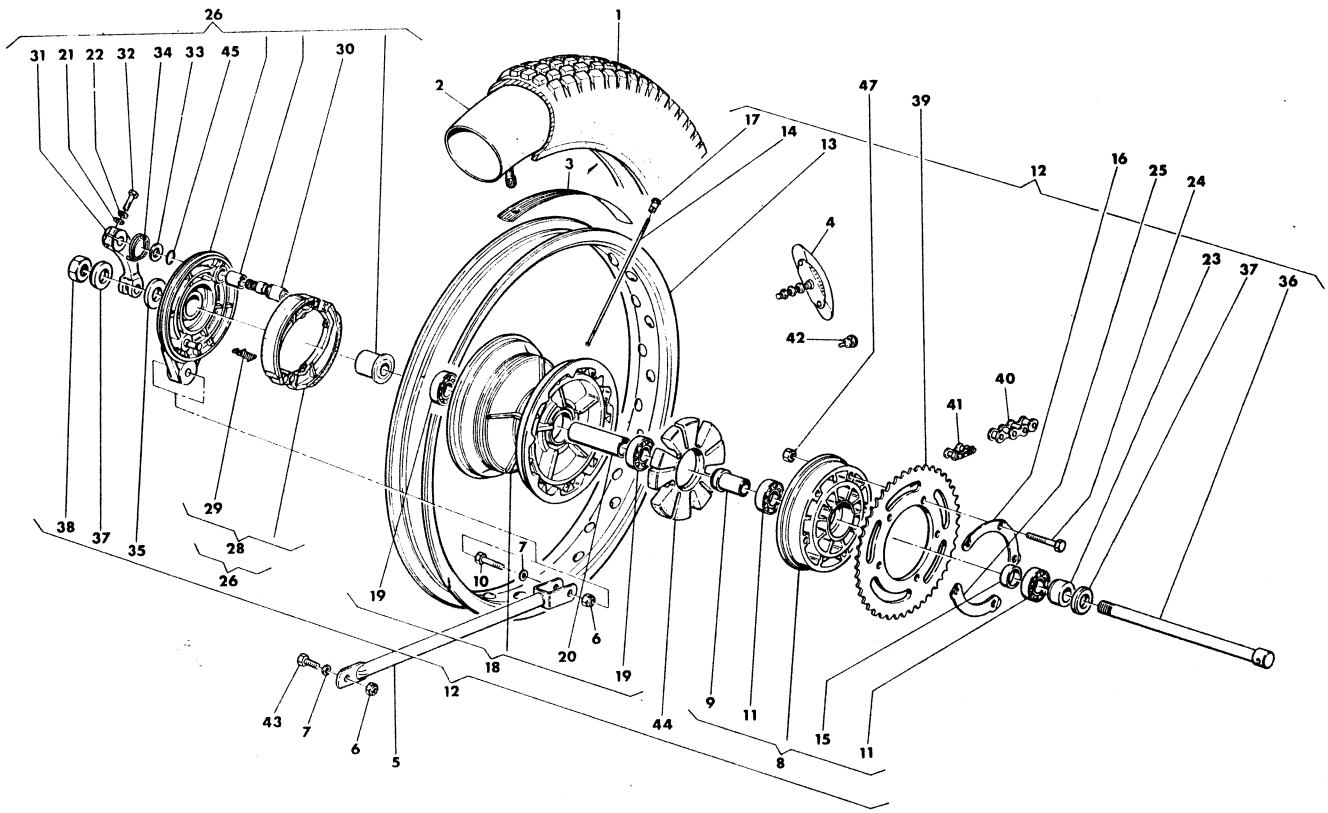

Index No. Pos. N.	Code N. Nr. Code N. Cod. Code Nr.	DENOMINAZIONE	NAME	DESIGNATION	BESHREIBUNG	Q.ty Q.tà Q.te M.ge	Validity Validità Validité Gultig
31	38589	Leva com. ceppi	Lever	Levier	Steverhebel	1	
32	N1083-G22	Vite	Screw	Vis	Schraube	1	
33	9854	Rosetta	Washer	Rondelle	Scheibe	1	
34	38963	Molla	Spring	Ressort	Feder	1	
35	38570	Distanziale	Spacer	Entretoise	Abstandsstuck	1	
36	38880	Perno ruota	Pin	Pivot	Stift	1	
37	31492	Rosetta	Washer	Rondelle	Scheibe	2	
38	N15055-G22	Dado	Nut	Ecrou	Mutter	1	
39	38590	Corona z=45 (di serie)	Sprocket=45 (standard)	Couronnez=45 (standard)	Kranz z=45 (in serie)	1	
	38591	Corona z=47	Sprocket=47	Couronne z=47	Kranz z=47	1	
40	38700	Catena 1/2''×7,8	Chaig 1/2''×7,8	Chaine 1/2''×7,8	Ketle 1/2''×7,8	1	
41	4146	Giunto	Master link	Accouplement	Kupplung	1	
42	25043	Tampone	Rubber	Caoutchouc	Gummistück	1	
43	N1140-G22	Vite	Screw	Vis	Schraube	1	
44	38572	Elemento elastico	Elastic element	Element elastique	Bestandteilelement	1	
45	23114	Anello OR	«O» ring	Joint «O»	«O» Ring	1	
47	N15035-G22	Dado	Nut	Ecrou	Mutter	5	

*: A richiesta
*: Optional
*: Sur demande
*: Auf Wunsch

N° CATALOGO - CATALOG No. - Nr. CATALOGUE - KATALOG Nr.: 37143 PAGINA EMESSA Luglio '83 - PAGE IUSSED July '83 - PAGE IMPRIME Juillet '83 - SEITE HERAUSGEGEBEN Juli '83

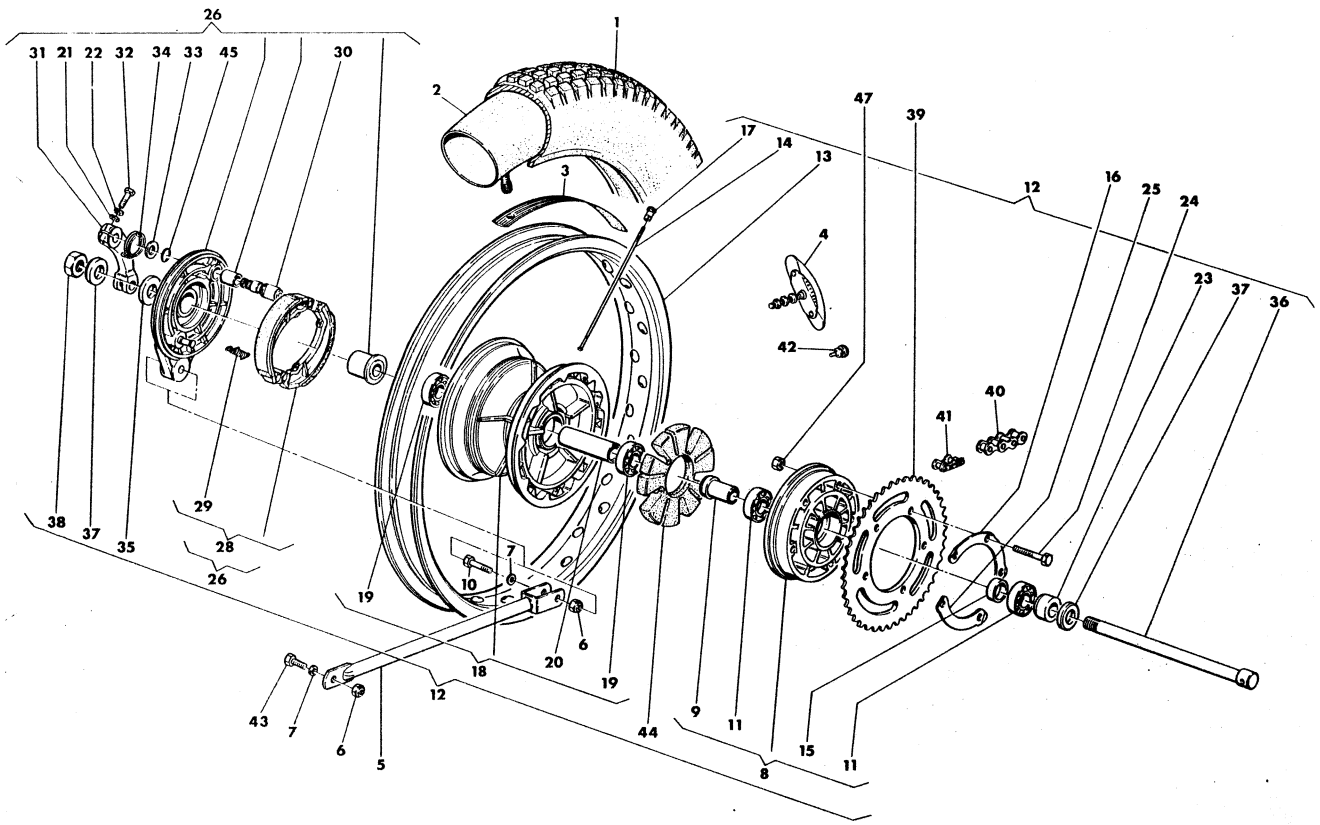

Index No. Pos. N.	Code N. Nr. Code N. Cod. Code Nr.	DENOMINAZIONE	NAME	DESIGNATION	BESHREIBUNG	Q.ty Q.tà Q.te M.ge	Validity Validità Validité Gultig
1	39183	Pneumatico 4,10×18'' - Pirelli MT30	Tire 4,10×18'' - Pirelli MT30	Pneu 4,10×18'' - Pirelli MT30	Reifen 4,10×18'' - Pirelli MT30	1	
2	5080	Camera d'aria	Tube	Chambre à air	Gummischlauch	1	
3	1688	Fascia copriraggi	Rim strip	Bande	Felgenband	1	
4	15006*	Staffa blocc. pneumatico	Bracket	Bride	Befestigungsbugel	2	
5	38099	Tirante	Tie rod	Tirant	Zugstange	1	
6	14668	Dado	Nut	Ecrou	Mutter	2	
7	N15506-G22	Rosetta	Washer	Rondelle	Scheibe	2	
8	38594	Flangia portacorona compl.	Flange assy	Flasque compl.	Fansch Kpl.	1	
9	38567	Distanziale	Spacer	Entretoise	Distanzstück	1	
10	N1146-G22	Vite	Screw	Vis	Schraube	1	
11	35992	Cuscinetto	Bearing	Roulement	Lager	2	
12	40401	Assieme ruota posteriore senza corona e pneum.	Rear wheel assy without sprocket and tire	Roue AR compl. sans pneu et couronne	Hinterrad Kpl. ohne reifen und Kranz	1	
13	38557	Cerchio WM2/1,85×18''	Rim WM2/1,85×18''	Jante WM2/1,85×18''	Felge WM2/1,85×18''	1	
14	38559	Raggio	Spoke	Rayon	Speiche	36	
15	38568	Distanziale	Spacer	Entretoise	Distanzstück	1	
16	38574	Piastrina	Plate	Plaquette	Platte	1	
17	N29004	Nipplo	Nipple	Nipple	Nippel	36	
18	38561	Assieme mozzo	Rear hub assy	Moyeu compl.	Radnabe Kpl.	1	
19	26847	Cuscinetto	Bearing	Roulement	Lager	2	
20	38565	Distanziale interno	Spacer	Entretoise	Abstandsstuck	1	
21	N15504-G22	Distanziale	Washer	Rondelle	Scheibe	1	
22	N15536-G22	Rosetta elastica	Spring washer	Rondelle elastique	Federscheibe	1	
23	38569	Distanziale	Spacer	Entretoise	Abstandsstuck	1	
24	N1150-G22	Vite	Screw	Vis	Schraube	6	
25	38573	Piastrina di sicurezza	Plate	Plaquette	Platte	6	
26	38575	Assieme coperchio portaceppi	Side plate assy	Couvercle compl.	Deckel Kpl.	1	
28	38581	Ceppi freno compl.	Brake shoe assy	Sabots de frein compl.	Bremsbacke, Kpl.	1	
29	38586	Molla	Spring	Ressort	Feder	2	
30	38587	Camma	Cam	Came	Nocken	1	

Pneumatici P.I.T. METZELER 80.000 + IVA

N° CATALOGO · CATALOG No. · Nr. CATALOGUE · KATALOG Nr.: 37143 PAGINA EMESSA Luglio '83 · PAGE IUSSED July '83 · PAGE IMPRIME Juillet '83 · SEITE HERAUSGEGEBEN Juli '83

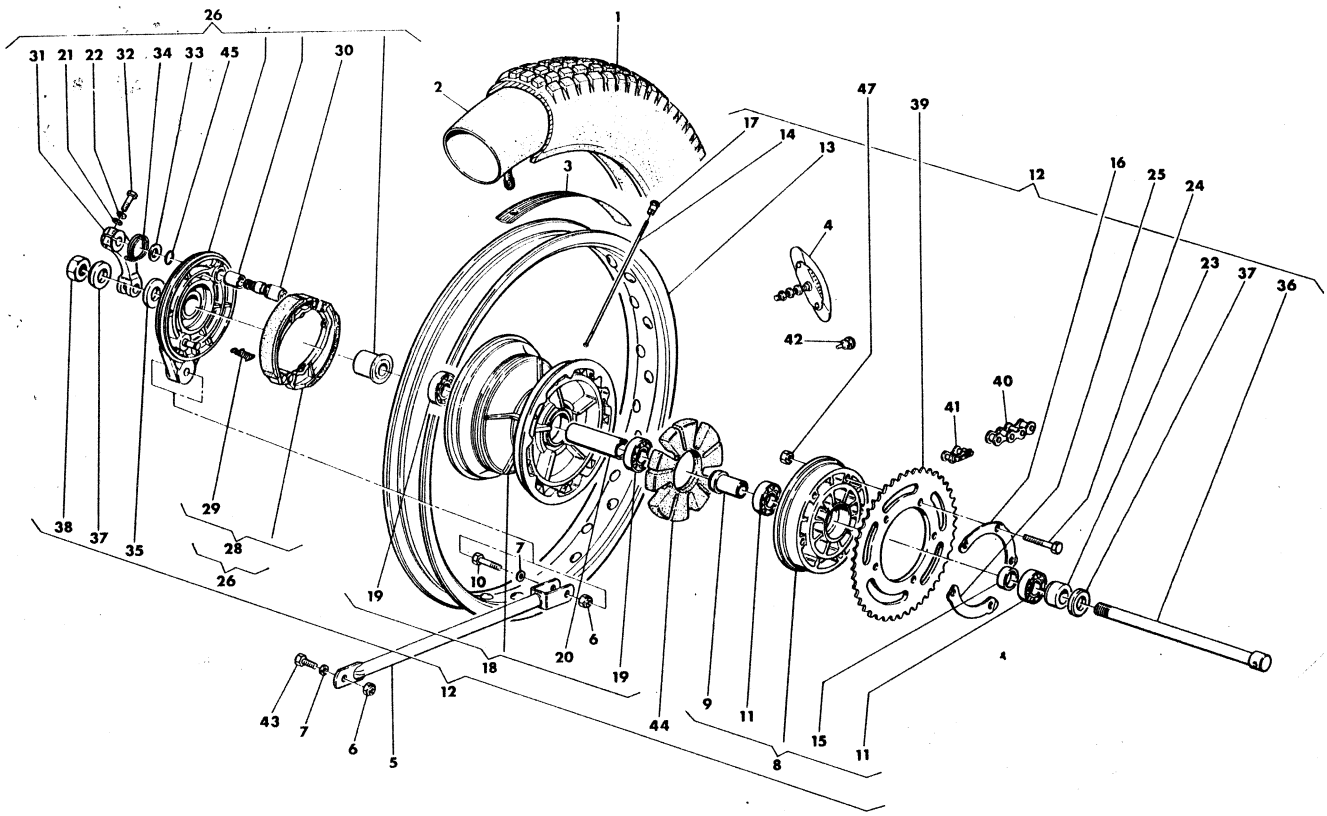

Index No. Pos. N.	Code N. Nr. Code N. Cod. Code Nr.	DENOMINAZIONE	NAME	DESIGNATION	BESHREIBUNG	Q.ty Q.tà Q.te M.ge	Validity Validità Validité Gultig
31	38589	Leva com. ceppi	Lever	Levier	Steverhebel	1	
32	N1083-G22	Vite	Screw	Vis	Schraube	1	
33	9854	Rosetta	Washer	Rondelle	Scheibe	1	
34	38963	Molla	Spring	Ressort	Feder	1	
35	38570	Distanziale	Spacer	Entretoise	Abstandsstuck	1	
36	38880	Perno ruota	Pin	Pivot	Stift	1	
37	31492	Rosetta	Washer	Rondelle	Scheibe	2	
38	N15055-G22	Dado	Nut	Ecrou	Mutter	1	
39	38590	Corona z=45 (di serie)	Sprocket=45 (standard)	Couronnez=45 (standard)	Kranz z=45 (in serie)	1	
	38591	Corona z=47	Sprocket=47	Couronne z=47	Kranz z=47	1	
40	38700	Catena 1/2''×7,8	Chain 1/2''×7,8	Chaine 1/2''×7,8	Kette 1/2''×7,8	1	
41	4146	Giunto	Master link	Accouplement	Kupplung	1	
42	25043	Tampone	Rubber	Caoutchouc	Gummistück	1	
43	N1140-G22	Vite	Screw	Vis	Schraube	1	
44	38572	Elemento elastico	Elastic element	Element elastique	Bestandteilelement	1	
45	23114	Anello OR	«O» ring	Joint «O»	«O» Ring	1	
47	N15035-G22	Dado	Nut	Ecrou	Mutter	5	

*: A richiesta
*: Optional
*: Sur demande
*: Auf Wunsch

N° CATALOGO - CATALOG No. - Nr. CATALOGUE - KATALOG Nr.: 37143 PAGINA EMESSA Luglio '83 - PAGE IUSSED July '83 - PAGE IMPRIME Juillet '83 - SEITE HERAUSGEGEBEN Juli '83

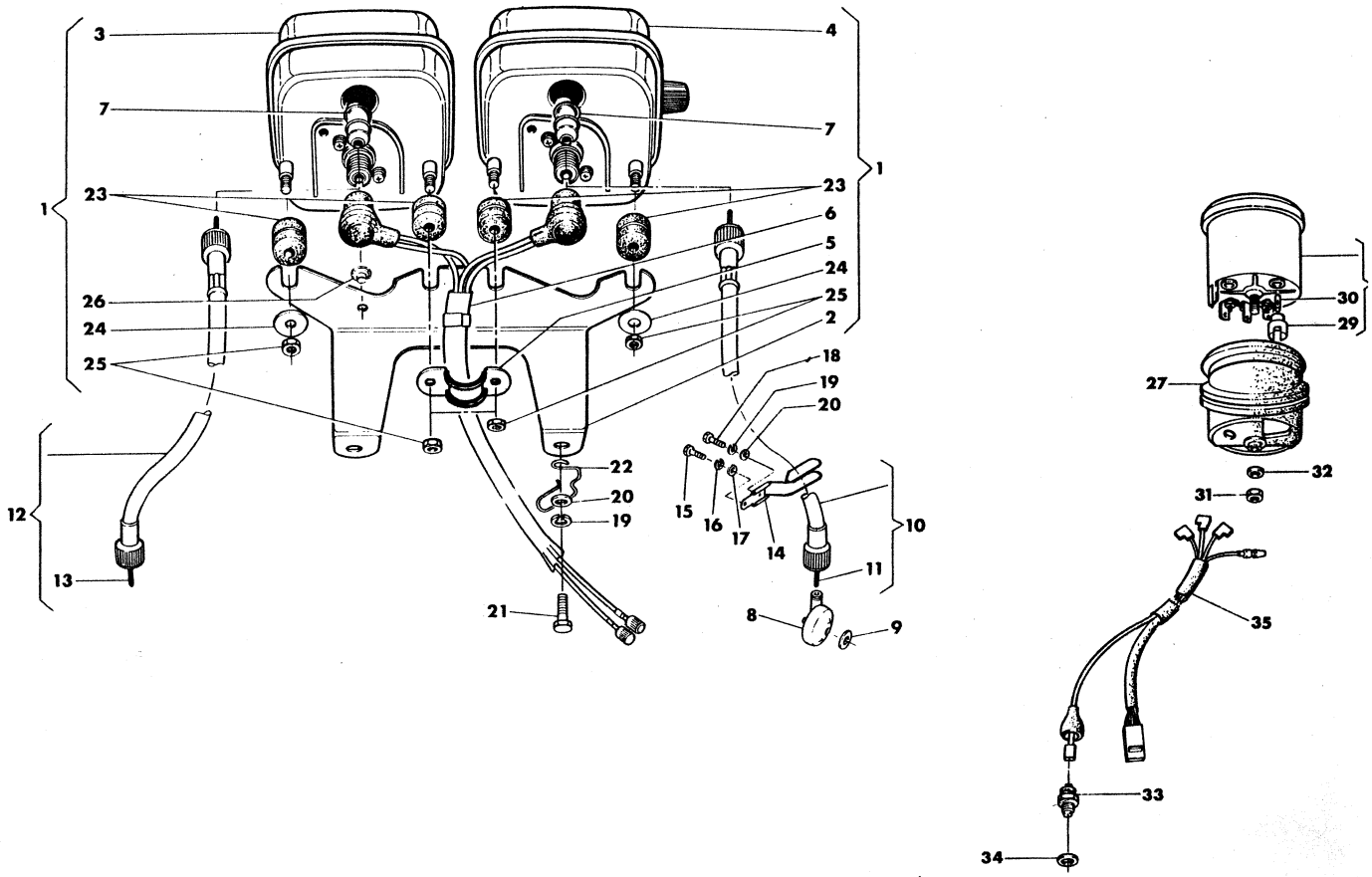

Index No. Pos. N.	Code N. Nr. Code N. Cod. Code Nr.	DENOMINAZIONE	NAME	DESIGNATION	BESHREIBUNG	Q.ty Q.tà Q.te M.ge	Validity Validità Validité Gültig
1	34265	Supporto compl. di strumenti	Instrument holder assy	Support instruments compl.	Instrumentenhalter Kpl.	1	
2	34266	Supporto	Holder	Support	Halter	1	
3	38367	Contagiri	Tachometer	Compte-tours	Drehungzähler	1	
4	37809	Contachilometri	Speedometer	Compte-tours	Kilometerzähler	1	
5	34658	Piastrina	Plate	Plaque	Platte	1	
6	34730	Gruppo cavi compl.	Cable assy	Câbles compl.	Kabel Kpl.	1	
7	34753	Lampada 12V - 1,7W	Bulb 12V - 1,7W	Lampe 12V - 1,7W	Lampe 12V - 1,7W	2	
8	34952	Rinvio contakm.	Drive unit speedometer	Renvoi compte-km.	Vorgelege Drehungenzähler	1	
9	20066	Rosetta	Washer	Rondelle	Scheibe	1	
10	34884	Trasmissione contakm. compl.	Speedometer cable assy	Câble compte-km. compl.	Kilometerzähler Kabel Kpl.	1	
11	34885	Trasm. flessibile contakm.	Speedometer cable	Câble compte-km.	Kilometerzähler Kabel	1	
12	34882	Trasmissione contagiri compl.	Tachometer cable assy	Câble compte-tours compl.	Drehungzähler Kabel Kpl.	1	
13	34883	Trasm. flessibile contagiri	Tachometer cable	Câble compte-tours	Drehungzähler Kabel	1	
14	34891	Guida trasmissione	Cable guide	Câble	Kabel	1	
15	N1140-G22	Vite	Screw	Vis	Schraube	1	
16	N15538-G22	Rosetta elastica	Lock washer	Rondelle élastique	Gummischeibe	1	
17	N15506-G22	Rosetta piana	Washer	Rondelle	Scheibe	1	
18	N1081-G22	Vite	Screw	Vis	Schraube	1	
19	N15536-G22	Rosetta elastica	Lock washer	Rondelle élastique	Gummischeibe	3	
20	N15504-G22	Rosetta piana	Washer	Rondelle	Scheibe	3	
21	N1079-G22	Vite	Screw	Vis	Schraube	2	
22	34724	Guidacavo	Cable guide	Guide-câble	Kabelführung	1	
23	35285	Antivibrante	Damper	Antivibrant	Schwingsdämpfer	4	
24	35287	Rosetta piana	Washer	Rondelle	Scheibe	2	
25	35290	Dado	Nut	Ecrou	Mutter	4	
26	35286	Tampone appoggio contagiri	Pad	Tampon	Stopfer	1	
27	38744	Supporto elastico	Elastic holder	Support élastique	Halter	1	
28	39059	Termometro compl.	Thermometer assy.	Termomètre compl.	Thermometer Kpl.	1	
29	21445	Portalampada	Bulb holder	Porte lampe	Lampenhelfer	1	
30	20602	Lampada 12V - 1,2W	Bulb 12V - 1,2W	Lampe 12V - 1,2W	Lampe 12V - 1,2W	1	
31	N15032-G22	Dado	Nut	Ecrou	Mutter	1	
32	N15503-G22	Rosetta piana	Washer	Rondelle	Scheibe	1	
33	39069	Termistore	Thermistor			1	
34	N15678	Rosetta di tenuta	Washer	Rondella	Scheibe	1	
35	39207	Cavo tra imp. fili e termometro	Cable	Cable	Kabel	1	

N° CATALOGO - CATALOG No. - Nr. CATALOGUE - KATALOG Nr.: 3743 PAGINA EMESSA Luglio '83 - PAGE IUSSED July '83 - PAGE IMPRIME Juillet '83 - SEITE HERAUSGEGEBEN Juli '83

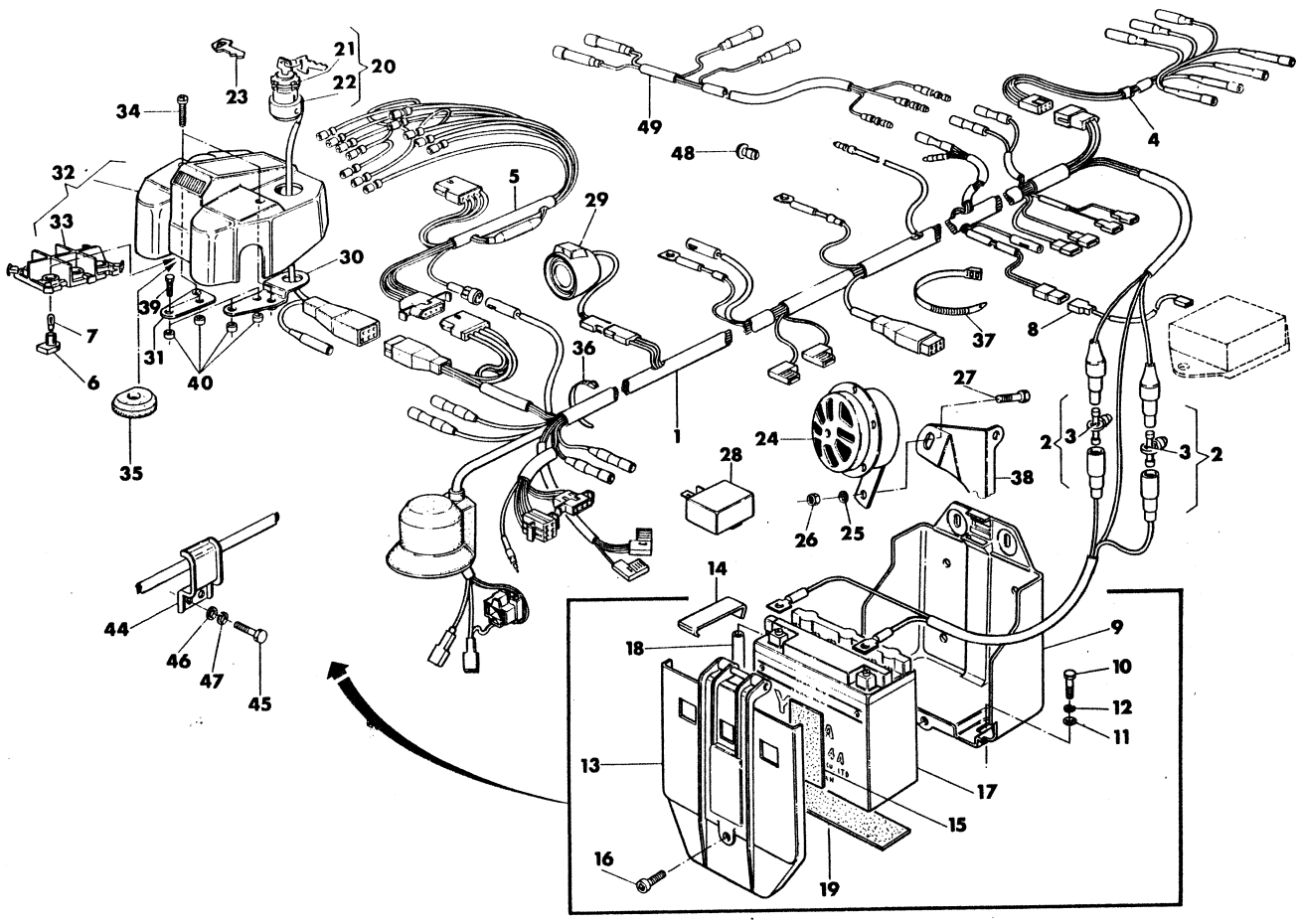

Index No. Pos. N.	Code N. Nr. Code N. Cod. Code Nr.	DENOMINAZIONE	NAME	DESIGNATION	BESHREIBUNG	Q.ty Q.tà Q.te M.ge	Validity Validità Validité Gultig
1	38097	Gruppo principale cavi	Cable assy	Cables compl.	Kabel Kpl.	1	
2	23545	Portafusibile compl.	Fuse holder assy	Porte fusible compl	Sicherunghalter Kpl.	1	
3	32982	Fusibile 15A	Fuse 15A	Fusible 15A	Sicherung 15A	1	
4	36472	Gruppo cavi tra fan. post. e gruppo principale cavi	Cable	Cables	Kabel	1	
5	38098	Gruppo cavi spie	Warning lights cable assy	Cables	Kabel	1	
6	34728	Portalamapada	Bulb holder	Porte lampe	Lamperhalter	6	
7	20602	Lampada 12V - 1,2W	Bulb 12V - 1,2W	Lampe 12V - 1,2W	Lamper 12V - 1,2W	6	
8	39062	Cavo tra regolatore e gruppo pricipale cavi	Cable	Cables	Kabel	1	
9	37146	Supporto batteria	Battery holder	Support accumulator	Batteriestütze	1	
10	N1078-G22	Vite	Screw	Vis	Schraube	3	
11	22271	Rosetta piana	Washer	Rondelle	Scheibe	3	
12	N15536-G22	Rosetta elastica	Spring washer	Rondelle elastique	Federscheibe	3	
13	37137	Coperchio batteria	Battery cover	Couvercle Accumulator	Deckel Akkumulator	1	
14	37139	Gancio	Hook	Crochet	Haken	1	
15	37140	Spessore elastico	Rubber pad	Epaisseur elastique	Elastischer Seitendicke	1	
16	16329	Vite	Screw	Vis	Schraube	1	
17	30964	Batteria 12V - 5,5Ah	Battery 12V - 5,5 Ah	Batterie 12V - 5,5 Ah	Batterie 12V - 5,5 Ah	1	
18	36347	Tubetto sfiato	Hose battery	Tuyau batterie	Batterie Rohr	1	
19	35125	Spessore elastico inferiore	Lower rubber pad	Epaisseur elastique inf.	Elastischer seitehclicke	2	
20	37478	Interruttore accensione compl.	Ignition switch assy	Interrupteur pour allum. compl.	Schalter Kpl.	1	
21	34751	Ghiera superiore	Upper ring nut	Embount superioeur	Übernutmutter	1	
22	34752	Ghiera inferiore	Lower ring nut	Embout inferieur	Ünternutmutter	1	
23	35533	Chiave grezza	Raw Key	Clef primitive		1	
24	30592	Avvisatore acustico	Horn	Signal acoustique	Hupe	1	
25	1911	Rosetta piana	Washer	Rondelle	Scheibe	1	
26	14668	Dado frenato	Nut	Ecrou	Mutter	1	
27	N1140-G22	Vite	Screw	Vis	Schraube	1	
28	37513	Intermittenza compl. 10W	Flasher assy 10W	Intermittance 10W compl.	Aussetzung 10W Kpl.	1	
29	34769	Segnalatore acustico ind. dir.	Horn blinkings	Signal acoustique ciclotants	Hupe Blinkers	1	
30	34640	Piastrina supp. interr. accensione	ignition switch plate	Support	Stütze	1	

N° CATALOGO - CATALOG No. - Nr. CATALOGUE - KATALOG Nr.: 37143 PAGINA EMESSA Luglio '83 - PAGE IUSSED July '83 - PAGE IMPRIME Juillet '83 - SEITE HERAUSGEGEBEN Juli '83

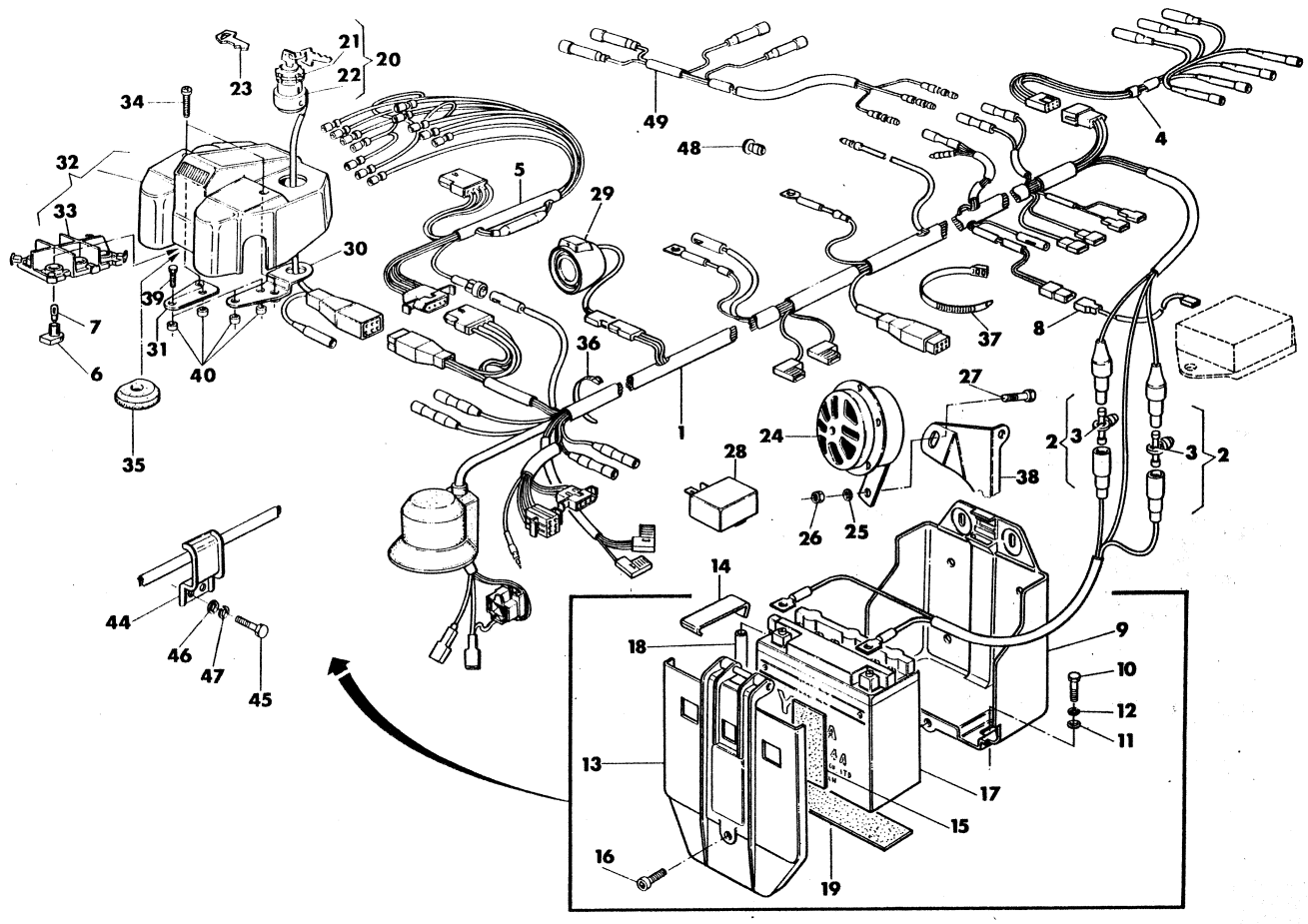

Index No. Pos. N.	Code N. Nr. Code N. Cod. Code Nr.	DENOMINAZIONE	NAME	DESIGNATION	BESHREIBUNG	Q.ty Q.tà Q.te M.ge	Validity Validità Validité Gultig
31	34641	Piastrina supporto spie	Warning lights plate	Plaquette	Platte	1	
32	38091	Supporto spie compl.	Warning lights holder assy	Support compl.	Halter Kpl.	1	
33	34648	Elemento elastito	Warning lights holder	Support	Stütze	1	
34	25255	Vite	Screw	Vis	Schraube	2	
35	36390	Tampone	Pad	Tampon	Stopfen	1	
36	21811	Fascetta fiss.cavi sul telaio e manubrio	Frame and Handlebar cables clamp	Collier	Schelle	1	
37	21812	Fascetta fiss.cavi alternatore	Alternator cables clamp	Collier	Schelle	2	
38	38730	Staffa	Stirrup	Etrier	Strippe	1	
39	N1150-G22	Vite	Screw	Vis	Schraube	4	
40	34812	Distanziale	Spacer	Entretoise	Distanzstück	4	
44	34731	Piastrina fiss. cablaggio al telaio	Plate	Plaquette	Platte	1	
45	N1048-G22	Vite	Screw	Vis	Schraube	2	
46	N15503-G22	Rosetta piana	Washer	Rondelle	Scheibe	2	
47	N15535-G22	Rosetta elastica	Spring washer	Rondelle elastique	Fewderscheibe	2	
48	31661	Ancoraggio cavo sul paraf. post.	Cable clamp	Serre cable	Befestigungsklemme	1	
49	39532	Cavo per indicatori di direzione post (D,CH)	Cable, rear turn signals (D,CH)	Cables (D,CH)	Kabel (D,CH)	1	

N° CATALOGO - CATALOG No. - Nr. CATALOGUE - KATALOG Nr.: 37143 PAGINA EMESSA Luglio '83 - PAGE IUSSED July '83 - PAGE IMPRIME Juillet '83 - SEITE HERAUSGEGEBEN Juli '83

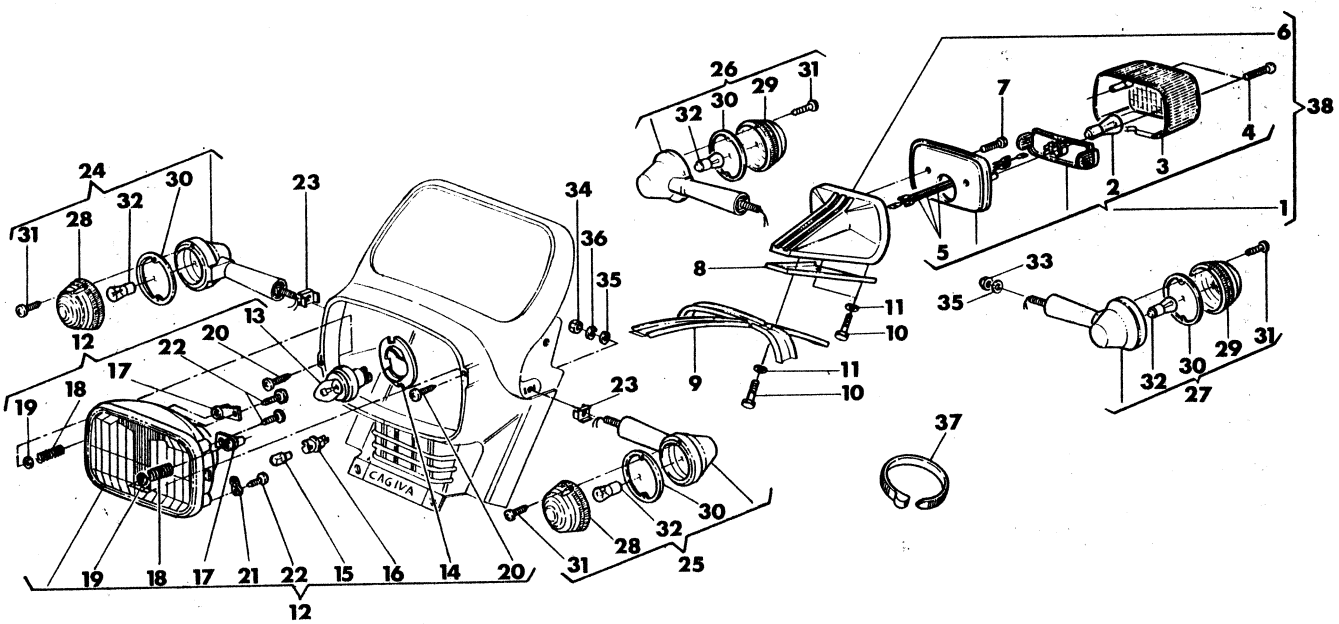

Index No. Pos. N.	Code N. Nr. Code N. Cod. Code Nr.	DENOMINAZIONE	NAME	DESIGNATION	BESHREIBUNG	Q.ty Q.tà Q.te M.ge	Validity Validità Validité Gultig
1	34646	Fanale posteriore compl.	Rear light assy	Feau arriere compl.	Hinterlick Kpl.	1	
2	18246	Lampada biluce 12V - 5/21W	Bulb 12V - 5/21W	Lampe 12V - 5/21W	Lampe 12V - 5/21W	1	
3	34651	Lente	Lens	Loupe	Linse	1	
4	35333	Vite	Screw	Vis	Schraube	2	
5	34921	Cavo BLU	BLUE cable	Cable BLU	Blaunerkabel	1	
	34922	Cavo VERDE	GREEN cable	Cable VERT	Grunerkabel	1	
	34923	Cavo GIALLO	YELLOW cable	Cable JAUNE	Gelbkabel	1	
6	34649	Supporto fanale	Rear light holder	Support feau arr.	Lichthalter	1	
7	N1053-G22	Vite	Screw	Vis	Schraube	2	
8	34650	Guarnizione	Gasket	Joint	Dichtung	1	
9	33686	Protezione cavi	Cables protection	Protection cables	Schutzkabel	1	
10	N1083-G22	Vite	Screw	Vis	Schraube	3	
11	N15536	Rosetta elastica	Spring washer	Rondelle elastique	Federscheibe	3	
12	39495	Gruppo ottico compl.	Optical group assy	Groupe optique compl.	Optischegruppe Kpl.	1	
	39535	Gruppo ottico compl. (F)	Optical group assy (F)	Groupe optique compl. (F)	Optischegruppe Kpl.(F)	1	
13	26675	Lampada biluce 12V - 40/45W	Bulb 12V - 40/45W	Lampe 12V - 40/45W	Lampe 12V - 40/45W	1	
	28568	Lampada biluce 12V - 40/45W (F)	Bulb 12V - 40/45W (F)	Lampe 12V - 40/45W (F)	Lampe 12V - 40/45W (F)	1	
14	34654	Molletta	Spring	Ressort	Feder	1	
15	36727	Lampada 12V - 3W	Bulb 12V - 3W	Lampe 12V - 3W	Lampe 12V - 3W	1	
16	36231	Portalamapada	Bulb holder	Porte lampe	Lampenhalter	1	
17	36245	Piastrina regolazione proiettore	Plate	Plaquette	Platte	2	
18	36243	Molla	Spring	Ressort	Feder	2	
19	36244	Rondella appoggio molla	Washer	Rondelle	Scheibe	2	
20	36242	Vite esterna di regolazione	Screw	Vis	Schraube	2	
21	36246	Piastrina di reazione	Plate	Plaquette	Platte	1	
22	36241	Vite interna	Screw	Vis	Schraube	3	
23	39150	Piastrina orientam. ind. direz.	Plate	Plaquette	Platte	1	
24	38602	Indicat. direz. ant. destro	R. front blinking	Clignotant av. D.	VorterblinkerR.	1	
	39640	Indicat. direz. ant. destro (D,CH)	R. front blinking (D,CH)	Clignotant av. D. (D,CH)	Vorterblinker R. (D,CH)	1	
25	38603	Indicat. direz. ant. ant. sinistro	L. front blinking	Clignotant av. G.	Vorterblinker L.	1	
	39641	Indicat. direz. ant. sinistro (D,CH)	L. front blinking (D,Ch)	Clignotant av. G. (D,CH)	Vorterblinker (D,CH)	1	

N° CATALOGO - CATALOG No. - Nr. CATALOGUE - KATALOG Nr.: 37143 PAGINA EMESSA Luglio '83 - PAGE IUSSED July '83 - PAGE IMPRIME Juillet '83 - SEITE HERAUSGEGEBEN Juli '83

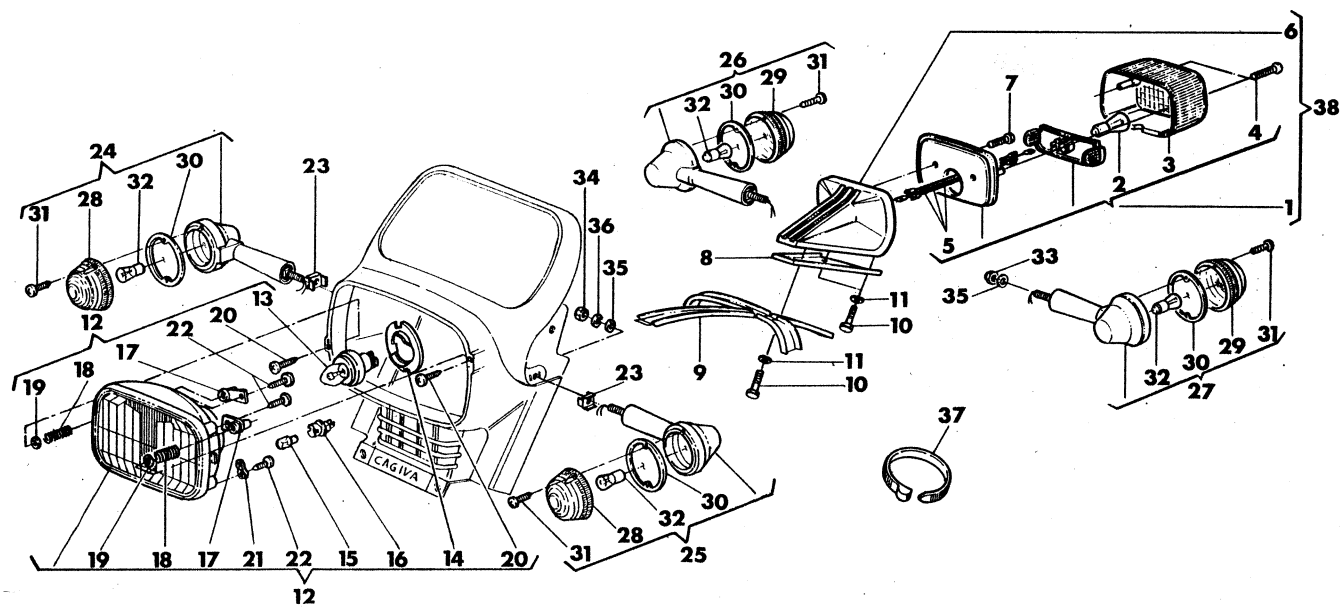

Index No. Pos. N.	Code N. Nr. Code N. Cod. Code Nr.	DENOMINAZIONE	NAME	DESIGNATION	BESHREIBUNG	Q.ty Q.tà Q.te M.ge	Validity Validità Validité Gultig
26	38604	Indicat. direz. post. destro	R. rear blinking	Clignotant ar. D.	Hinterblinker R.	1	
27	38605	Indic. direz. post. sinistro	L. rear blinking	Ciclognant at. G.	Hinterblinker L.	1	
28	40422	Lente anteriore	Front tail	Loupe AV.	Vorterlinse	2	
29	40423	Lente posteriore	Rear tail	Loupe AR.	Hinterlinse	2	
30	29278	Guarnizione	Gasket	Joint	Dichtung	4	
31	29277	Vite	Screw	Vis	Schraube	8	
32	36726	Lampada 12V-10W	Bulb 12V-10W	Lampe 12V-10W	Lampe 12V-10W	4	
33	N15197-G22	Dado	Nut	Ecrou	Mutter	2	
	N15037-G22	Dado (D,CH)	Nut (D,CH)	Ecrou (D,CH)	Mutter (D,CH)	2	
34	N15037-G22	Dado	Nut	Ecrou	Mutter	2	
35	N15507-G22	Rondella piana	Washer	Rondelle	Scheibe	4	
	N15540-G22	Rondella piana per ind. anteriori (D,CH)	Washer (D,CH)	Rondelle (D,CH)	Scheibe (D,CH)	2	
	N15540-G22	Rosetta elastica per ind. poster. (D,CH)	Spring washer (D,CH)	rondelle elastique (D,CH)	Federscheibe (D,CH)	2	
36	N15540-G22	Rondella elastica	Spring washer	Rondelle elatique	Federscheibe	2	
37	21811	Fascetta fiss. cavi ind. post. (D,CH)	Clamp (D,CH)	Collier (D,CH)	Schelle (D,CH)	5	
38	34645	Fanale post. compl. di supporto	Rear light assy with holder	Feau arriere compl. ou support	Hinterlick Kpl. tag halter	1	

N° CATALOGO - CATALOG No. - Nr. CATALOGUE - KATALOG Nr.: 37143 PAGINA EMESSA Luglio '83 - PAGE IUSSED July '83 - PAGE IMPRIME Juillet '83 - SEITE HERAUSGEGEBEN Juli '83

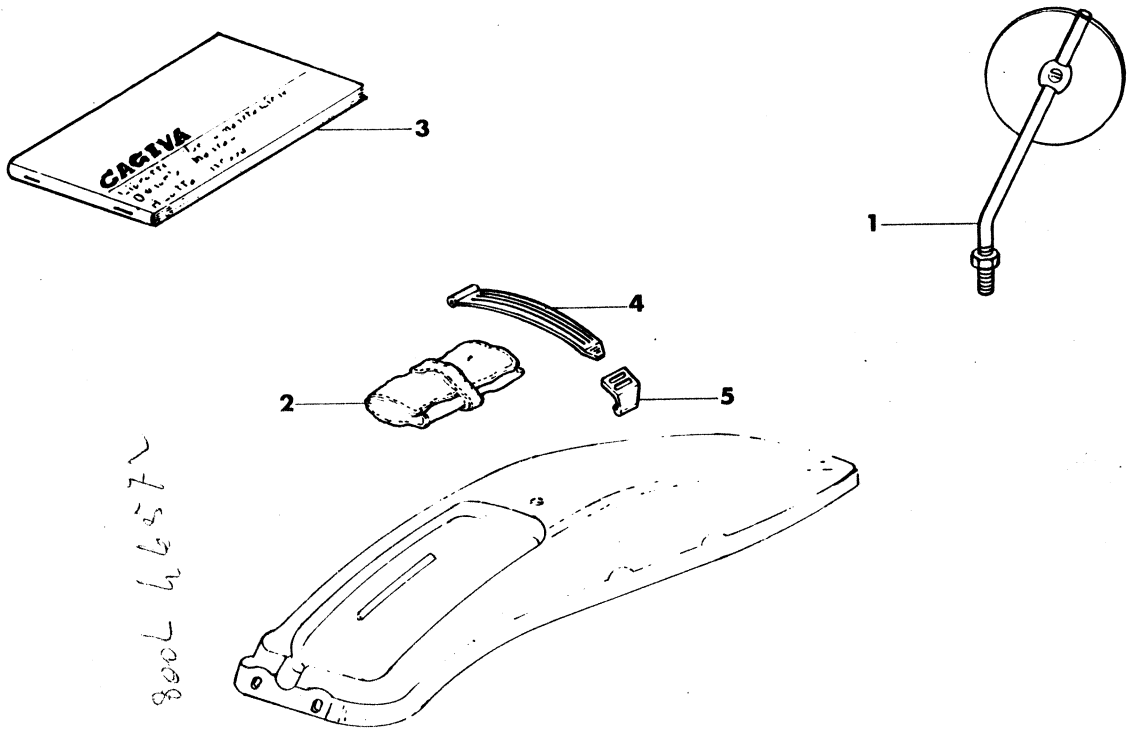

Index No. Pos. N.	Code N. Nr. Code N. Cod. Code Nr.	DENOMINAZIONE	NAME	DESIGNATION	BESHREIBUNG	Q.ty Q.tà Q.te M.ge	Validity Validità Validité Gultig
1	31851	Specchietto retrovisore (D,CH,F)	Driving mirror (D,CH,F)	Retroviseut (D,CH,F)	Rückblivkspiegel (D,CH,F)	1	
2	37141	Borsa attrezzi completa	Tools case assy	Trousse à outils compl.	Werkzeugtasche Kpl.	1	
3	37142	Manuale uso e manutenzione	Handbook	Emploi d'entreiten	Handbuck	1	
4	23433	Fascia elastica	Clamp	Collier	Schelle	1	
5	34643	Fermaglio	Bracket	Fermoir	Halterrung	1	

N° CATALOGO - CATALOG No. - Nr. CATALOGUE - KATALOG Nr.: 37143 PAGINA EMESSA Luglio '83 - PAGE IUSSED July '83 - PAGE IMPRIME Juillet '83 - SEITE HERAUSGEGEBEN Juli '83

INDICE NUMERICO PROGRESSIVO / NUMERICAL INDEX / INDEX NUMERIQUE / NUMMERNVERZEICHNIS

DISEGNO DRAWING DESSIN ZEICHNUNG	PAGINA PAGE PAGE SEITE	DISEGNO DRAWING DESSIN ZEICHNUNG	PAGINA PAGE PAGE SEITE	DISEGNO DRAWING DESSIN ZEICHNUG	PAGINA PAGE PAGE SEITE
1659	31-33	12037	16	21445	37
1688	35	12040	16	21480	32-34
1732	6	12041/92	16	21535	27
1911	6-20-28	12041/95	16	21609	31-33
	30-38	12042	17	21810	17
2709	14-19-21-28	12045	17	21811	39-41
3170	10	12046	16	21812	39
3990	17	12048	16	21929	4
4103	16	12197	6	22271	19-24-38
4146	36	12451	16	22375	9
4551/10	9	12453	17	22613	6
4553/60	9	12696	15	22672	19
4617	7	12723	26	22691	23
4881/30	11	13335	23	22692/20	23
4881/50	11	13346	31-33	22692/25	23
4881/80	11	13419	27-29	22692/30	23
5080	35	14668	6-19-26	22756	21
5761/50	16		28-35-38	22757	21
5893/20	32-34	14868	6-15	22946	8
5893/40	32-34	15006	35	22959	31-33
5893/60	32-34	15396	21	23114	36
5893/80	32-34	15397	21	23118	14
6513	26	15992	13	23123	6
6597	7	16136	18	23138	21
6725/3	7	16329	18-39	23158	15
6925	26	17693	14	23413	14
7051	15	18048	6	23433	42
7719	7	18246	40	23545	38
7989/10	11	18417	29	23646	19
7989/3	11	18648	31-33	23918	21
7989/5	11	18921	14	23923	21
7989/8	11	18986	15	23924	21
8146	7	19069	14	23925	21
9721	25	19070	14	23930	21
9854	36	19071	14	23931	21
10660	29	19426	17	23981	16
10904/10	9	19563	15	23982	17
11276	4	19620	7	23983	16
11524	7	19627	10	23984	17
11794/3	4	19789	12	23985	16
11794/4	4	20066	37	23987	16
11794/5	4	20474	9	24319	7
11794/6	4	20527	19	24838	13
11928	20-28-30	20536	19	24839	13
12029	16	20602	37-38	24840	13
12030	16	21198	25	24841/2	13
12032/70	16	21206	31-33	24841/3	13
12033	16	21357	31-33	24849	13
12034	16	21375	13	24856	13

N° CATALOGO - CATALOG No. - Nr. CATALOGUE - KATALOG Nr.: 37143 PAGINA EMESSA Luglio '83 - PAGE IUSSED July '83 - PAGE IMPRIME Juillet '83 - SEITE HERAUSGEGEBEN Juli '83

INDICE NUMERICO PROGRESSIVO / NUMERICAL INDEX / INDEX NUMERIQUE / NUMMERNVERZEICHNIS

DISEGNO DRAWING DESSIN ZEICHNUNG	PAGINA PAGE PAGE SEITE	DISEGNO DRAWING DESSIN ZEICHNUNG	PAGINA PAGE PAGE SEITE	DISEGNO DRAWING DESSIN ZEICHNUG	PAGINA PAGE PAGE SEITE
24857	13	30809	30	32106/7	19
24858	13	30820	10	32106/8	19
24859	13	30860	7	32106/9	19
24905	9	30942	29	32106/10	19
24947	7	30943	29	32158	20
24951	7	30945	29	32203	9
24962	6-8-14	30964	38	32205	9
24983	10	31382	10	32231	4
24984	10	31388	8	32287	14
25043	36	31485	10	32389	7
25044	10	31492	36	32485	7
25082	13	31542	5	32586	13
25151	11	31661	39	32612	10
25255	39	31695	9	32754	19
25304	32-34	31696	9	32855	16
25496	31-33	31699	8	32891	20
25497	31-33	31739	10	32907	20
25647	20	31741	11	32929	25
25683	33	31742	11	32982	38
26134	13	31743	11	33017	25
26310	21	31744	12		32-34
26322/05	19	31748	7	33047	3
26329	20-28-30	31752	8	33048	3
26331	31-33	31753	14	33054	3
26343	13	31762	9	33055	3
26548	15	31763	9	33165	7
26675	40	31764	9	33177	19
26847	35	31768	12	33191	10
26884	14	31773	11	33192	10
27065	32-33	31795	9	33193	10
27103	13	31819	8	33213	27
27264	28	31851	42	33214	27
27353	18	31853	31-33	33222	18
27960	8	31854	30	33250	4
28204	25	31957	25	33254	4
28205	25	31970	4	33262	8
28330	20-28-30	32064	23	33263	8
28568	40	32065	23	33264	8
29042	17	32069/30	24	33265	8
29089	10	32069/80	24	33266	8
29277	41	32069/100	24	33269	14
29278	41	32069/120	24	33270	14
29634	32-33	32070/3	11	33272	14
29905	19	32070/8	11	33273	14
30232	27	32070/9	11	33274	13
30328	13	32070/10	11	33276	13
30568	6	32070/12	11	33279	18
30592	38	32080	32-34	33288	18
30728	7	32106/6	19	33291	14

N° CATALOGO - CATALOG No. - Nr. CATALOGUE - KATALOG Nr.: 37143 PAGINA EMESSA Luglio '83 - PAGE IUSSED July '83 - PAGE IMPRIME Juillet '83 - SEITE HERAUSGEGEBEN Juli '83

INDICE NUMERICO PROGRESSIVO / NUMERICAL INDEX / INDEX NUMERIQUE / NUMMERNVERZEICHNIS

DISEGNO DRAWING DESSIN ZEICHNUNG	PAGINA PAGE PAGE SEITE	DISEGNO DRAWING DESSIN ZEICHNUNG	PAGINA PAGE PAGE SEITE	DISEGNO DRAWING DESSIN ZEICHNUG	PAGINA PAGE PAGE SEITE
33300	23	33776	31-34	34724	37
33311	7	33777	9	34728	38
33312	7	33781	10	34730	37
33313	7	33832	19	34731	39
33340	11	33835	19	34751	38
33341	11	33870	25	34752	38
33343	11	33871	25	34753	37
33344	11	33872	25	34769	38
33479	29	33873	25	34774	21
33532	29	33874	25	34796	29
33533	23	33900	14	34812	21-39
33540	31-33	33901	14	34817	25
33544	31-33	33964	6	34820	25
33551	31-33	34002	27	34833	21
33552	31-33	34017	29	34835	21
33554	31-33	34035	13	34836	21
33555	31-33	34083	6	34840	21
33556	31-33	34167	21	34841	21
33564	27	34173	4	34849	22
33577	11	34205	4	34852	22
33578	11	34265	37	34853	22
33579	11	34266	38	34854	22
33580	11	34358	4	34855	22
33581	12	34470	14	34856	22
33582	12	34475	7	34882	37
33583	11	34538	26	34883	37
33584	11	34561	29	34884	37
33585	11	34568	19	34885	37
33642	7	34572	19	34891	37
33656	23	34586	25	34897	24
33658	23	34624	9	34900	21
33659	27-28	34625	9	34911	32-34
33660	27	34631	25	34913	31-34
33661	27	34632	14	34917	31
33662	27	34640	38	34918	31-33
33683	27	34641	39	34919	31-33
33686	40	34643	42	34921	40
33714	8	34645	41	34922	40
33715	8	34646	40	34923	40
33716	6	34648	39	34924	30
33718	7	34649	40	34952	37
33721	13	34650	40	34990	14
33725	20	34651	40	34995	25
33726	20	34654	40	34996	25
33727	10	34658	37	34997	25
33735	7	34686	11	35039	29
33742	9	34690	11	35058	25
33743	6	34695	12	35059	25
33759	10	34719	28	35060	25

N° CATALOGO - CATALOG No. - Nr. CATALOGUE - KATALOG Nr.: 37143 PAGINA EMESSA Luglio '83 - PAGE IUSSED July '83 - PAGE IMPRIME Juillet '83 - SEITE HERAUSGEGEBEN Juli '83

INDICE NUMERICO PROGRESSIVO / NUMERICAL INDEX / INDEX NUMERIQUE / NUMMERNVERZEICHNIS

DISEGNO DRAWING DESSIN ZEICHNUNG	PAGINA PAGE PAGE SEITE	DISEGNO DRAWING DESSIN ZEICHNUNG	PAGINA PAGE PAGE SEITE	DISEGNO DRAWING DESSIN ZEICHNUG	PAGINA PAGE PAGE SEITE
35061	25	35470	19	36654	20
35067	30	35471	19	36726	41
35077	25	35481	5	36727	40
35078	32-34	35531	20	37009	31
35083	20-28-30	35533	38	37061	21
35089	31	35546/264	16	37137	38
35090	31	35588	15	37139	38
35091	31	35593	3	37140	38
35097	31-33	35659	15	37141	42
35099	30	35664	21	37142	42
35106	10	35665	21	37146	38
35109	10	35666	22	37216	30
35112	30	35667	22	37218	30
35125	38	35668	22	37219	30
35173	4	35669	22	37232	25
35221	24	35670	22	37233	25
35235	20	35671	22	37298	18
35240	24	35992	35	37299	18
35241	20	36177	13	37300	18
35242	31-3	36202	22	37301	18
35285	37	36231	40	37305	18
35286	37	36241	40	37306	18
35287	37	36242	40	37307	18
35290	37	36243	40	37308	18
35333	40	36244	40	37356	27
35352	16	36245	40	37357	28
35353	16	36246	40	37358	28
35354	16	36268	32-34	37391	6
35355	16	36277	32-34	37459	30
35356	16	36279	32-34	37460	30
35357	16	36286	29	37461	30
35358	16	36347	38	37462	30
35359	17	36357	7	37478	38
35360	17	36378	19	37513	38
35361	17	36379	9	37606	27
35362	16	36390	39	37607	27
35363	16	36391	29	37731	28
35364	17	36409	28	37732	28
35365	14	36410	28	37733	28
35367	16	36411	28	37734	28
35368	16	36421	8	37735	27
35369	8	36440	7	37736	27
35370	8	36441	11	37747/1	4
35371/36	16	36472	38	37747/2	4
35376	4	36541	27	37747/3	4
35408	5	36548	19	37747/4	4
35411	5	36549	27	37765	14
35412	5	36577	10	37809	37
35452	15	36653	8	37823	29

N° CATALOGO - CATALOG No. - Nr. CATALOGUE - KATALOG Nr.: 37143 PAGINA EMESSA Luglio '83 - PAGE IUSSED July '83 - PAGE IMPRIME Juillet '83 - SEITE HERAUSGEGEBEN Juli '83